SAMSUNG

За търговски обекти

Продуктов каталог

Samsung Climate Solutions помага на хората да намерят своята посока

Samsung Climate Solutions се стреми да помага на хората да намерят своята посока, за да могат да се чувстват и живеят възможно най-добре – било то в работата, в игрите или в почивката. Ние се ангажираме да предлагаме повече енергийноефективни решения, които включват иновации в сферата на охлаждането, отоплението, битовата гореща вода, хладилните системи и интелигентните решения за сгради. За всяко пространство, в което хората създават запомнящи се преживявания заедно, независимо дали в търговски обекти или в жилищни сгради.

Ние предлагаме:

- Вентилация
- Гореща вода
- Охлаждане
- Отопление

Услугите, които предоставяме, за да осигурим предимство на нашите партньори:

- Експертно обучение
- Дизайн на проектите
- Техническа поддържка
- Маркетингови платформи
- Резервни части

WindFree™

Охлаждане WindFree™

SmartThings

Wi-Fi управление

b.IoT

Система за управление на сгради

Нашите водещи иновации, които обогатяват живота на хората

Назад към съдържанието

Преглед на продукта

VRF (DVM)

Системата за климатизация Samsung VRF предлага голяма гъвкавост на монтажа с новите външни тела с платформата DVM S2, които могат да бъдат свързани с до 64 вътрешни тела. Това е идеално решение за средни до големи търговски сгради с опцията за независимо охлаждане или отопление на няколко помещения едновременно.

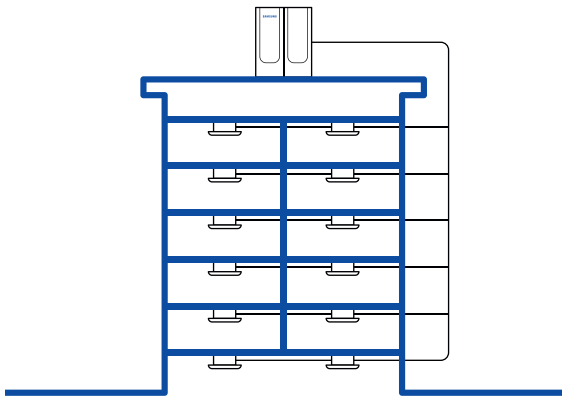

VRF Chiller (HVM)

Системата за климатизация Samsung VRF Chiller следва модулна концепция с опцията за комбиниране на до 16 HVM външни тела за формиране на едно климатично решение, което може да бъде свързано към широка гама от тела с вентилаторни конвектори. Системата използва вода за комфортно охлаждане и отопление на всякакви видове пространства.

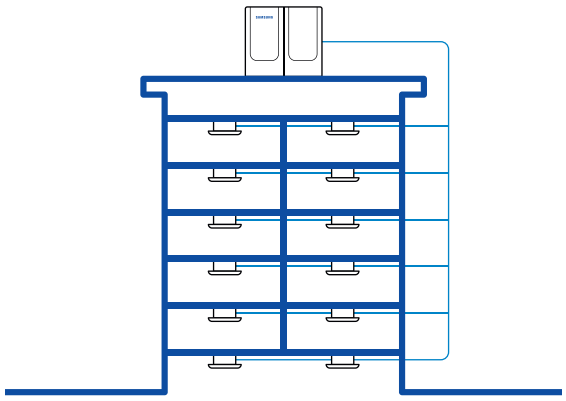

Вентилация (ERV)

Системата Samsung ERV вкарва свеж външен въздух, за да оптимизира качеството на въздуха в помещенията, като същевременно регулира автоматично работния си режим в съответствие с вътрешната и външната температура. Тя може да бъде свързана към система Samsung VRF, за да формира едно цялостно климатично решение.

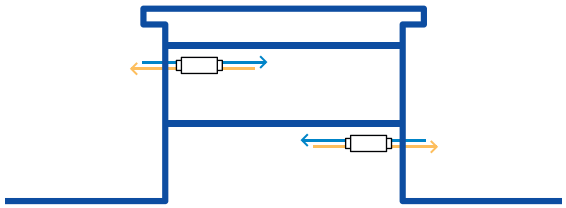

Налична продуктова гама на Samsung

Вътрешни тела | Външни тела | Управление

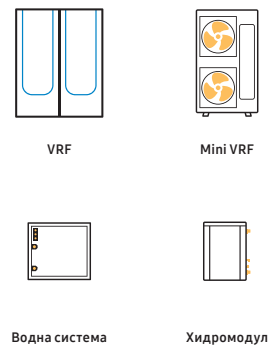

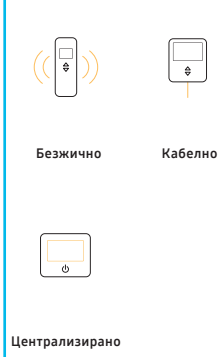

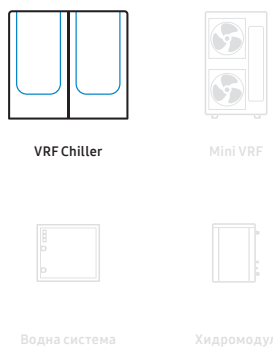

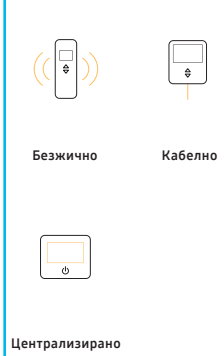

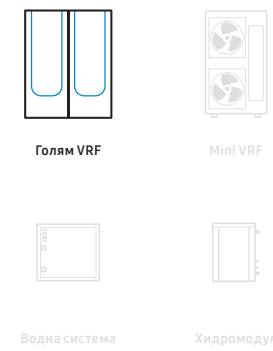

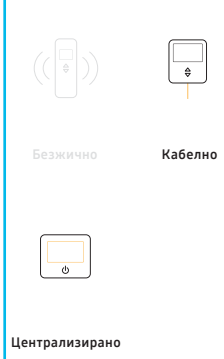

Схематичните чертежи са само с илюстративна цел. За точна информация за монтаж, моля, моля разгледайте инструкциите за монтаж с пълните технически данни. Изборът на точния продукт зависи от специфичните условия на приложение. FCU = вентилаторен конвектор.
За повече информация за продукта и техническите му спецификации, моля, разгледайте внимателно страниците, посветени на избрания артикул в каталога на продуктите.

Съдържание

Този документ съдържа предварителни стойности или може да не съдържа стойности, които не са били налични по време на създаването му. За да получите актуална информация, моля, разгледайте Партньорския портал на Samsung Climate Solutions на адрес **partnerhub.samsung.com/climate** или се свържете с вашия представител на Samsung.

Назад към съдържанието

Корпоративни и технологични постижения, с които се гордеем

1974

Samsung представя своя първи климатик.

2005

Samsung Electronics навлиза на европейския пазар за сградна климатизация.

2014

Реализацията на концепцията на Samsung TDM — цялостно решение за отопление, охлаждане и осигуряване на битова гореща вода.

2015

Представяне на 360-градусовата касета на Samsung, първият в света кръгъл климатик, който се вписва перфектно в дизайна на всяко пространство.

Нашите пазарно ориентирани продуктови гами

За дома	За апартаменти	За хотели	За търговски обекти	За офиси	За училища	За ресторанти	
RAC | FJM	RAC | FJM | DVM						За жилищни сгради
CAC | FJM	CAC | FJM | DVM	CAC					За малки търговски обекти
		DVM | HVM| ERV				DVM	За търговски обекти
EHS							Отопление
Управление							Управление

2017

Samsung Electronics учредява Samsung Electronics Air Conditioner Europe B.V. (SEACE) в Амстердам.

Технологията WindFree™ на Samsung излиза на пазара, позволявайки подаването на свеж и прохладен въздух леко и равномерно през хиляди микро отвори, за да ограничи студените течения.

2021

Samsung представя шестото си поколение платформа Digital Variable Multi – DVM S2, включваща изкуствен интелект, подобрени технически показатели по отношение на енергийната ефективност, по-лесно монтиране и обслужване.

2025

Представянето на DVM S Mini на Samsung – усъвършенствана система за отопление и охлаждане, която има по-малък екологичен отпечатък благодарение на използването на хладилния агент R32 от ново поколение.

Нашето присъствие в Европа с локациите, от които оперираме

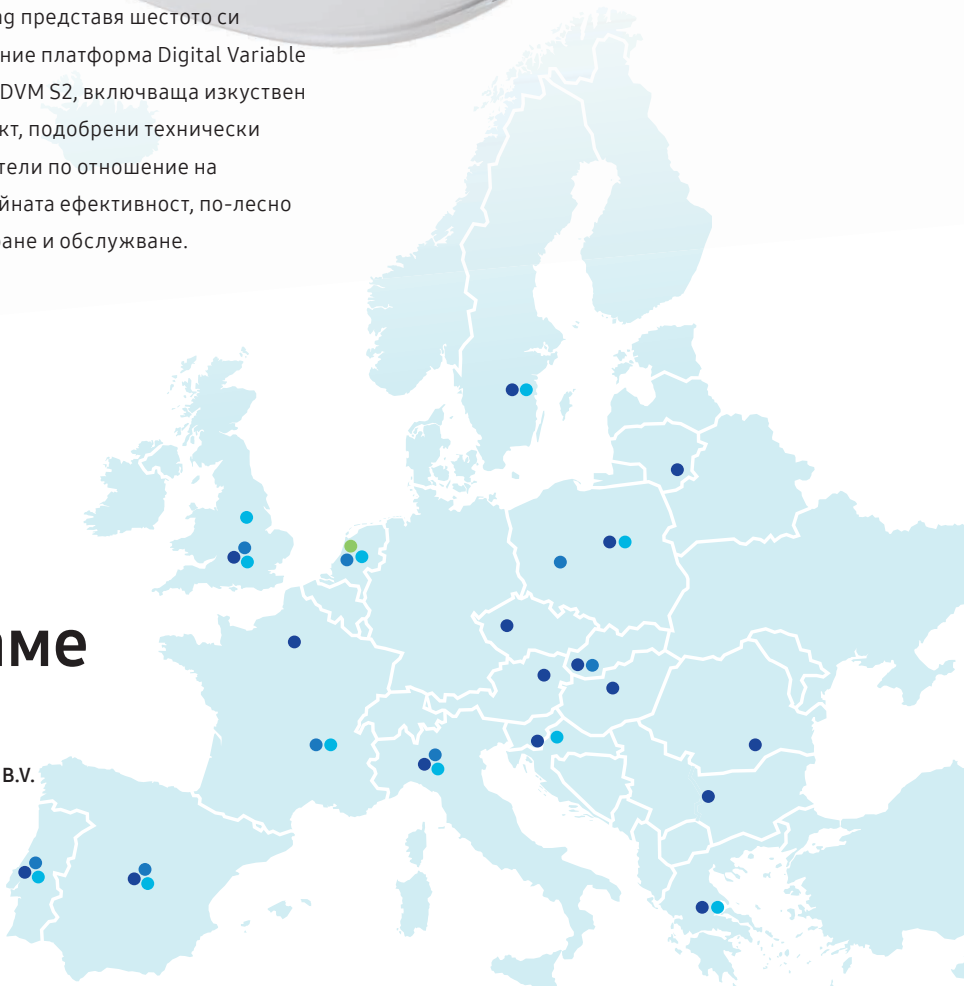

- 1 | Samsung Electronics Air Conditioner Europe B.V.
- 16 | Офиси на Samsung
- 8 | Складове
- 10 | Центрове за обучение

Безопасност, издръжливост и иновации

Новият DVM S Mini R32 осигурява всичко

DVM S Mini с хладилен агент R32 е усъвършенствана система за отопление и охлаждане, която е не само ефикасна, но и адаптивна към променящите се изисквания на индустрията. Той има по-нисък потенциал за глобално затопляне (ПГЗ) в сравнение с предишния хладилен агент R410A[1]. Малките ѝ размери, ниско тегло и ненатрапчив дизайн я правят идеална за жилищни обекти и малки търговски обекти.

Отличителна характеристика е нейната безпроблемна интеграция на изкуствен интелект (AI) и съвместимостта със софтуера за управление на сгради b.IoT на Samsung. В основата на нейната иновация е Активен AI. Една от функциите е „Анализ на хладилния агент с Активен AI“, която използва силата на дълбокото научаване, за следене и анализиране на работните данни в реално време и проактивно предупреждава потребителите, ако възникне несъответствие. Системата е оборудвана и с Контрол на налягането с AI[4], който научава моделите на използване от скорошната работа и околните условия.

Всяка вътрешна касета включва фабрично интегриран Wi-Fi комплект (MIM-H14EN) за безпроблемно управление чрез интуитивното приложение SmartThings[5].

ВИДЕО
DVM S Mini
Контрол на високото налягане

ВИДЕО
DVM S Mini
Контрол на ниското налягане

Системата комбинира максимална гъвкавост със спазването на стандартите за безопасност IEC 60335-2-40. Външното тяло е оборудвано със спирателен вентил и батерия, а вътрешното тяло разполага с вграден сензор за откриване на теч на хладилен агент R32. Безжичното дистанционно управление[2] има система за звуково и визуално предупреждение, за да предупреждава потребителите в случай на теч.

ВИДЕО
DVM S Mini
Авариен режим

[1] ПГЗ на R32: 675 ПГЗ на R410A: 2088 заряд на хладилния агент R32 2,2 kg tCO_2e=1,49 заряд на хладилния агент R410A 2,00 и 2,5 kg tCO_2e=4,18 и 5,22.
[2] Налично само за модели с кодове: MWR-WG01JN и MWR-WG01KN.
[3] Въз основа на вътрешни изпитвания на охлаждането при температура, зададена на 22 °C, и използване на автоматичен режим за 4 часа, при стайна температура от 33 °C и външна температура от 35 °C. Тестваният модел бе AM080AXVGGH/EU, свързан към вътрешни тела AM083NN4DBH1 и AM145NN4DBH1 с 25 m тръбни връзки. Изминалото време бе измерено, когато стайната температура достигна 25 °C.
[4] Необходими са акаунт в приложението SmartThings на Samsung и интернет връзка. Необходима е операционна система iOS 10.0 или по-нова, или Android 5.0 или по-нова.

Интелигентно управление

DVM S Mini R32 подобрява потребителската работа чрез Wi-Fi управление благодарение на фабрично интегрирания единичен Wi-Fi комплект (MIM-H14EN). Това позволява безпроблемно управление чрез интуитивното приложение SmartThings[1] и дава възможност на потребителите да следят използването на енергия и да регулират настройките в движение, гарантирайки хармоничен баланс между комфорт и използване на енергия[2].

[1] Необходими са акаунт в приложението SmartThings на Samsung и интернет връзка. Необходима е операционна система iOS 10.0 или по-нова, или Android 5.0 или по-нова.
[2] Налично само в избрани модели.

Готова за Samsung b.IoT Lite

Samsung b.IoT (Интернет на нещата в сгради) е решение за управление на сгради, което може ефикасно да управлява и помага за пестене на енергия. Това е отворена платформа с опции за разширяване и съвместимост, която дава възможност за интегрирано управление на основните системи на съоръжението. Комбинацията между DVM S Mini R32 и b.IoT Lite проправя пътя за опростени инсталации, оптимизирано управление на енергията и ефективна работа, като същевременно поддържа цялостен надзор на интегрираните системи.

Дистанционно управление SolarCell

Samsung представя дистанционното управление SolarCell в своята гама от климатици за търговски обекти. Новото дистанционно управление SolarCell акцентира върху иновативно зареждане, тънък дизайн и лесно управление. Дистанционното управление SolarCell не се нуждае от батерии; вместо това на гърба на дистанционното управление е вграден слънчев панел, който позволява зареждане чрез излагането му на пряка светлина. Една напълно заредена батерия може да издържи до две години, което я прави икономична алтернатива на батериите за еднократна употреба. Освен това има и USB-C порт в долната част на дистанционното управление за бързо зареждане. То е по-удобно за хващане, има по-лесни бутони за управление, голям OLED дисплей и леко тегло[1].

[1] В сравнение с конвенционалното инфрачервено дистанционно управление, например AR-EH03.

Активен AI

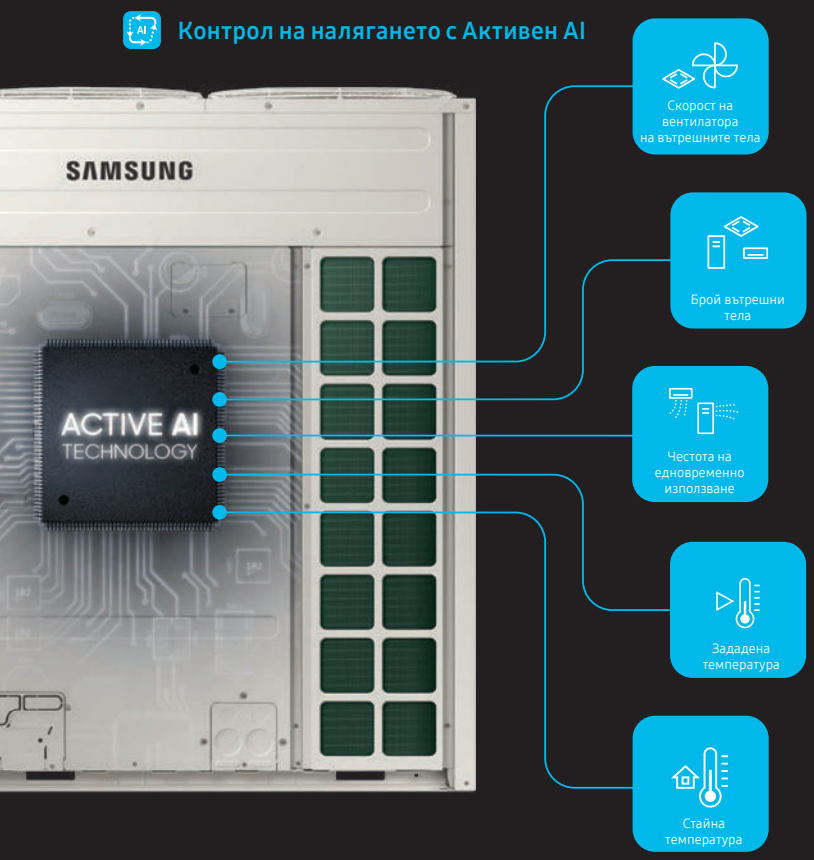

Оптимално охлаждане, чрез научаване на начина на използване

Изучавайки начина на предходно използване и околните условия, DVM S2 и DVM S Mini проактивно създават оптималната среда на охлаждане, за да отговаря на общите изисквания на потребителите. Например: (1) Ако даден потребител често намалява стайната температура, когато включва климатика, функцията Active AI Pressure Control разпознава този модел. Така че когато климатикът бъде включен отново, той автоматично намалява налягането на входящия хладилен агент с до 33% и охлажда с до 20% по-бързо*. (2) Ако обаче няма нужда от бързо охлаждане, той пести енергия, като регулира налягането на хладилния агент да бъде по-високо от нормалното.

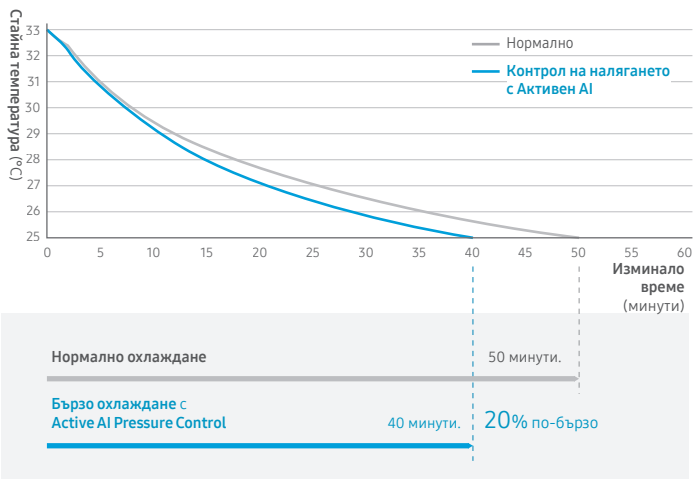

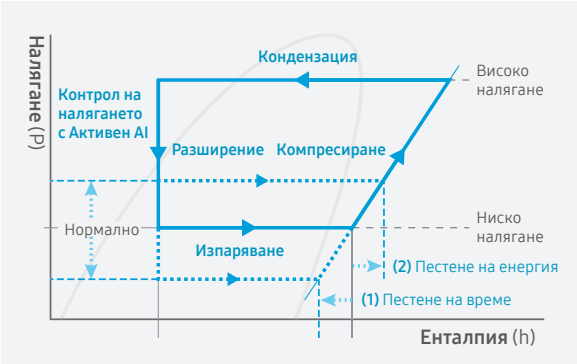

* Въз основа на вътрешни изпитвания на охлаждането при температура, зададена на 22 °C, и използване на автоматичен режим за 4 часа, при стайна температура от 33 °C и външна температура от 35 °C. Тестваният модел бе AM060DXMDKG/EU, свързан към вътрешно тяло AM140DN4DKG/EU с 25 m тръбни връзки. Изминалото време бе измерено, когато стайната температура достигна 25 °C.

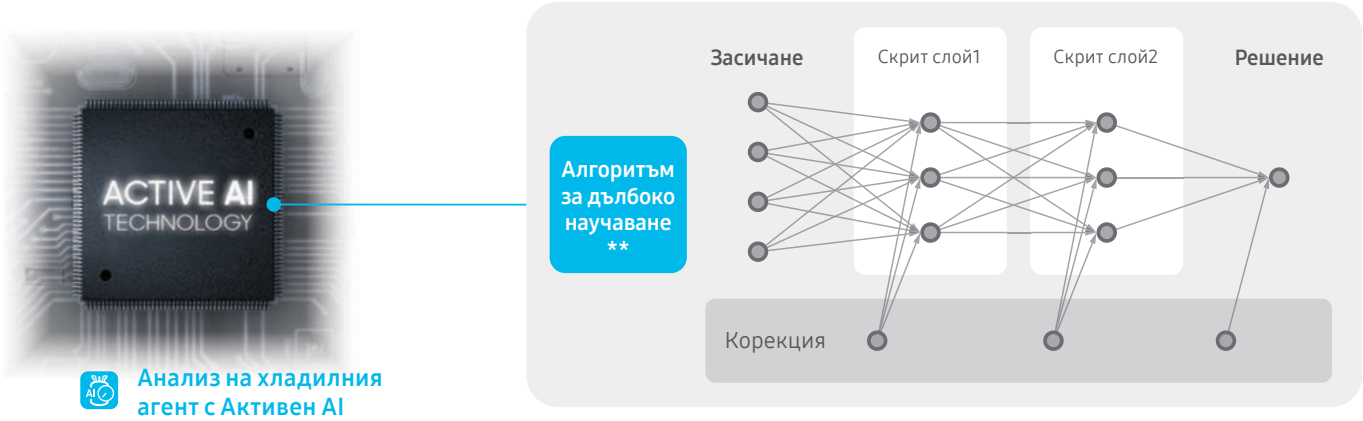

Анализ на хладилния агент с Активен AI

Поддържа оптималното количество хладилен агент, за да гарантира най-добрата производителност

Недостигът на хладилен агент пречи на охлаждането и отоплението на външното тяло, както и на енергийната му ефективност.Ако изтече хладилен агент поради някаква грешка в монтажа, работата или поддръжката, това оказва влияние и върху глобалното затопляне и може дори да доведе до спиране на работата на системата. Като използва дълбоко изучаваща технология *, функцията за анализ на Активния AI на DVM S2 и DVM S Mini събира и анализира разнообразни работни данни в реално време и проактивно ви предупреждава със съобщение за грешка, ако количеството на хладилния агент е ниско. Така инсталатор или сервизен техник може да поддържа оптималното ниво на хладилен агент.

* Технология за машинно изучаване, която използва Artificial Neural Network (ANN), за да учи като човек, като използва разнообразни данни.
** Въз основа на изследователска теза „Нов модел на хибридна дълбока невронна мрежа за прогнозиране на количеството зареден хладилен агент на термопомпи“ („A novel hybrid deep neural network model to predict the refrigerant charge amount of heat pumps“).

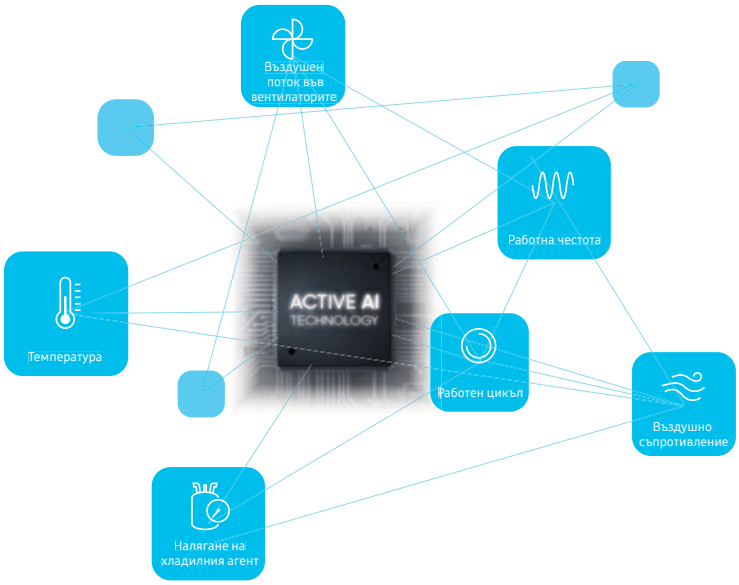

По-дълго отопление с по-малко размразяване

При работа за отопление обикновено се натрупва лед върху външните тела, което може да попречи на процеса на топлообмен. За да премахнат евентуалния лед, климатичните системи обикновено спират отоплението на пауза и стартират операция за размразяване, така че вътрешната среда се усеща по-малко комфортна. Технологията за размразяване на Active AI* на Samsung анализира различни оперативни данни, включително въздушно съпротивление, работна честота и цикъл на системата, за да размразява по-прецизно. Ефектът е, че намалява загубата на енергия и увеличава времето на непрекъснато отопление с до 40%*.

Размразяване с Активен AI

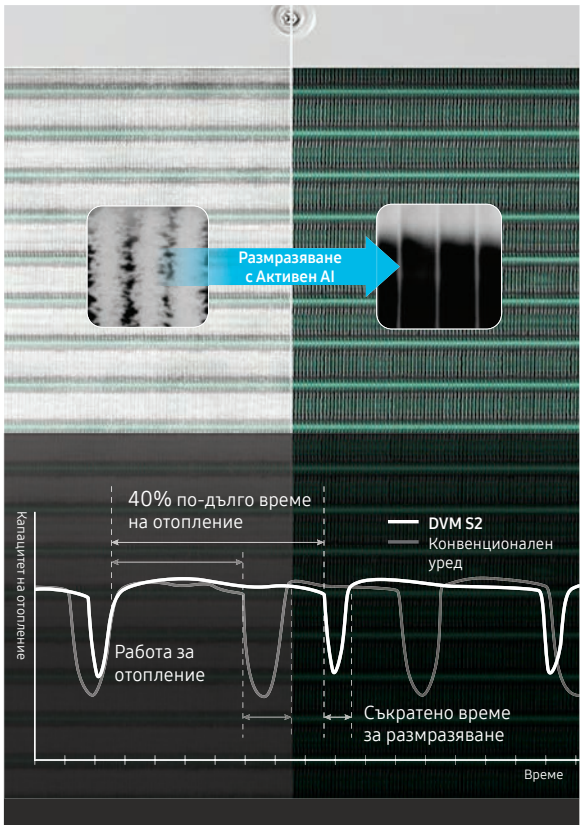

Назад към съдържанието

Airzone

Решение за интегрирано зониране

Airzone осигурява централизиран контрол и подобрение на енергийната производителност за приложения на климатици Samsung с въздуховод. Това решение на трета страна предлага възможността да контролирате отделно температурата на до 8 зони или стаи. Airzone plenum с овлажнител определя необходимия въздушен поток за всяка стая, за да отговоря на желаната температура.

Решението за контрол на няколко зони Airzone може да бъде свързано лесно към системите с въздуховоди на Samsung и дава възможност за намаляване на операциите по поддръжка и зареждане с хладилен агент в сравнение с инсталирани отделно климатици за всяка зона. За разлика от други решения на трети страни, Airzone използва комуникационния протокол на Samsung за контролиране на необходимия въздушен поток. Ако няма необходимост, вътрешното тяло се спира. Това предотвратява нежеланата работа и следователно увеличава енергийната ефективност на системата.

Гъвкавост и интелигентна работа

Интегрираната система за зониране от Airzone с интелигентно управление дава възможност за оптимизирана енергийна ефективност, тъй като температурата в различните зони може да се контролира индивидуално. Това означава енергийна ефективност, тъй като климатикът няма да охлажда или отоплява ненужно необитавани зони.

Всяка клапа се контролира от стаен контролер на Airzone, чрез кабел или безжично. Освен това Airzone дава възможност и за отдалечено контролиране на стайната температура с приложението Airzone Cloud[1], Google Assistant[2,3] и Amazon Alexa[2,4].

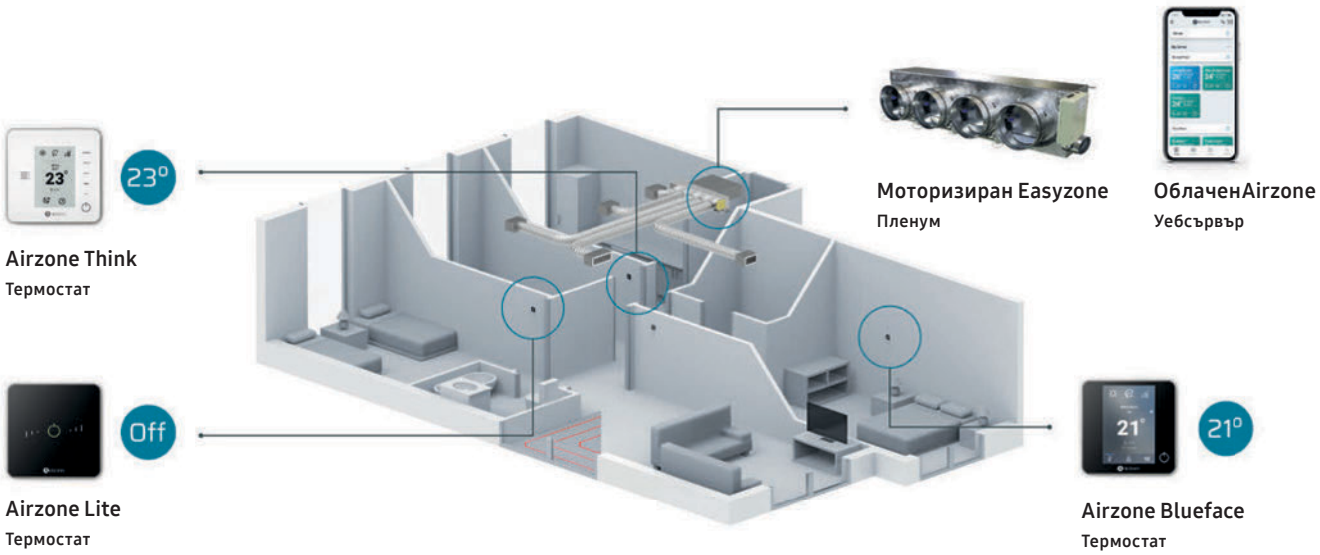

[1] Предлага се за iOS и Android
[2] Гласовият контрол се поддържа от високоговорители с изкуствен интелект (AI) като Google Assistant (Google Home) и Amazon Alexa
[3] Google Assistant не се предлага на определени езици и в определени държави. Google е търговска марка на Google LLC
[4] Airzone не е съвместим със SmartThings и приложението SmartThings

Съвместими с Airzone[5] модели

Продуктова група	Код на модела на Samsung	Подробности	Размери (Ш x В x Д)	3 Порта	4 Порта	5 Порта	6 Порта	8 Порта
DVM	AM017ANLDKH/EU	Нископрофилен канален климатик 1,7 kW	700×199×440	AZEZ8SAMSL03S3				
DVM	AM022ANLDKH/EU	Нископрофилен канален климатик 2,2 kW	700×199×440	AZEZ8SAMSL03S3				
DVM	AM028ANLDKH/EU	Нископрофилен канален климатик 2,8 kW	700×199×440	AZEZ8SAMSL03S3				
DVM	AM036ANLDKH/EU	Нископрофилен канален климатик 3,6 kW	700×199×440	AZEZ8SAMSL03S3				
DVM	AM045ANLDKH/EU	Нископрофилен канален климатик 4,5 kW	900×199×440		AZEZ8SAMSL03M4			
DVM	AM056ANLDKH/EU	Нископрофилен канален климатик 5,6 kW	900×199×440		AZEZ8SAMSL03M4			
DVM	AM071ANLDKH/EU	Нископрофилен канален климатик 7,1 kW	1100×199×440			AZEZ8SAMSL03L5		
DVM	AM090ANLDKH/EU	Нископрофилен канален климатик 9 kW	1300×295×690			AZEZ8SAMST04L5	AZEZ8SAMST04L6	AZEZ8SAMST04L8
DVM	AM017DNLDKG/EU	Нископрофилен канален климатик 1,7 kW	700×199×440	AZEZ8SAMSL03S3				
DVM	AM022DNLDKG/EU	Нископрофилен канален климатик 2,2 kW	700×199×440	AZEZ8SAMSL03S3				
DVM	AM028DNLDKG/EU	Нископрофилен канален климатик 2,8 kW	700×199×440	AZEZ8SAMSL03S3				
DVM	AM036DNLDKG/EU	Нископрофилен канален климатик 3,6 kW	700×199×440	AZEZ8SAMSL03S3				
DVM	AM045DNLDKG/EU	Нископрофилен канален климатик 4,5 kW	900×199×440		AZEZ8SAMSL03M4			
DVM	AM056DNLDKG/EU	Нископрофилен канален климатик 5,6 kW	900×199×440		AZEZ8SAMSL03M4			
DVM	AM071DNLDKG/EU	Нископрофилен канален климатик 7,1 kW	1100×199×440			AZEZ8SAMSL03L5		
DVM	AM022DNMDKG/EU	Канален климатик със среден напор 2,2 kW	850×250×700	AZEZ8SAMST06XS3				
DVM	AM028DNMDKG/EU	Канален климатик със среден напор 2,8 kW	850×250×700	AZEZ8SAMST06XS3				
DVM	AM036DNMDKG/EU	Канален климатик със среден напор 3,6 kW	850×250×700	AZEZ8SAMST06S3	AZEZ8SAMST06S4			
DVM	AM045DNMDKG/EU	Канален климатик със среден напор 4,5 kW	850×250×700	AZEZ8SAMST06S3	AZEZ8SAMST06S4			
DVM	AM056DNMDKG/EU	Канален климатик със среден напор 5,6 kW	850×250×700	AZEZ8SAMST06S3	AZEZ8SAMST06S4			
DVM	AM071DNMDKG/EU	Канален климатик със среден напор 7,1 kW	850×250×700	AZEZ8SAMST06M3	AZEZ8SAMST06M4	AZEZ8SAMST06M5	AZEZ8SAMST06M6	
DVM	AM090DNMDKG/EU	Канален климатик със среден напор 9 kW	1200×250×700			AZEZ8SAMST06L5	AZEZ8SAMST06L6	AZEZ8SAMST06L8
DVM	AM112DNMDKG/EU	Канален климатик със среден напор 11,2 kW	1300×300×700					AZEZ8SAMST06XL8
DVM	AM128DNMDKG/EU	Канален климатик със среден напор 12,8 kW	1300×300×700					AZEZ8SAMST06XL8
DVM	AM140DNMDKG/EU	Канален климатик със среден напор 14 kW	1300×300×700					AZEZ8SAMST06XL8

Комуникационен шлюз за всички модели: AZX6GTCSA2

[5] Airzone е трета страна и не е част от Samsung. Airzone Plenum с клапа, кабелни и безжични термостати и шлюз могат да бъдат закупени директно от уебсайта на Airzone: https://www.airzonecontrol.com/ или като се свържете с екипа по продажби на Airzone на sales@airzonecontrol.com

b.IoT Lite

Samsung b.IoT (Интернет на нещата в сгради) е решение за управление на сгради, което може ефикасно да управлява и пести енергия. Това е отворена платформа с опции за разширяване и съвместимост, която дава възможност за интегрирано управление на основните системи на съоръжението, като например VRF и устройства на трети страни, чрез BACnet интерфейс.

Samsung b.IoT Lite помага за гарантиране на:

- Ефикасни срокове поддръжка
- Намаления на разходите за поддръжка и работа
- Оптимална енергийна ефективност
- Ефикасно управление на интегрираните системи, инсталирани в сградата

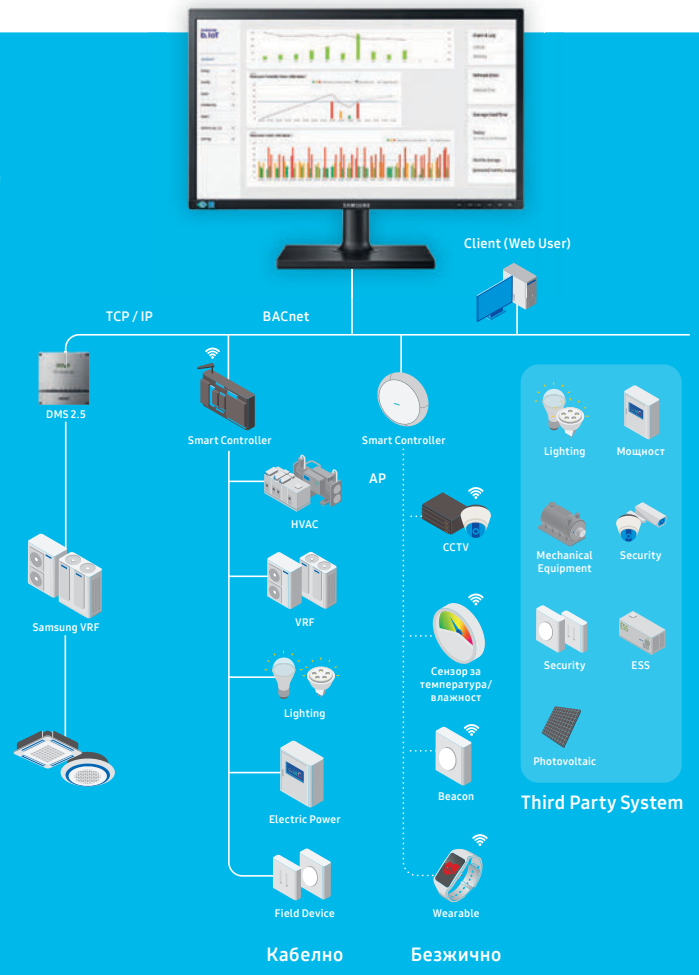

* Тази снимка се отнася до функциите на b.IoT Enterprise
Интелигентният контролер, IoT AP и безжичните устройства се предлагат само за корейския пазар

Samsung b.IoT Lite осигурява:

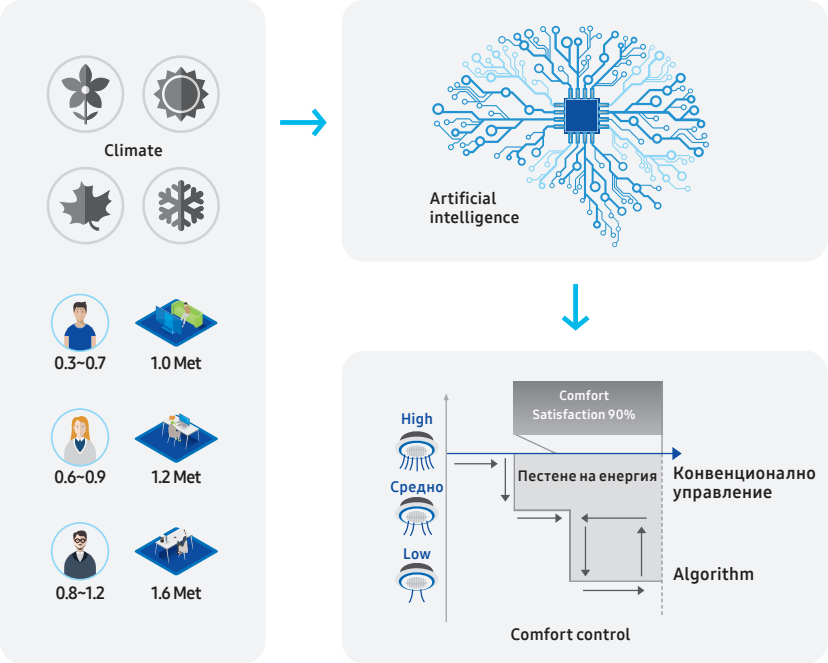

Интелигентни енергоспестяващи алгоритми

- **Базирано на данните управление на комфорта**
  Комфорт, базиран на специфични за потребителя алгоритми
- **Базирано на научаване управление**
  Оптимизирано управление чрез изкуствен интелект (AI)
- **Базирано на заетостта управление**
  Осветление, влажност и температура
- **Установяване на неефикасна работа**
  Време, пространство и температура

Лесна и интелигентна работа

- Оптимална работа за продукти Samsung VRF (DVM)
- Интуитивен графичен интерфейс и удобен редактор на правила за различни решения
- Преглед на тенденции и аларми

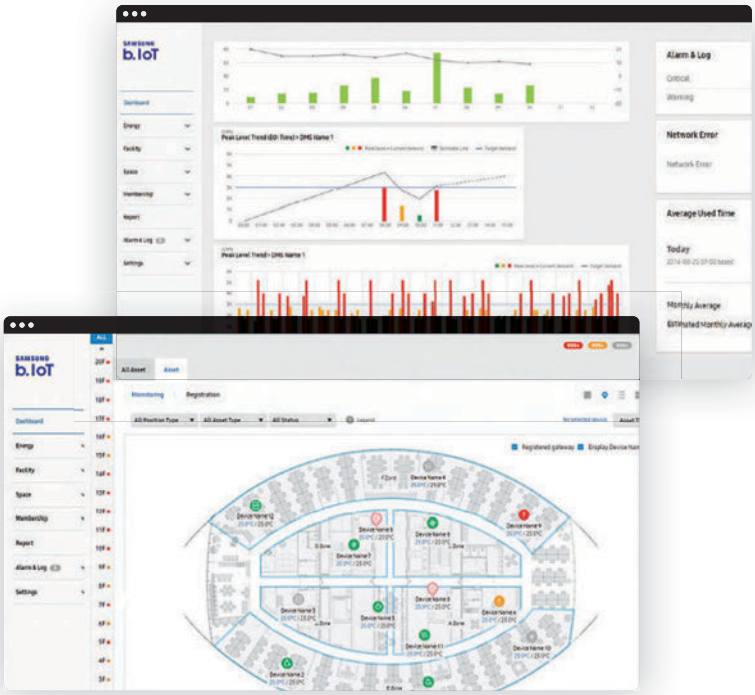

Ефективно управление на използването на енергията

- Анализ на използването на енергията
- Разпределяне на консумацията на енергия

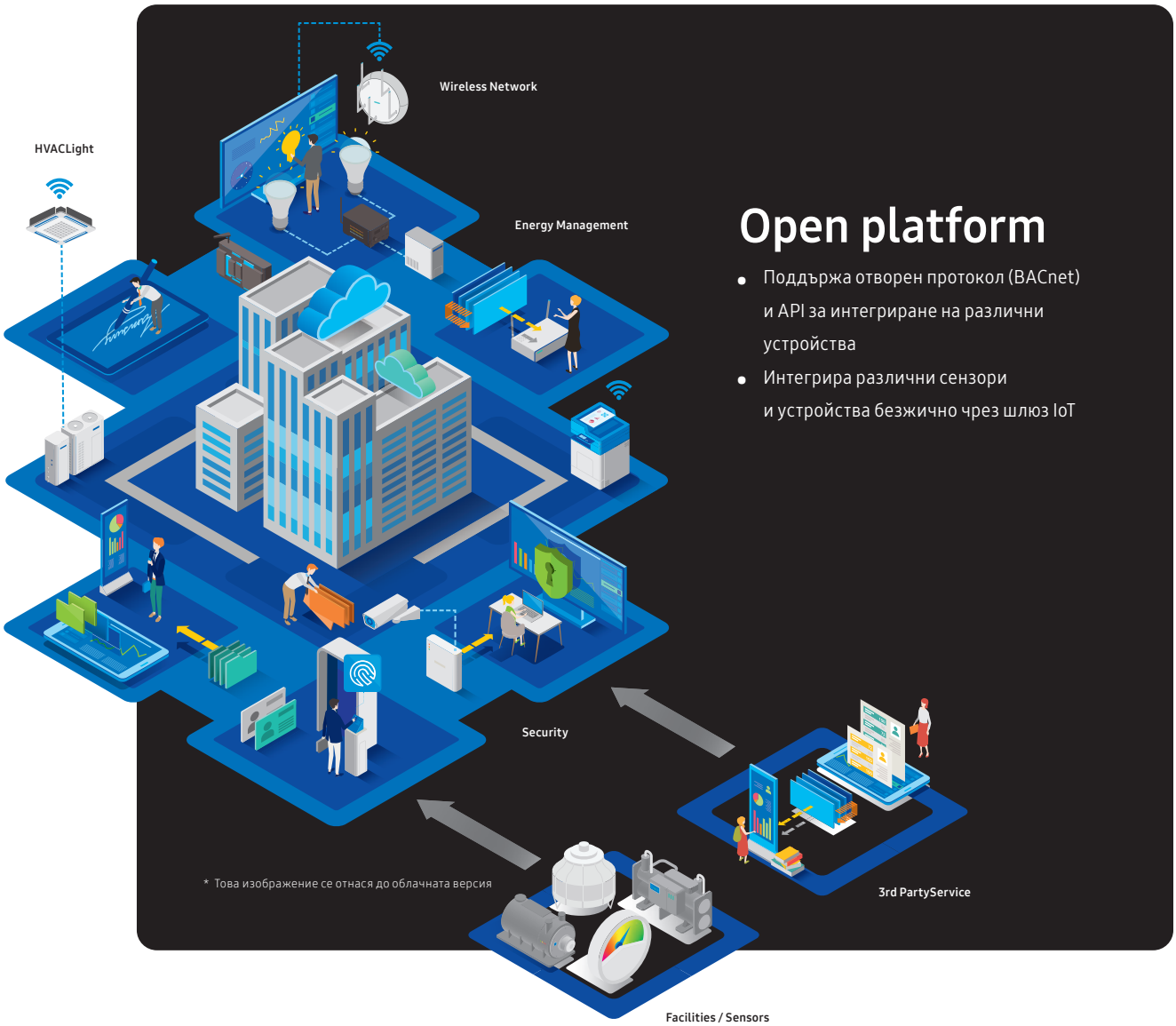

* Това изображение се отнася до облачната версия

Open platform

- Поддържа отворен протокол (BACnet) и API за интегриране на различни устройства
- Интегрира различни сензори и устройства безжично чрез шлюз IoT

Назад към съдържанието

Свързан проект | Интелигентен дом, задвижван от SmartThings

Woodland Houses
Варшава, Полша

Ново сътрудничество с Woodland Houses, разположени близо до Варшава, Полша, предлага уникална комбинация от комфорт и модерност. Това партньорство създава жилищен комплекс от еднофамилни къщи, заобиколен от над 200 хектара гора. Всеки собственик може да се свърже чрез приложението SmartThings[1] на Samsung на своето мобилно устройство, което служи като централен хъб за управление на множество устройства, домакински уреди и системи за контрол на климата.

Samsung внедри усъвършенствани технологии като EHS SPLIT R32 ClimateHub Set, Рекуператор 350m³h, DVM S Mini 4HP модул и QMD WindFree™ климатици. Интегрираното решение „всичко в едно“ EHS SPLIT R32 ClimateHub комбинира отопление, охлаждане и битова гореща вода. Рекуператорът 350m³h поддържа свеж въздушен поток чрез обмен на вътрешен въздух със свеж външен въздух, докато DVM S Mini 4HP модулът и QMD WindFree™ климатиците предлагат контрол на климата с интелигентни функции за лесно управление. Тези технологии осигуряват висок стандарт на живот.

Приложението SmartThings[1] дава възможност на живущите да задават рутинни операции за дома, което позволява автоматични настройки. Този проект демонстрира One Samsung, където различни продукти и технологии на Samsung работят заедно за безпроблемно домашно изживяване. Това интегриране прави управлението на домакинските уреди и контрола на климата лесно, удобно и с повишен комфорт.

[1] Налично за устройства с Android и iOS. Необходима е операционна система iOS 10.0 или по-нова, или Android 5.0 или по-нова. Изискват се Wi-Fi връзка, акаунт в Samsung и предлаган като опция Wi-Fi комплект (MIM-H04N).


Energy
79,30 kWh
0,25 kWh

Свързан проект

Meadow
Herent

Предизвикателството в тази жилищна сграда с 68 апартамента беше да се намери система за централно отопление, която да е екологична, тиха, производителна и да е малка по размер поради ограниченото пространство. Благодарение на партньорството ни със Samsung успяхме да предоставим на нашия клиент каскадна система от високоефективни външни тела и хидромодули с ниска температура. Сега всички апартаменти получават комфортно отопление без неудобства. Ниското звуково налягане и високото налично статично налягане, което позволява канализиране на въздуха на външните тела, прави това едно уникално решение.

Йерун Веркамен
Проектен мениджър в Belcotec

Приложение

Жилищна сграда

Инсталирани продукти Samsung

Високоефективни външни тела DVM S2

DVM Hydro ниска температура

BACnet


CV retour
SAMSUNG


SAMSUNG
SAMSUNG
SAMSUNG
DVM S2 WindFree

Назад към съдържанието

Регламенти и стандарти

Samsung се ангажира да предоставя иновативни продукти и технологии, които подобряват изживяването на клиентите, като същевременно спазва съответните регламенти. Нашите постоянни усилия за научноизследователска и развойна дейност обхващат всички етапи на разработване на продукти – от проектирането и производството до разпространението, употребата и изхвърлянето.

Регламент за екопроектиране

Директивата за екопроектиране е ключова регулаторна рамка, насочена към намаляване на потреблението на енергия от продукти, свързани с енергопотреблението, като същевременно насърчава производителите да пускат на пазара най-ефективните технологии. Директивата е приложима за широк спектър от продукти за охлаждане и отопление, които са категоризирани в различни продуктови групи, наричани лотове за екопроектиране (Ecodesign Lots).

Ecodesign Lot 10 е приложим от 2013 г. и обхваща климатици с капацитет до 12 kW, обикновено използвани в жилища и за малки търговски обекти. Продуктите в този лот трябва да отговарят на определени изисквания за енергийна ефективност и да показват енергиен етикет, за да информират потребителите за тяхната ефективност.

Ecodesign Lot 1 и 2 са приложими от 2015 г. и включват термопомпи „въздух-вода“ за жилища, проектирани за отопление на помещения и битова гореща вода, с капацитет до 400 kW. За продукти до 70 kW се изисква енергиен етикет.

Ecodesign Lot 21 е приложим от 2018 г. LOT 21 обхваща продукти за охлаждане и отопление за по-големи търговски обекти с капацитет над 12 kW. Не се изискват енергийни етикети за тези продукти, но данните за енергийните характеристики трябва да се предоставят онлайн.

	LOT 1/2	LOT 10	LOT 21
Приложимо от	2015	2013	2018
Обхват	Термопомпи „въздух-вода“ ≤ 400 kW	Климатици ≤ 12 kW	Климатици > 12 kW
Изисква се енергиен етикет	✔	✔	
Продуктова гама на Samsung			
	EHS	RAC | FJM | CAC	CAC | DVM | HVM

Регулиране на флуорираните газове

От март 2024 г. влиза в сила новият Регламент (ЕС) № 2024/573 относно флуорираните газове. Регламентът за флуорираните газове има за цел да контролира емисиите на флуорирани газове, използвани като хладилни агенти, за да се намали въздействието им върху глобалното затопляне. С промяната се въвеждат нови правила, включително бъдещи забрани за някои видове флуорирани газове в продуктите и квотна система за ограничаване на общото количество флуорирани газове, пускани на пазара в Европа. Поради тези промени индустрията ще инвестира през следващите години в нови технологии за използване на хладилни агенти с по-нисък потенциал за глобално затопляне (ПГЗ), а в някои приложения ще се използват само нефлуорирани хладилни агенти. Samsung допринася за прехода към хладилни агенти с по-нисък ПГЗ, като например R290, и ще продължава да инвестира в алтернативи и в бъдеще.

От 2025 г. нататък поетапното намаляване на квотите за флуориран газ ще се ускори, като постепенно ще се намали количеството, което може да се използва в приложения в Европа. От 2050 г. вече няма да има квота за флуориран газ за пускане на нови продукти на пазара, което ще доведе до пълното премахване на тези хладилни агенти за нови инсталации. Успоредно с това от 2025 г. и 2027 г. ще започнат забрани за продукти за сплит и моноблок термопомпи и климатични системи.

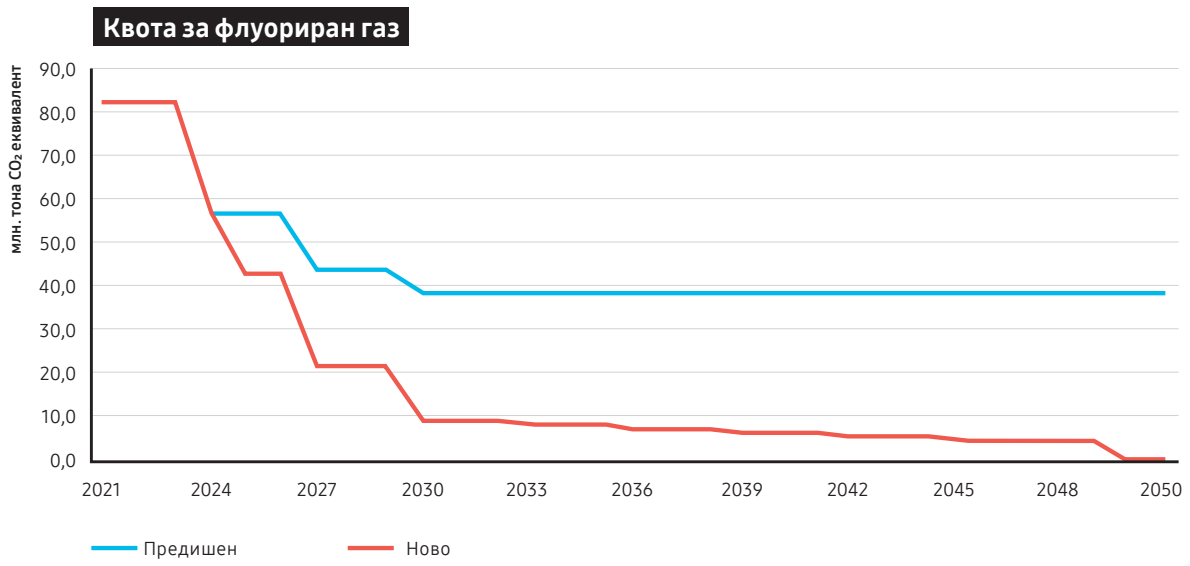

Стандарт EN378

Европейският стандарт EN378 в сила от 31 май 2017 г. предоставя указания на компании, които проектират, монтират, управляват и поддържат климатици, термопомпи и подобни системи, които използват хладилни агенти. Въз основа на характеристиките за достъп на заетите пространства, в които може да възникне изтичане на хладилен агент, и оценка на токсичността и запалимостта на хладилния агент се задават лимити за зареждане на хладилен агент и се предписват мерки за безопасност, за да бъде смекчен рискът при евентуалното възникване на изтичане на хладилен агент.

Категориите на достъп обхващат от общодостъпни зони, като например хотели, ресторанти и търговски зони, до по-ограничени зони с контрол и оторизиране.

Местоположението на хладилните системи следва класификация с четири класа, при която VRF системите обикновено се дефинират като Клас II – или разположени в машинна зала, или на открито. В зависимост от наличната вентилация в помещенията може да са необходими допълнителни мерки, като например механична вентилация или детектори.

Samsung предлага специализирана поддръжка за професионалисти при проектирането на охлаждащи и отоплителни инсталации. Моля, свържете се с вашия представител на Samsung за информация относно поддръжката при привеждане на дизайна на вашия проект в съответствие с изискванията на стандарта EN378.

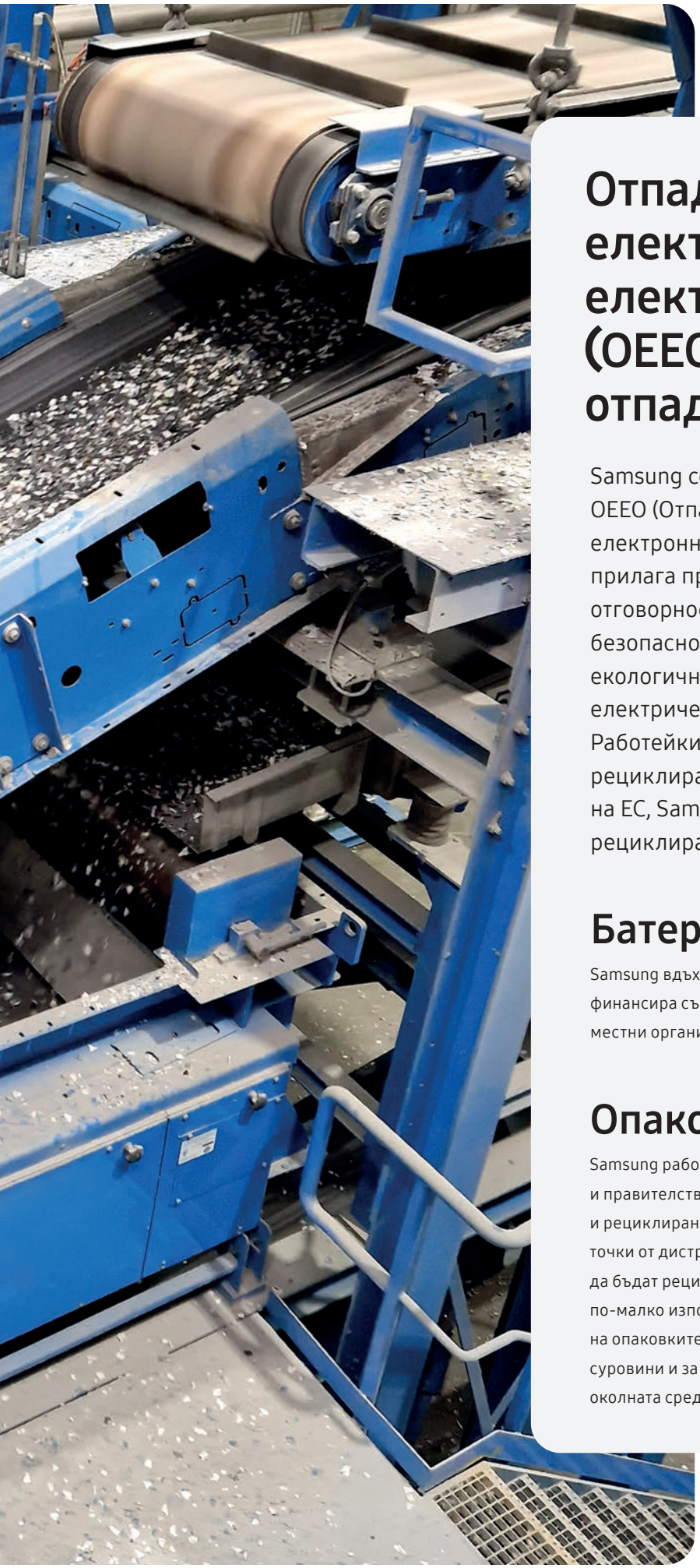

Отпадъци от електрическо и електронно оборудване (OEEO): Електронни отпадъци

Samsung се придържа към директивата за OEEO (Отпадъци от електрическо и електронно оборудване). Директивата прилага принципите за разширена отговорност на производителя. Тя предвижда безопасното събиране, рециклиране и екологично обезвреждане на цялото електрическо и електронно оборудване. Работейки със схеми за колективно рециклиране във всяка държава членка на ЕС, Samsung съфинансира връщането и рециклирането на електронни продукти.

Батерии

Samsung вдъхва нов живот на използвани батерии, като финансира събирането, обработката и рециклирането от местни организации за рециклиране на батерии.

Опаковка

Samsung работи съвместно със схеми за рециклиране и правителствени организации за събиране, разделяне и рециклиране на всички опаковъчни материали в различни точки от дистрибуторската верига. Много материали могат да бъдат рециклирани в нови продукти, като това води до по-малко използване на природни ресурси. Рециклирането на опаковките спомага за повторната употреба на ценни суровини и за намаляване на цялостното въздействие върху околната среда.

Сертификати

Intertek

Intertek е водеща международна фирма, която осъществява качествен контрол на въздуха чрез Total Quality Assurance. За да бъде достоверна, Intertek поддържа широки глобални акредитации и признания за услуги за тестване и сертифициране. Работата с Intertek помага при изработването, функционирането и поддържането в безопасност на продуктите. Опитът на Intertek в областта на стандартите по регулация и издаването на сертификати Ви поставя начело при промените и предизвикателствата.

Intertek предлага програми за сертифициране, които постигат пазарен достъп до различни глобални дестинации, програми за по-екологична среда, както и програми за проверка на спазването на социалната отчетност както за производителите, така и за доставчиците.
Филтърът Tri-Care, панелите за почистване на въздуха за WindFree™ 1-пътна касета, WindFree™ 4-пътна касета и 360-градусовата касета на Samsung са акредитирани от Intertek.

За да проверите текущата валидност на Intertek сертификатите за продукти на Samsung, моля, посетете:
www.intertek.com

intertek
Total Quality. Assured.

Eurovent

Eurovent е известен в целия свят със своята марка за качество „Eurovent Certified Performance“, която удостоверява рейтинга на производителност на климатични и хладилни продукти според европейските и международните стандарти. Марката „Eurovent Certified Performance“ показва, че предписаното изискване за качество е постигнато и не се нуждае от доказване след решението на клиента и производствения процес на производителя.

Eurovent е акредитиран сертифициращ орган на трета страна. Той изгражда доверие у клиентите чрез изравняване конкурентните условия на всички производители и чрез доказване целостта и точността на рейтингите за производителност в индустрията. По този начин предоставя надеждни услуги на цялата екосистема. Климатичните продукти от гамата на Samsung: жилищни Моно сплит(RAC), Мулти сплит (FJM), Професионален сплит (CAC), Променлив поток на хладилния агент (VRF) и EHS, в категорията термопомпи „Въздух–вода“ (A2W), са сертифицирани по Eurovent.

За да проверите текущата валидност на Eurovent сертификатите за продукти на Samsung, моля, посетете:
www.eurovent-certification.com

EUROVENT CERTIFIED PERFORMANCE
www.eurovent-certification.com

VRF

Пълен и рентабилен контрол на климата с VRF

Системите с променлив поток на хладилния агент (VRF) – или Digital Variable Multi (DVM) системи – осигуряват надежден, ефикасен, комфортен и гъвкав контрол на климата за приложения в големи търговски обекти. Те са лесни за инсталиране и предлагат капацитети до 98 HP.

VRF системата свързва едно външно тяло с до 64 вътрешни тела чрез хладилен път за отопление, климатизация, вентилация и възстановяване на топлината в отделни зони. Капацитетът се модулира според изискванията на зоните, което спестява енергия и подобрява климатичния комфорт.


SAMSUNG
DVM S2 | WindFree™
SAMSUNG
DVM S2 | WindFree™

Гама външни тела

Модел	Изображение	Капацитет (HP)													
		4	5	6	8	10	12	14	16	18	20	22	24	26	30
Термопомпа															
Термопомпа DVM S Mini R32		●	●	●											
Термопомпа DVM S		●	●		●	●	●								
Термопомпа DVM S2 Essential (2-тръбна)						●	●	●	●	●					
Термопомпа DVM S2 Standard (2-тръбна)					●	●	●	●	●	●	●	●	●	●	
Термопомпа DVM S2 High Efficiency (2-тръбна)					●	●	●	●	●	●	●	●	●	●	
Възстановяване на топлина															
Възстановяване на топлина DVM S (с комплект за смяна с възстановяване на топлина)		●	●	●											
Възстановяване на топлина DVM S2 High Efficiency (3-тръбна)					●	●	●	●	●	●	●	●	●	●	
Вода към въздух/вода															
DVM S Water					●	●	●				●				●


SAMSUNG
DVM S2 | WindFree™
AMSUNG
S2 | WindFree™

Ръководство за избор

Термопомпа



Модел	DVM S Mini	DVM S		DVM S2 Essential	DVM S2 Standard	DVM S2 High Efficiency
	AM***DXMDKG/EU AM***DXMDNG/EU	AM***BXMDEH/EU AM***BXMDGH/EU	AM***BXMWGH/EU	AM***AXVDGH/EU	AM***AXVAGH/EU	AM***AXVGGH/EU
Тип						
Термопомпа	●	●	●	●	●	●
Възстановяване на топлина						
Капацитет	4–6 HP	4–8 HP	8–12 HP	10–40 HP	8–98 HP	8–98 HP
Възможности за свързване						
WindFree™ касета	●	●	●	●	●	●
360-градусова касета	●	●	●	●	●	●
Канален климатик с нисък напор	●	●	●	●	●	●
Канален климатик със среден напор	●	●	●	●	●	●
Канален климатик с висок напор	●	●	●	●	●	●
ERV Plus/канален климатик OAP		●	●	●	●	●
Стенен монтаж	●	●	●	●	●	●
Таванен/скрит/стоящо тяло		●	●	●	●	●
Хидромодул HE/HT		●	●	●	●	●
MCU комплект						
AHU комплект		●	●	●	●	●
Функции						
Режим на проверка на хладилния агент	●	●	●	●	●	●
Едновременно охлаждане и отопление						
7-сегментен дисплей	●	●	●	●	●	●
Четирипосочна тръбна връзка	●	●	●			
Подобрена Flash Injection™				●	●	●
Охлаждане при 50 °C				●	●	●
Отопление при –25°C[2]			●	●	●	●
Макс. външно статично налягане 110 Pa[2]				●	●	●
Подобрен вентилаторен дифузьор				●	●	●
Намален шум на въздушния поток				●	●	●
Откриване на течове (функция за изпомпване)	●			●	●	●
Нощен безшумен режим	●	●	●	●	●	●
Променлива температура на хладилния агент	●	●	●	●	●	●
Инверторен скрол компресор			●	●	●	●
Двоен BLDC роторен компресор	●	●				
DC мотор на вентилатора	●	●	●	●	●	●
Вентилатор с различно назъбване[2]				●	●	●
Контрол на налягането с Активен AI	●			●	●	●
Размразяване с Активен AI				●	●	●
Анализ на хладилния агент с Активен AI	●			●	●	●
Inverter Checker™ на устройството				●	●	●
Durafin™ Ultra покритие на топлообменника	●	●	●	●	●	●
По-тънка тръба за течност[3]				●	●	●
Вид хладилен агент	R32	R410A	R410A	R410A	R410A	R410A
Технология Smart Protection						
Адаптивна синусоидна вълна	●	●	●	●	●	●
Охлаждана с хладилен агент PCB				●	●	●
Технология Resonance Avoidance	●	●	●	●	●	●

[1] Може да бъде свързано като 2-тръбна система.
[2] Според конкретния модел.
[3] Опция.

Ръководство за избор

Възстановяване на топлина

	DVM S AM***BXMDER/EU AM***BXMDGR/EU	DVM S2 High Efficiency AM***AXVGGR/EU	DVM S Water AM***MXWANR/EU AM***KXWANR/EU
	●[1]		●[1]
	●	●	●
	4–6 HP	8–98 HP	8–90 HP
	●	●	●
	●	●	●
	●	●	●
	●	●	●
	●	●	●
	●	●	●
	●	●	●
	●	●	●
	●	●	●
	●	●	●
	●	●	●
	●	●	●
	●	●	●
	●	●	●
	●		●
		●	
	●	●	
	●	●	
		●	
		●	
		●	
		●	
	●	●	
	●	●	●
		●	●
	●		
	●	●	
		●	
		●	
		●	
		●	
		●	
		●	
		●	
	●	●	●
	R410A	R410A	R410A
	●	●	
		●	●
	●	●	●

Ръководство за избор

Касета



Модел	WindFree™ 1-пътна касета	WindFree™ 4-пътна касета	360-градусова касета
Въздушен поток			
Охлаждане WindFree™	●	●	
360-градусово подаване на въздух			●
Пречистване на въздуха			
SPi комплект		Опция	Опция
Въздушен филтър	●	●	●
Функции			
Съвместим със Samsung SmartThings	●	●	●
Съвместим с Wi-Fi комплект	●	●	●
Сензор за влажност	●	●	●
MDS (Сензор за движение)		Опция	Опция
Автоматична ESP настройка			
Безшумен режим	●	●	
Управление			
С включено безжично дистанционно управление			
Други			
EEV е включен	●	●	●
Вградена дренажна помпа	●	●	●

Други





Модел	Конзола	Подов/таванен	Таванен монтаж с големи мощности	Скрито стоящо тяло	Пакетен подово-стенен
Въздушен поток					
Охлаждане WindFree™					
360-градусово подаване на въздух					
Пречистване на въздуха					
Йонизатор SPi			Опция		
Въздушен филтър	●	●	●	●	●
Функции					
Съвместим със Samsung SmartThings	●	●	●	●	●
Съвместим с Wi-Fi комплект	●	●	●	●	●
Сензор за влажност					
MDS (Сензор за движение)					
Автоматична ESP настройка					
Безшумен режим				●	
Управление					
С включено безжично дистанционно управление	●				
Други					
EEV е включен	●		●	●	●
Вградена дренажна помпа					

Канален климатик

Модел	Канален климатик с нисък напор	Канален климатик със среден напор	Канален климатик с висок напор
Въздушен поток			
Охлаждане WindFree™			
360-градусово подаване на въздух			
Пречистване на въздуха			
SPi комплект		Опция	За конкретния модел
Въздушен филтър	●	●	●
Функции			
Съвместим със Samsung SmartThings	●	●	●
Съвместим с Wi-Fi комплект	●	●	●
Сензор за влажност			
MDS (Сензор за движение)			
Автоматична ESP настройка		●	За конкретния модел
Безшумен режим			
Управление			
С включено безжично дистанционно управление			
Други			
EEV е включен	●	●	●
Вградена дренажна помпа	За конкретния модел	●	За конкретния модел

Модел	Хидромодул HE	Хидромодул HT
Въздушен поток		
Охлаждане WindFree™		
360-градусово подаване на въздух		
Пречистване на въздуха		
Йонизатор SPi		
Въздушен филтър		
Функции		
Съвместим със Samsung SmartThings		
Съвместим с Wi-Fi комплект		
Сензор за влажност		
MDS (Сензор за движение)		
Автоматична ESP настройка		
Безшумен режим		
Управление		
С включено безжично дистанционно управление		
Други		
EEV е включен	●	●
Вградена дренажна помпа		

Стенен монтаж

Модел	WindFree™ Deluxe	Климатик за стенен монтаж серия Max
Въздушен поток		
Охлаждане WindFree™	●	
360-градусово подаване на въздух		
Пречистване на въздуха		
Йонизатор SPi		
Въздушен филтър	●	●
Функции		
Съвместим със Samsung SmartThings	●	●
Съвместим с Wi-Fi комплект	●	●
Сензор за влажност		
MDS (Сензор за движение)		
Автоматична ESP настройка		
Безшумен режим		
Управление		
С включено безжично дистанционно управление	●	
Други		
EEV е включен	За конкретния модел[1]	●
Вградена дренажна помпа		

[1] EEV комплектът е необходим за всички вътрешни тела, които нямат включен EEV комплект; моля, поръчайте EEV комплект отделно.


STEAMING CUPS

Номенклатура

Вътрешни тела

AM	056	D	N	4	D	K	G
1	2	3	4	5	6	7	8

1	Класификация	AM	VRF (DVM)
		AN	Вентилация (ERV)
2	Капацитет		x 1/10 kW (3 цифри)
3	Версия	F	2013
		H	2014
		J	2015
		K	2016
		M	2017
		N	2018
		R	2019
		T	2020
		A	2021
		B	2022
		C	2023
		D	2024
4	Тип на продукта	N	Вътрешно тяло (NASA)
		S	ERV
5	Обозначение напродукта	1	WindFree™ 1-пътна касета
		4	360-градусова касета и WindFree™ 4-пътна касета
		6	360-градусова касета универсална
		N	WindFree™ 4-пътна касета 600 x 600
		L	Канален климатик с ниско статично налягане (Нископрофилен канален климатик)
		M	Канален климатик със средно статично налягане
		H	Канален климатик с високо статично налягане
		E	Канал за обработка на външен въздух
		C	Таванен монтаж
		J	Конзола
		F	Подово-стоящо тяло
		P	Пакетен подово-стенен
		A	Климатик за стенен монтаж AR5000 (без EEV)
		V	Климатик за стенен монтаж AR5000 (с включен EEV)
		B	Хидромодул
		K	ERV (Plus)
6	Функция	F	Flagship
		P	Premium
		D	Deluxe
		S	Стандартен
7	Номинално напрежение	E	1Ф, 220~240 V, 50 Hz
		K	1Ф, 220~240 V, 50/60 Hz
		G	3Ф, 220~240 V, 50 Hz
8	Режим	G	Термопомпа (R32)
		H	Термопомпа (R410A)
		B	Термопомпа (R134A)
		N	ERV

Номенклатура

Външни тела

AM	040	D	X	M	D	K	G
1	2	3	4	5	6	7	8

1	**Класификация**	AM	VRF (DVM)
2	**Капацитет**	x 1/10 HP (3 цифри)	
3	**Версия**	K	2016
		M	2017
		N	2018
		R	2019
		T	2020
		A	2021
		B	2022
		D	2024
4	**Тип на продукта**	X	Външно тяло
5	**Обозначение напродукта**	V	DVM S Essential/Standard/High Efficiency
		W	DVM S Water
		M	DVM S / DVM S Mini
6	**Функция**	A	Стандартен + Обща температура + Модулен
		H	High EER + Ниска температура + Модулен
		G	High EER + Обща температура + Модулен
		D,W	Стандартен + Обща температура + Безмодулен
7	**Номинално напрежение**	E	1Ф, 220~240 V, 50 Hz
		K	1Ф, 220~240 V, 50/60 Hz
		G	3Ф, 380~415 V, 50 Hz
		N	3Ф, 380~415 V, 50/60 Hz
8	**Режим**	G	Термопомпа R32
		H	Термопомпа R410A
		R	Възстановяване на топлина

DVM S Mini

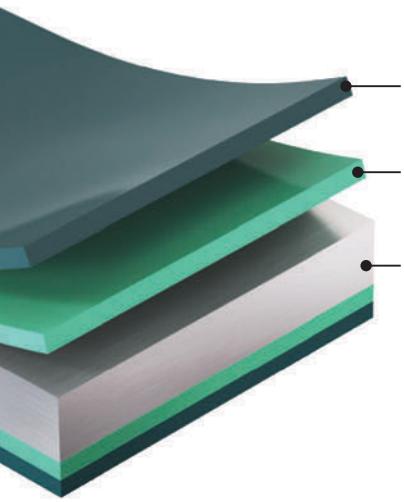

Технология Durafin™ Ultra

Технологията Durafin™ Ultra[1] предпазва топлообменника с двуслойна защита: епоксиден акрилен антикорозионен слой, съчетан със слой от хидрофилна акрилна смола. Това отблъсква водата и предотвратява образуването на корозия по топлообменника, за да поддържа оптимална производителност и ефективност.

Безшумен режим

В комбинация със специално оформени вентилатори и компактен, ненатрапчив дизайн тя създава по-приятна жилищна и работна среда. Функцията „Безшумен режим“[2] създава спокойна среда с намалено ниво на шум.

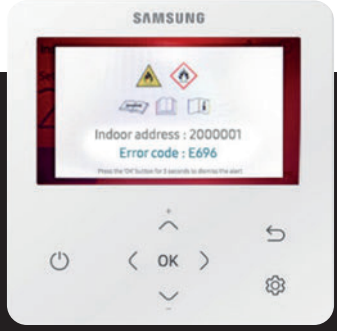

Отговаря на изискванията за безопасност

Устройствата за безопасност, интегрирани в DVM S Mini R32, гарантират максимална гъвкавост със стандарта IEC 60335-2-40. Външното тяло е оборудвано със спирателен вентил и батерия, а свързаните вътрешни тела разполагат с вграден сензор за откриване на теч на хладилен агент R32. Дистанционното управление[3] има система за звуково и визуално предупреждение, за да предупреждава потребителите в случай на теч на R32.

ВИДЕО
DVM S Mini
Авариен режим

Готова за Samsung b.IoT Lite

Samsung b.IoT (Интернет на нещата в сгради) е решение за управление на сгради, което може ефикасно да управлява и помага за пестене на енергия. Това е отворена платформа с опции за разширяване и съвместимост, която дава възможност за интегрирано управление на основните системи на съоръжението. Комбинацията между DVM S Mini R32 и b.IoT Lite проправя пътя за опростени инсталации, оптимизирано управление на енергията и ефективна работа, като същевременно поддържа цялостен надзор на интегрираните системи.

Интелигентно управление

DVM S Mini R32 подобрява потребителската работа чрез Wi-Fi управление благодарение на фабрично интегрирания единичен Wi-Fi комплект (MIM-H14EN). Това позволява безпроблемно управление чрез интуитивното приложение SmartThings[4] и дава възможност на потребителите да следят използването на енергия и да регулират настройките в движение, гарантирайки хармоничен баланс между комфорт и използване на енергия5.

Активен AI

DVM S Mini R32 е оборудвана с множество функции на Активен AI, предназначени да подобрят ефективността и комфорта на потребителя:

Анализ на хладилния агент с Активен AI използва технология за дълбоко научаване, за да събира и анализира различни работни данни в реално време, проактивно предупреждава потребителите, ако нивото на хладилния агент е твърде ниско, гарантирайки оптимална производителност.

Контрол на високото налягане с Активен AI регулира високото налягане въз основа на дължината на тръбния път и денивелацията, използвайки алгоритъм за научаване на AI, за да намалява ненужно високото налягане, с което подобрява консумацията на енергия и ефективността.

Контрол на ниското налягане с Активен AI[6] научава моделите на охлаждане, за да достига бързо до целевото ниско налягане, с което пести енергия като предотвратява преохлаждане, и подобрява комфорта като ускорява процеса на охлаждане.

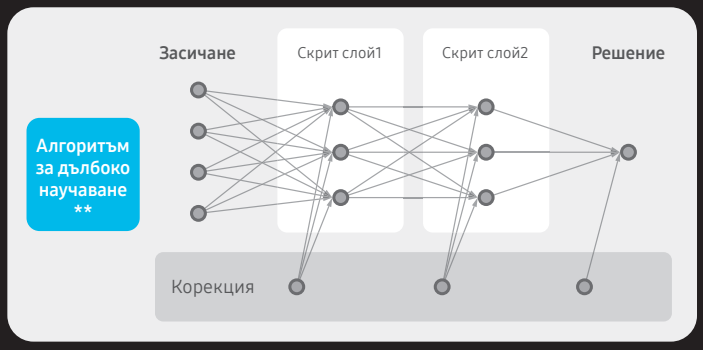

ВИДЕО
DVM S Mini
Контрол на високото налягане

ВИДЕО
DVM S Mini
Контрол на ниското налягане

[1] Предлага се само за определени модели. Въз основа на вътрешни изпитвания, потвърдени от TUV Rheinland, в съответствие с ISO 9227, ISO 14993 и ISO 21207, използващи мостри от топлообменника на външно тяло на DVM. Моля, свържете се с техническите специалисти на Samsung за по-подробна информация. Въз основа на изпитване от външна лаборатория, като се прилага действителното налягане на охлаждащата течност за 1 минута след изпитване със солени пръски (SST) за над 10 000 часа.
[2] Безшумен режим може да бъде активиран от инсталатора в зависимост от кода на модела по време на етапа на инсталиране/обслужване. Намаляването на звуковите нивата на шум може да намали капацитета на термопомпата. В зависимост от температурата на околната среда.
[3] Налично само за модели с кодове: MWR-WG01JN и MWR- WG01KN.
[4] Необходими са акаунт в приложението SmartThings на Samsung и интернет връзка. Необходима е операционна система iOS 10.0 или по-нова, или Android 5.0 или по-нова.
[5] Налично само в избрани модели.
[6] Въз основа на вътрешни изпитвания на охлаждането при температура, зададена на 22 °C, и използване на автоматичен режим за 4 часа, при стайна температура от 33 °C и външна температура от 35 °C. Тестваният модел бе AM060DXMDKG/EU, свързан към вътрешно тяло AM140DN4DKG/EU с 25 m тръбни връзки. Изминалото време бе измерено, когато стайната температура достигна 25 °C.

Спецификации

DVM S Mini R32

- Хоризонтално отвеждане на въздуха и задно всмукване чрез един аксиален BLDC инверторен вентилатор (4~6 HP).
- Интегрирани устройства за безопасност (стандарт IEC 60335-2-40):
  - спирателен вентил и батерия (във външното тяло)
  - сензор за откриване на теч на хладилен агент R32 (във вътрешното тяло)
  - система за звуково и визуално предупреждение (кабелно управление)
- Контрол на налягането с Активен AI.
- Анализ на хладилния агент с Активен AI.
- Durafin™ Ultra покритие на топлообменника.
- Наличен е Нощен безшумен режим.
- Сертифициран по Eurovent и е в съответствие със стандарта ErP (Ecodesign).
- Четирипосочна тръбна връзка.
- Вътрешни касети с вграден Wi-Fi.
- Готово за b.IoT Lite.



Модел			AM040DXMDKG/EU	AM050DXMDKG/EU	AM060DXMDKG/EU
Електрозахранване		**Ф, #, V, Hz**	1Ф, 2, 220~240 V, 50/60 Hz	1Ф, 2, 220~240 V, 50/60 Hz	1Ф, 2, 220~240 V, 50/60 Hz
Производителност					
HP		HP	4	5	6
Капацитет	Охлаждане	kW	12,1	14	15,5
	Отопление	kW	12,1	14	15,5
Максимален брой на вътрешните тела, които могат да свържат		ea	8	9	10
Общ капацитет на свързаните вътрешни тела	Мин.	kW	6	7	7,8
	Макс.	kW	15,7	18,2	20,2
Мощност					
Захранване	Охлаждане	kW	3,73	4,83	5,62
	Отопление (максимално)	kW	2,75 (3,55)	3,37 (4,10)	3,78 (5,00)
Електрозахранване	Охлаждане	A	17,1	22,1	25,7
	Отопление (максимално)	A	12,6 (16,2)	15,4 (18,8)	17,3 (22,9)
Ток	MCA	A	22	24	32
	MFA	A	25	32	40
Енергийна ефективност [1]					
EER (номинална, охлаждане)		W/W	3,24	2,9	2,76
COP (номинална, отопление)		W/W	4,4	4,15	4,1
SEER (касета)		W/W	8,50/7,90	8,20/7,40	8,00/7,20
SCOP (касета)		W/W	5,10/4,80	5,10/4,70	5,10/4,60
ηs,c% - ηs,h % касета		%	337%-201%	325%-201%	317%-201%
ηs,c% - ηs,h % с въздуховод		%	313%-189%	293%-185%	285%-181%
Компресор					
Тип		-	BLDC двойнороторен	BLDC двойнороторен	BLDC двойнороторен
Мощност			4,35	4,35	4,35
Масло	Тип	-	POE	POE	POE
	Първоначално зареждане	куб. cm	1,5	1,5	1,5
Вентилатор					
Вид и посока на въздуха		-	Аксиален	Аксиален	Аксиален
		-	Хоризонтален	Хоризонтален	Хоризонтален
Брой вентилатори		ea	1	1	1
Дебит на въздушния поток		m^3/min	69	77	80
Мотор на вентилатора					
Модел		-	BLDC мотор	BLDC мотор	BLDC мотор
Мощност x брой		W	122 x 1	122 x 1	122 x 1
Тръбни връзк					
Тръба за течна фаза		Ø, mm	9,52	9,52	9,52
		Ø, инч	3/8	3/8	3/8
Тръба за газова фаза		Ø, mm	15,88	15,88	19,05
		Ø, инч	5/8	5/8	3/4
Дължина на тръбните връзки (външно/вътрешно тяло)3	Макс. (Екв.)	m	80 (100)	80 (100)	80 (100)
Дължина на тръбите (1-во разклонение към вътрешно тяло)3	Макс.	m	40	40	40
Обща дължина на тръбите (система)	Макс.	m	150	150	150
Денивелация (външно тяло, в най-високото положение)	Макс.	m	30	30	30
Денивелация (вътрешно тяло, в най-високото положение)	Макс.	m	25	25	25
Денивелация (вътрешно тяло/вътрешно тяло)3	Макс.	m	15	15	15
Кабелни връзк					
Комуникация	Мин.	mm^2	0,75	0,75	0,75
	Забележка	-	F1, F2	F1, F2	F1, F2
Хладилен агент					
Тип			R32 (Флуориран парников газ, ПГЗ=675)		
Фабрично зареждане		kg/t CO_2e	2,20/1,49	2,20/1,49	2,20/1,49
Звук[2]					
Звуково налягане	Охлаждане	dB(A)	55	57	58
	Отопление	dB(A)	57	59	60
Сила на звука	Охлаждане	dB(A)	68	70	71
	Отопление	dB(A)	72	74	76
Външни размери					
Нетно тегло		kg	90	90	90
Нетни размери (Ш x В x Д)		mm	940 x 840 x 460	940 x 840 x 460	940 x 840 x 460
на работната температура					
Охлаждане		°C	−5,0~48,0	−5,0~48,0	−5,0~48,0
Отопление		°C	−25,0~26,0	−25,0~26,0	−25,0~26,0

	AM040DXMDNG/EU	AM050DXMDNG/EU	AM060DXMDNG/EU
			
	3Ф, 4, 380–415 V, 50/60 Hz	3Ф, 4, 380–415 V, 50/60 Hz	3Ф, 4, 380–415 V, 50/60 Hz
	4	5	6
	12,1	14	15,5
	12,1	14	15,5
	8	9	10
	6	7	7,8
	15,7	18,2	20,2
	3,73	4,83	5,62
	2,75 (3,55)	3,37 (4,10)	3,78 (5,00)
	5,9	7,6	8,8
	4,3 (5,6)	5,3 (6,4)	5,9 (7,8)
	16,1	16,1	16,1
	20	20	20
	3,24	2,9	2,76
	4,4	4,15	4,1
	8,50/7,90	8,20/7,40	8,00/7,20
	5,10/4,80	5,10/4,70	5,10/4,60
	337%-201%	325%-201%	317%-201%
	313%-189%	293%-185%	285%-181%
	BLDC двойнороторен	BLDC двойнороторен	BLDC двойнороторен
	4,35	4,35	4,35
	POE	POE	POE
	1,5	1,5	1,5
	Аксиален	Аксиален	Аксиален
	Хоризонтален	Хоризонтален	Хоризонтален
	1	1	1
	68	77	80
	BLDC мотор	BLDC мотор	BLDC мотор
	122 x 1	122 x 1	122 x 1
	9,52	9,52	9,52
	3/8	3/8	3/8
	15,88	15,88	19,05
	5/8	5/8	3/4
	80 (100)	80 (100)	80 (100)
	40	40	40
	150	150	150
	30	30	30
	25	25	25
	15	15	15
	0,75	0,75	0,75
	F1, F2	F1, F2	F1, F2
	R32 (Флуориран парников газ, ПГЗ=675)		
	2,20/1,49	2,20/1,49	2,20/1,49
	55	57	58
	57	59	60
	68	70	71
	72	74	76
	90	90	90
	940 x 840 x 460	940 x 840 x 460	940 x 840 x 460
	–5,0~48,0	–5,0~48,0	–5,0~48,0
	–25,0~26,0	–25,0~26,0	–25,0~26,0

[1] Техническите показатели се базират на следните условия за изпитване:
- Охлаждане: Вътрешна температура: 27 °C (по сух термометър), 19 °C (по мокър термометър), Външна температура: 35 °C (по сух термометър), 24 °C (по мокър термометър)
- Отопление: Вътрешна температура: 20 °C (по сух термометър), 15 °C (по мокър термометър), Външна температура: 7 °C (по сух термометър), 6 °C (по мокър термометър)
- Еквивалентен хладилен път: 7,5 m, Денивелация: 0 m

[2] Нивото на звуково налягане е измерено в звукопоглъщащо помещение. Нивото на звуково налягане е относителна стойност, зависеща от разстоянието и акустичната среда. В зависимост от условията на работа нивото на звуково налягане може да се различава. Нивото на звукова мощност е абсолютна стойност, която даден звуков източник генерира. Сила на звука: Работният режим на външното и на вътрешното тяло е „Охлаждане“, а на хидромодула е „Отопление“.

[3] ВЪНШНО ТЯЛО: Външно тяло, IDU: Вътрешно тяло

EUROVENT CERTIFIED PERFORMANCE
www.eurovent-certification.com

DVM S

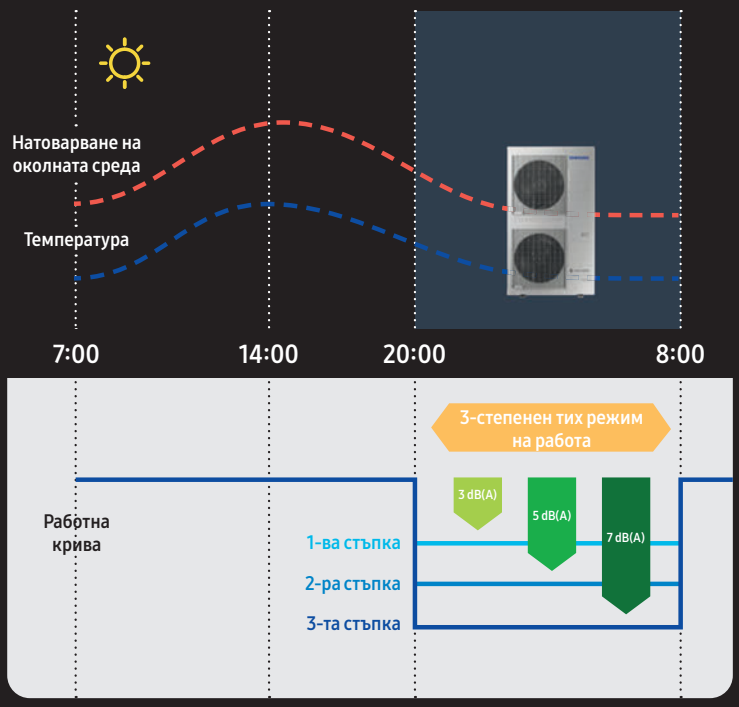

Висок капацитет в компактен дизайн

DVM S комбинира висок капацитет до 12 HP. Това е един от най-компактните климатици в своя клас днес, което прави DVM S много лесен и икономичен за монтаж и работа, без да се прави компромис с производителността. Той използва икономично ценното пространство благодарение на компактен дизайн. С височина само 1210 mm и площ едва 0,318 m², целият му обем е с 5% по-малък от този на конкурентните модели[1]. Това го прави удобна, спестяваща пространство опция в офиси и може да бъде монтиран лесно в широк диапазон от местоположения.

[1] Въз основа на вътрешни изпитвания. Сравнение на височината на 6 HP модели: Samsung DVM S = 1210 mm в сравнение с модел на конкурентна марка = 1380 mm.

Безшумен режим

Като създава по-малко шум от конвенционалните модели на Samsung, DVM S налага по-малко смущения в жилищни и работни среди. Нейният компактен, ненатрапчив дизайн и специално оформени ламели на вентилатора помагат за намаляване на нивото на звука в 3 стъпки, което създава по-приятна среда.

Освен това тихата ѝ работа през нощта създава спокойна среда с намалено ниво на шум от 3 – 7 dB(A)[1].

[1] Въз основа на вътрешни изпитвания, сравняващи безшумен режим с нормален работен режим. Нивото на звуково налягане е измерено в звукопоглъщащо помещение. Нивото на звуково налягане е относителна стойност, зависеща от разстоянието и акустичната среда. В зависимост от условията на работа нивото на звуково налягане може да се различава. Безшумният режим е достъпен чрез настройка на опция.

Спецификации

Термопомпа DVM S (R410A)

- Хоризонтално отвеждане на въздуха и задно всмукване чрез един (4~5 HP) или два (8~14 HP) BLDC инверторен(и) вентилатор(а) с перки.
- Във всеки модул се помещава един компресор: Двойнороторен BLDC (4~8 HP) или инверторен с технология Flash Injection (10~14 HP).
- Управление на микрочестотата на компресора със стъпка 0,01 Hz.
- Наличен е Нощен безшумен режим.
- Сертифициран по Eurovent и е в съответствие със стандарта ErP (Ecodesign).
- Четирипосочна тръбна връзка.



Модел			AM040BXMDEH/EU	AM050BXMDEH/EU	AM080BXMDGH/EU
Електрозахранване		**Ф, #, V, Hz**	1Ф, 2, 220 – 240 V, 50 Hz	1Ф, 2, 220 – 240 V, 50 Hz	3Ф, 4, 380 – 415 V, 50 Hz
Производителност					
HP		**HP**	4	5	8
Капацитет	**Охлаждане**	**kW**	12,1	14	22,4
	Отопление	**kW**	12,1	14	22,4
Максимален брой на вътрешните тела, които могат да свържат		**ea**	6	8	13
Общ капацитет на свързаните вътрешни тела	**Мин.**	**kW**	5,6	7	11,2
	Макс.	**kW**	15,7	18,2	29,1
Мощност					
Захранване	**Охлаждане**	**kW**	3,9	5,19	10,98
	Отопление	**kW**	3,23	4,12	6,4
Електрозахранване	**Охлаждане**	**A**	17,8	23,8	17,2
	Отопление	**A**	14,8	18,9	10
Ток	**Минимална SSC стойност**	**MVA**	-	-	3,4
	MCA	**A**	24	27	18,4
	MFA	**A**	32	40	25
Енергийна ефективност[1]					
EER (номинална, охлаждане)		**W/W**	3,1	2,7	2,04
COP (номинална, отопление)		**W/W**	3,75	3,4	3,5
SEER (касета)		**W/W**	7,6	7,35	6
SCOP (касета)		**W/W**	4,2	4,4	4,25
Компресор					
Тип		**-**	BLDC двойнороторен	BLDC двойнороторен	BLDC двойнороторен
Мощност		**kW × n**	4,04 x 1	4,04 x 1	4,78 x 1
Масло	**Тип**	**-**	PVE	PVE	PVE
	Първоначално зареждане	**куб. cm**	1700	1700	1700
Вентилатор					
Вид и посока на въздуха		**-**	Аксиален	Аксиален	Аксиален
		-	Хоризонтален	Хоризонтален	Хоризонтален
Брой вентилатори		**ea**	1	1	2
Дебит на въздушния поток		**m³/min**	64	70	135
Външно статично налягане	**Макс.**	**mmAq**	3	3	3
		Pa	29,4	29,4	29,4
Мотор на вентилатора					
Модел		**-**	BLDC мотор	BLDC мотор	BLDC мотор
Мощност x брой		**W**	125 x 1	139 x 1	139 x 2
Тръбна връзка					
Тръба за течна фаза		**Ø, mm**	9,52	9,52	9,52
		Ø, инч	3/8	3/8	3/8
Тръба за газова фаза		**Ø, mm**	15,88	15,88	19,05
		Ø, инч	5/8	5/8	3/4
Дължина на тръбните връзки (външно/вътрешно тяло)3	**Макс. (Екв.)**	**m**	50 (65)	50 (65)	100 (130)
Дължина на тръбите (1-во разклонение към вътрешно тяло)3	**Макс.**	**m**	40	40	40
Обща дължина на тръбите (система)	**Макс.**	**m**	150	150	300
Денивелация (външно тяло, в най-високото положение)	**Макс.**	**m**	30	30	30
Денивелация (вътрешно тяло, в най-високото положение)	**Макс.**	**m**	25	25	30
Денивелация (вътрешно тяло/вътрешно тяло)3	**Макс.**	**m**	15	15	30
Кабелни връзк					
Комуникация	**Мин.**	**mm²**	0,75	0,75	0,75
	Забележка	**-**	F1, F2	F1, F2	F1, F2
Хладилен агент					
Тип			R410A (Флуориран парников газ, GWP=2088)		
Фабрично зареждане		**kg/t CO_2e**	2,00/4,18	2,50/5,22	3,70/7,73
Звук[2]					
Звуково налягане	**Охлаждане**	**dB(A)**	53	56	58
	Отопление	**dB(A)**	56	58	59
Сила на звука		**dB(A)**	70	73	73
Външни размери					
Нетно тегло		**kg**	79	84	115
Нетни размери (Ш x В x Д)		**mm**	940 x 998 x 330	940 x 998 x 330	940 x 1420 x 330
Работна температура					
Охлаждане		**°C**	–5,0~48,0	–5,0~48,0	–5,0~48,0
Отопление		**°C**	–20,0~24,0	–20,0~24,0	–20,0~24,0

		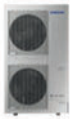	
	AM080BXMWGH/EU	AM100BXMWGH/EU	AM120BXMWGH/EU
	3Ф, 4, 380 – 415 V, 50 Hz	3Ф, 4, 380 – 415 V, 50 Hz	3Ф, 4, 380 – 415 V, 50 Hz
	8	10	12
	22,4	28	33,6
	22,4	28	33,6
	13	18	21
	11,2	14	16,8
	29,1	36,4	43,6
	9,96	12,73	14,3
	5,89	7,78	9,21
	15,6	20	22,4
	9,2	12,2	14,4
	3,4	4,6	5,1
	18	21,5	23,5
	25	30	30
	2,25	2,2	2,35
	3,8	3,6	3,65
	6,3	6,4	6,5
	4,25	4,15	4,5
	Скрол инвертор	Скрол инвертор	Скрол инвертор
	5,18 x 1	6,39 x 1	6,39 x 1
	PVE	PVE	PVE
	1100	1100	1100
	Аксиален	Аксиален	Аксиален
	Хоризонтален	Хоризонтален	Хоризонтален
	2	2	2
	135	165	166
	3	3	3
	29,4	29,4	29,4
	BLDC мотор	BLDC мотор	BLDC мотор
	139 x 2	244 x 2	244 x 2
	9,52	9,52	12,70
	3/8	3/8	1/2
	19,05	22,22	28,58
	3/4	7/8	1 1/8
	100 (130)	160 (185)	160 (185)
	40	40	40
	300	300	300
	50	50	50
	40	40	40
	50	50	50
	0,75	0,75	0,75
	F1, F2	F1, F2	F1, F2
	R410A (Флуориран парников газ, GWP=2088)		
	3,70/7,73	4,30/8,98	4,80/10,02
	58	58	60
	59	64	64
	73	74	76
	135	155	162
	940 x 1420 x 330	940 x 1630 x 460	940 x 1630 x 460
	–5,0~48,0	–5,0~52,0	–5,0~52,0
	–20,0~24,0	–25,0~24,0	–25,0~24,0

[1] Техническите показатели се базират на следните условия за изпитване:
- Охлаждане: Вътрешна температура: 27 °C (по сух термометър), 19 °C (по мокър термометър), Външна температура: 35 °C (по сух термометър), 24 °C (по мокър термометър)
- Отопление: Вътрешна температура: 20 °C (по сух термометър), 15 °C (по мокър термометър), Външна температура: 7 °C (по сух термометър), 6 °C (по мокър термометър)
- Еквивалентен хладилен път: 7,5 m, Денивелация: 0 m

[2] Нивото на звуково налягане е измерено в звукопоглъщащо помещение. Нивото на звуково налягане е относителна стойност, зависеща от разстоянието и акустичната среда. В зависимост от условията на работа нивото на звуково налягане може да се различава. Нивото на звукова мощност е абсолютна стойност, която даден звуков източник генерира. Сила на звука: Работният режим на външното и на вътрешното тяло е „Охлаждане“, а на хидромодула е „Отопление“.

[3] ВЪНШНО ТЯЛО: Външно тяло, IDU: Вътрешно тяло

EUROVENT CERTIFIED PERFORMANCE
www.eurovent-certification.com

DVM S2

По-висока енергийна ефективност

DVM S2 е оборудвана с четири иновативни технологични компонента, които заедно осигуряват по-голяма енергийна ефективност на DVM S2.

7-ото поколение IGBT

Високоефективният IGBT транзистор (Insulated Gate Bipolar Transistor) намалява загубата на проведеното електричество.

По-голям топлообменник

По-големият топлообменник може да прехвърля повече енергия наведнъж, а оптимизираният му път на хладилния агент осигурява максимален дебит и свежда до минимум евентуалните загуби. Този топлообменник дава възможност за 36,2% по-голяма топлоотдаваща площ при по-малката платформа[1] и 23,7% по-голяма топлоотдаваща площ при по-голямата платформа[2]. Електрозахранващият модул, който е неразделна част от инверторната система, е подобрен, за да намалява разсейването на топлината и да пести енергия.

[1] DVM S2 е оборудван с по-голям топлообменник от конвенционалния модел AM100JXVAGH/ET. HX дължина: 1700 mm → 1910 mm. Широчина на платформата: 880 → 930 [mm].
[2] DVM S2 е оборудван с по-голям топлообменник от конвенционалния модел AM200KXVAGH/ET. HX дължина: 2100 mm → 2600 mm.

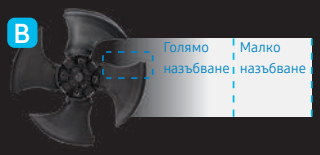

Вентилатор с различно назъбване

Аеродинамичният вентилатор с различно назъбване свежда до минимум турбулентността на въздушния вихър, което намалява въздушното съпротивление. Високоефективният вентилатор с различно назъбване намалява консумацията на енергия с 32% и същевременно осигурява по-голям въздушен поток[1]. Уредът използва изключителен скрол компресор Samsung, което го прави по-енергийно ефективен в сравнение с настоящата гама DVM S.

[1] Вентилатор с различно назъбване е възприет за малка платформа. Въз основа на сравнение с 12 HP модели.

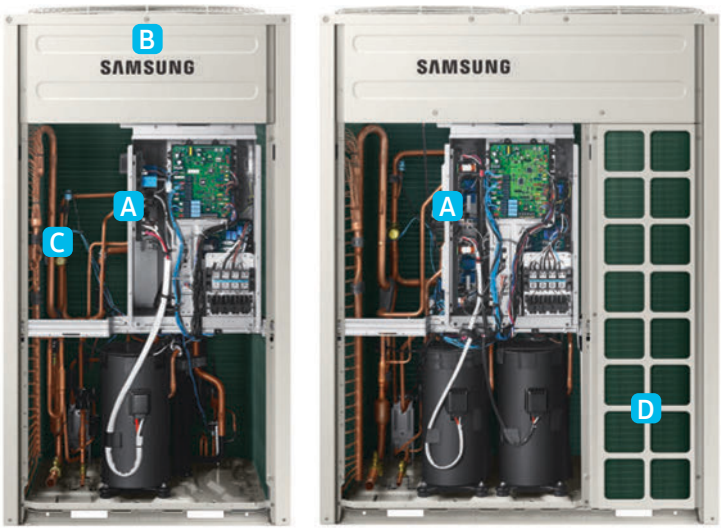

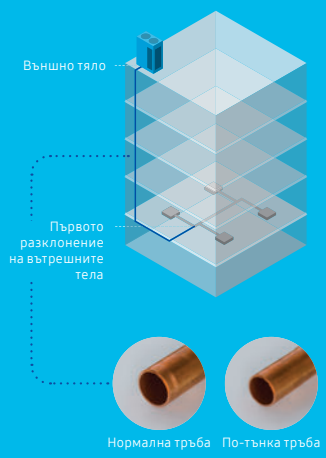

По-тънка тръба за течност

(Опционално намаление на диаметъра)

DVM S2 изисква по-малко хладилен агент, тъй като може да използва по-тънка тръба за течност[1]. Така тя пести разходи за монтаж и поддръжка на хладилен агент и тръбни материали. Освен това намалената дължина на тръбите може да доведе до намаляване на хладилния агент с 28%[2]. Стига максималната дължина на тръбите да е изпълнена, е възможно монтиране на тръба за течност с диаметър, който е с едно ниво по-малък от основната тръба. Това ви дава възможност да спестите използваните тръби и хладилен агент.

[1] Може да се използва по-тънка тръба за течност между външното тяло и първото разклонение на вътрешните тела. Диаметърът на по-тънката тръба ще зависи от диаметъра на тръбата, която се използва обичайно. Може да не се предлага при определени условия на монтаж и не е съвместимо с определени функции на AI на външните тела. Моля, свържете се с техническите специалисти на Samsung за наличността и за по-подробна информация.
[2] Въз основа на вътрешни измервания. Когато се използва по-тънка тръба вместо нормална такава за основната тръба с фреон в течна фаза при същия капацитет на климатичната система, необходимото количество хладилен агент може да се намали средно с 28%.

Компресор AFI (Advanced Flash Injection) Compressor™

Компресорът Samsung AFI Compressor™ комбинира Flash Injection технология с подсилена изолация Triple Profile Wrap и технология Optimal Discharge Superheat Control. Той осигурява ново ниво на комфорт, като поддържа приятно прохладни или топли условия във всеки ъгъл на сградата през цялата година.

Flash Injection технологията увеличава потока на хладилния агент. Така компресорът продължава да работи надеждно, което подобрява отоплението дори при ниски температури. Изолацията Triple Profile Scroll създава много по-голяма камера и може да издържа на по-високо налягане, докато се върти надеждно с висока скорост. Комбинирането ѝ с мотора Dual Magnet Motor, който увеличава ротационната мощност, създава най-големия обем на изместване в света[1].

Технологията Optimal Discharge Superheat (DSH) Control автоматично регулира степента на отвеждане на свръхтоплината, за да отоплява по-ефикасно и ефективно в сравнение с предишното поколение на DVM S.

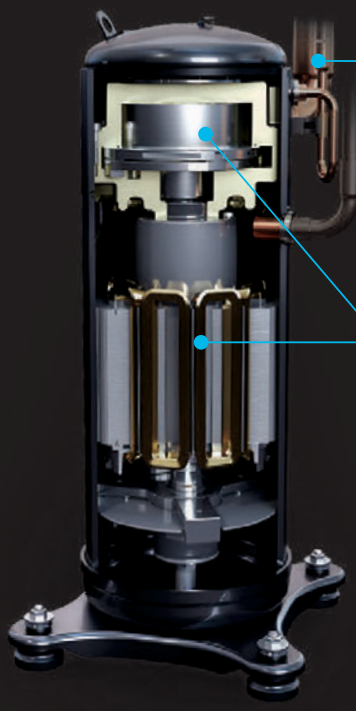

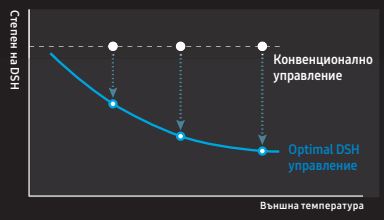

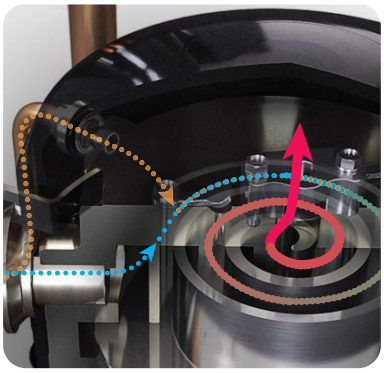


Изолация Triple Profile Scroll

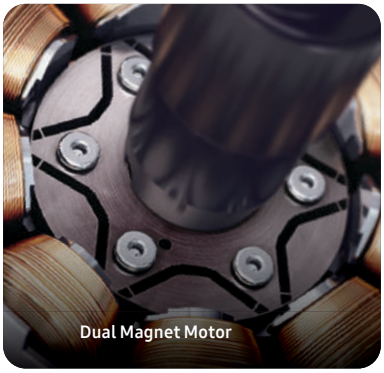
Dual Magnet Motor

[1] Samsung циркулира 14 400 cc/sec хладилен агент (= 90 cc (обем на изместване) x 160 rps (оборота в секунда)), докато Компания A циркулира 12 480 куб. cc/sec (= 96 cc x 130 rps), Компания B циркулира 14 080 cc/sec (= 88 cc x 160 rps), а Компания C циркулира 12 320 cc/sec (=88 cc x 140 rps).

Подобрен авариен режим на работа

Когато климатичната система съдържа няколко външни тела Samsung DVM S2, технологията за контролиране на регулирането на хладилния агент гарантира, че можете да продължите да работите, като използвате само един компресор при авария.

Затова, ако всички уреди без един не работят или се обслужват и който и да е компресор на оставащия уред работи правилно, той ще продължи да охлажда или отоплява до 8 часа. Той гарантира, че можете да поддържате комфортна среда в помещенията, докато цялата система започне да функционира правилно отново.

Конвенционален уред
Налично когато един или няколко компресора работят във всеки уред в цялата система.

DVM S2
Налично когато който и да е компресор работи в цялата система.

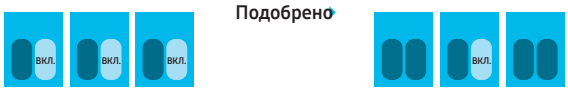

Примерни случаи на неизправност	Авариен режим на работа	
	Конвенционален уред	DVM S2
Когато има 2 или повече уреда в дадена система и един от двата компресора на даден уред не работи.	Да	Да
Когато има 2 или повече уреда в дадена система и един от двата компресора на всеки уред не работи.	Да	Да
Когато има 2 или повече уреда в дадена система и всички компресори на даден уред не работят.	Не е налично	Да
Когато има 2 или повече уреда в дадена система и компресор в уред с малък капацитет не работи.	Не е налично	Да
Когато има 2 или повече уреда в дадена система и компресор в уред с малък капацитет и един от двата компресора на другия уред не работят.	Не е налично	Да
Когато има 1 уред в дадена система и един от двата му компресора не работи.	Не е налично	Да

Стабилна работа при широка гама от температури

DVM S2 работи в по-широка гама от атмосферни условия, осигурявайки по-стабилна работа в сравнение с първото поколение DVM S. Тя работи в широк температурен спектър. Тя може да охлажда до 50 °C и да осигурява топлина по време на смразяващо студени условия до –25 °C, гарантирайки постоянна комфортна среда в помещенията през цялата година.

Широкият работен диапазон е особено полезен, тъй като повечето DVM S2 ще бъдат монтирани на покрива на дадена сграда. Тук уредът е изложен пряко на слънчева светлина и излъчваната топлина на покрива, както и отведения въздух на другите външни тела.

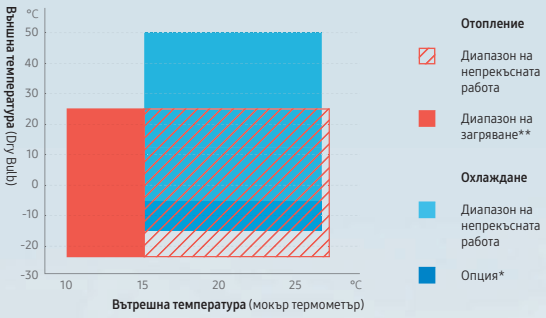

* Когато е приложена опцията „Разширяване на работния температурен диапазон", долната граница на диапазона на охлаждане може да бъде разширена от –5 °C на –15 °C. Предлага се само при HR модели и при определени условия.
** Ако вътрешната температура е по-ниска от 15 °C, тя може да работи в режим на отопление, но не може да работи непрекъснато поради контрол на защитата, като по този начин осигурява по-стабилна работа от DVM S.

Безшумна работа: подобрения на основните елементи

DVM S2 намалява шума на вентилатора, като свежда до минимум въздушния вихър благодарение на уникалния вентилатор с различно назъбване[1]. Освен това работи безшумно и ефикасно през нощта благодарение на функцията си за безшумна работа.

Заедно с вентилатора с различно назъбване Samsung DVM S2 включва нова гама от технологии, които поддържат оптимизацията на въздушния поток на уреда, а именно: пленума за отвеждане от дифузьорен тип, скоба на мотора Kammtail и по-голям топлообменник. Благодарение на тези технологии въздухът преминава плавно и бързо, което свежда до минимум турбулентността на въздушния вихър и така ефектът е по-малко шум[2].

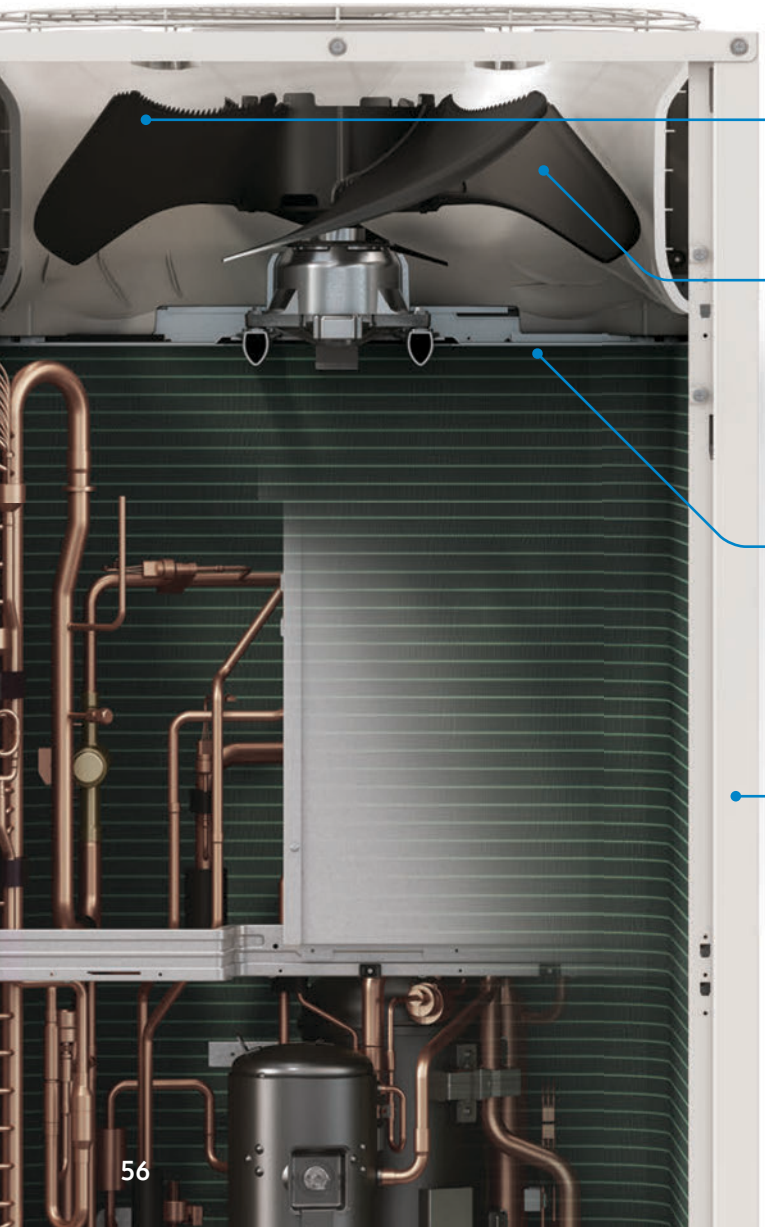

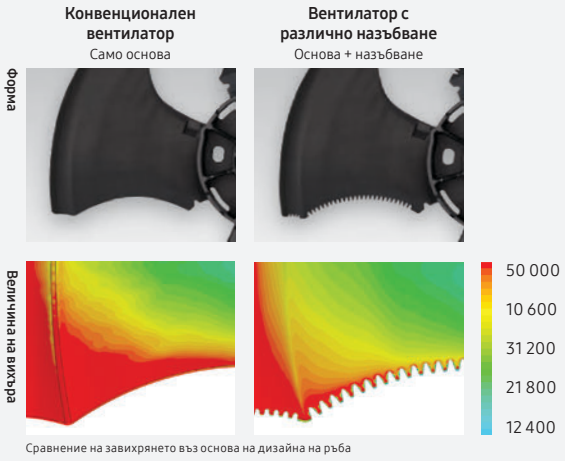

Сравнение на завихрянето въз основа на дизайна на ръба

Пленум за отвеждане от дифузьорен тип

Конвенционален уред | Samsung DVM S2

Скоба на мотора Kammtail

Конвенционален уред | Samsung DVM S2

По-голям топлообменник

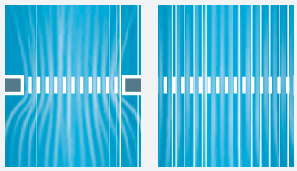

Конвенционален уред | Samsung DVM S2

1 Предлага се само за модели с мощност 33,6 W или по-малко. Формата на вентилатора може да варира според модела и региона.
2 Въз основа на вътрешни изпитвания и симулация чрез софтуер за динамика на флуидите, Ansys CFX. Резултатите може да варират в зависимост от действителните условия на използване.

Дълготрайна работа при предизвикателни атмосферни условия

Samsung DVM S2 е оборудвана с нови и иновативни характеристики на дизайна, които доказано повишават значително нейната издръжливост[1]. Те включват стабилната рамка, скобата на мотора Kammtail и подобрената структура на краката на уреда. Освен това тя разполага с антикорозионни способности на топлообменника и корпуса благодарение на новото Durafin™ Ultra покритие на перките и корпус от поцинкована желязна стоманена плоча с PE прахово покритие с дебелина до 100μm. Тези характеристики доказано гарантират максимална издръжливост при трудни атмосферни условия.[2]

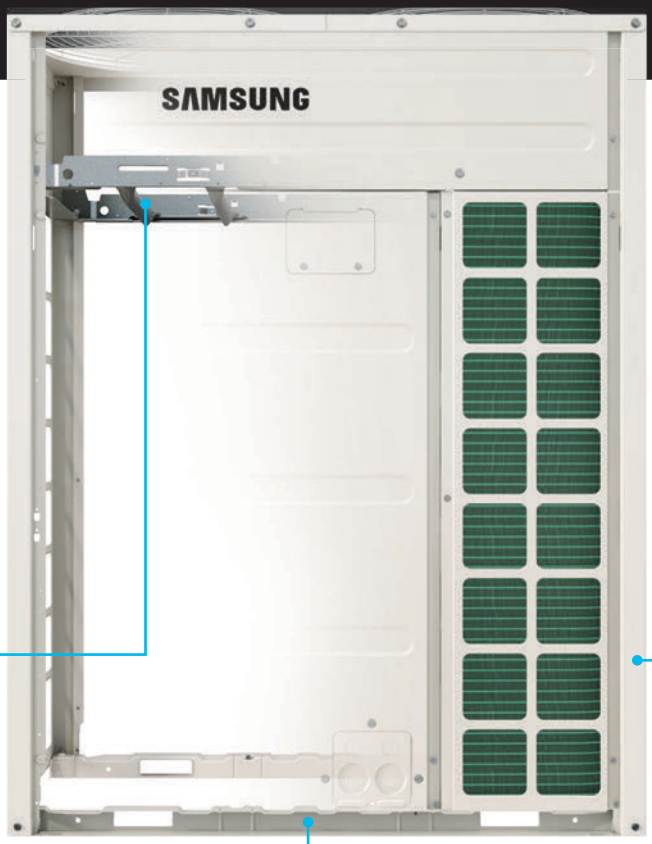

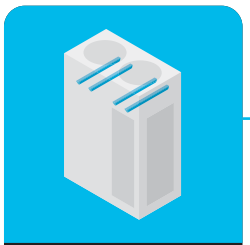

210%
По-голяма здравина

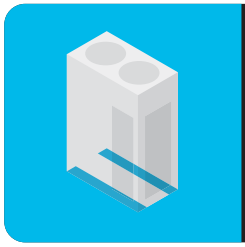

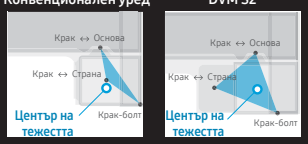

9%
По-голяма здравина

130%
По-голяма здравина

1 Въз основата на тест в съответствие с ICC ES AC156: 2010 (SDS=2,5 g, z/h=1), проведен от SGS Korea Co., Ltd. № на отчета на резултатите: SGS-R20-1599-KR00.
2 Въз основа на вътрешни изпитвания чрез корозионни камери, Q-FOG и CCT-1100. Complex Cycle Test (ICCT) включва цикли на пръскане (за 2 часа при 35 °C), сухи (за 4 часа при 60 °C с 30% относителна влажност) и влажни (за 2 часа при 50 °C с 95% относителна влажност) условия. В резултат по поцинкованата желязна стоманена плоча (GI) се формира червена ръжда след 240 часа, което е с 43% по-бавно от генеричната електропоцинкована стоманена плоча (EGI), при която се формира червена ръжда след 168 часа.

По-голяма гъвкавост на монтажа

Samsung DVM S2 увеличава максимално пространството, без да прави компромис с качеството на работата й. Тя е с 33%[1] по-малка в сравнение с предишното поколение DVM S. Компактният дизайн на DVM S2 дава възможност външните тела да бъдат монтирани дори вътре в сградата. Това може да бъде особено важно за високи сгради. Това може да доведе до освобождаване на ценно пространство. DVM S2 е проектирана за по-голяма гъвкавост на монтажа в рамките на сградата благодарение на 110Pa външно статично налягане[2]. Тази функция отвежда ефективно въздух през по-дълъг канал, което я прави подходящ избор за високи сгради.

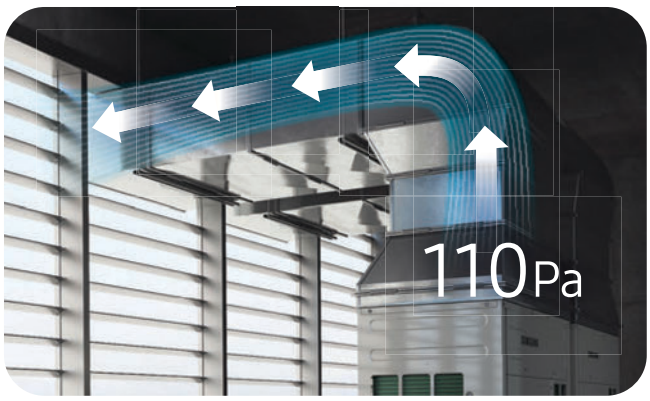

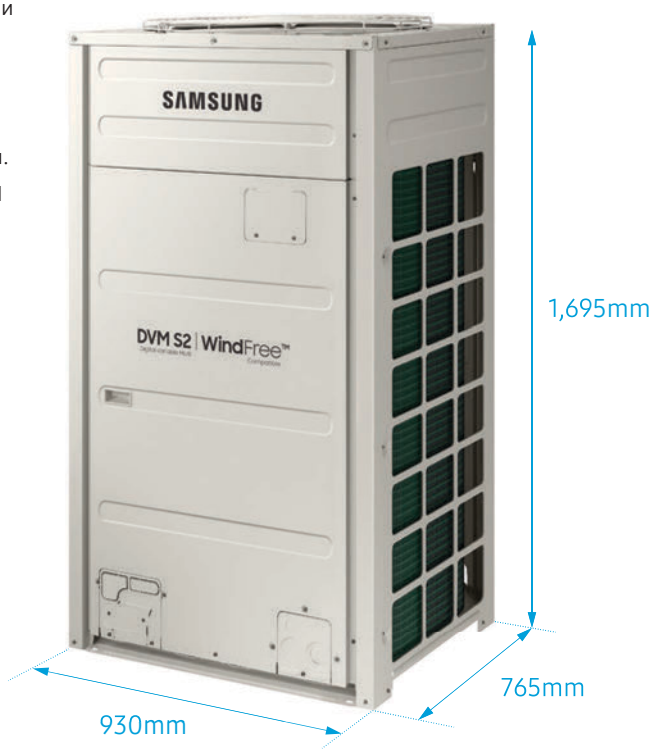

[1] Въз основа на AM140AXVAGH/EU, сравнен с моделите със същия капацитет на компаниите.
[2] Може да варира според модела и в зависимост от действителното състояние на канала и местоположението за монтиране. Моля, свържете се с техническите специалисти на Samsung за по-подробна информация.

Удобно управление

Samsung DVM S2 е проектирана за по-голямо удобство със своите актуализирани характеристики: индикатор за център на тежестта и опростен капак с дръжка, което я прави по-лесна за преместване, монтиране и обслужване, като същевременно осигурява по-голяма безопасност с по-малко усилия.

Освен това тя включва сервизен прозорец, който е леснодостъпен при обслужване, без да се отваря цялото тяло.

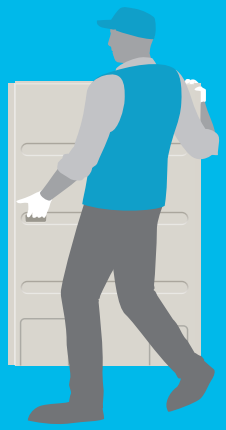

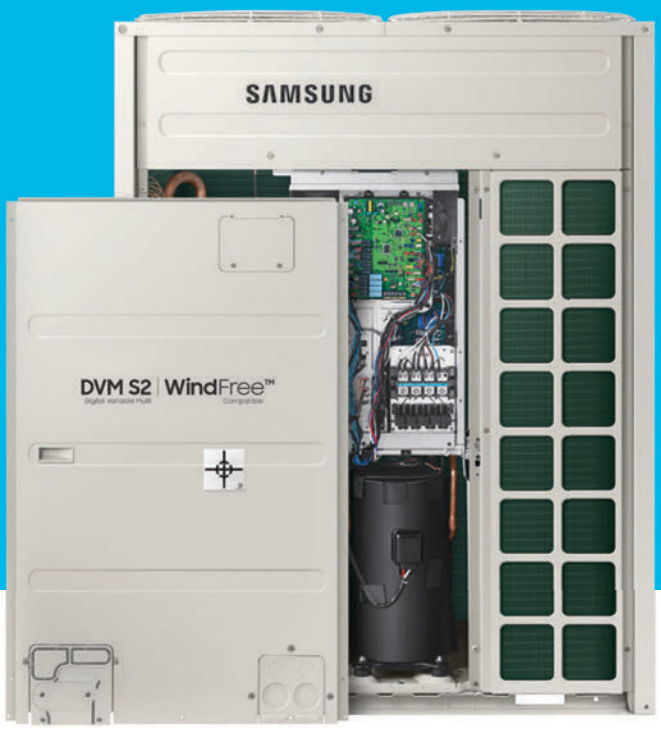

По-малко части, по-малко усилия и разходи за обслужване

Samsung DVM S2 съдържа оптимизирани модулни компоненти, които се предлагат в по-малко части в сравнение с предишното поколение DVM S на Samsung.

Въз основа на своя базиран на качеството модулен дизайн (QMD) DVM S2 е изграден с висококачествени модули, които са предварително избрани и конфигурирани. Тя осигурява превъзходна работа и надеждност. Освен това тя спестява значително складово пространство, тъй като не се доставя под формата на множество части.

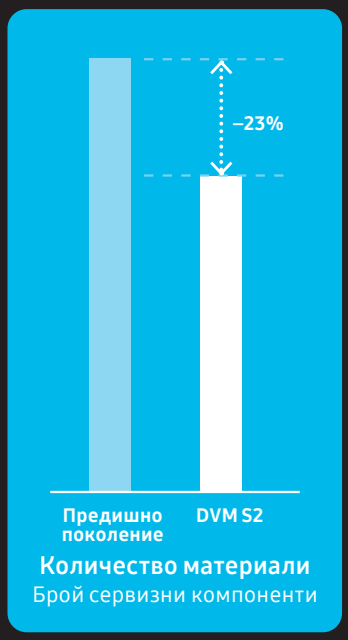

Независимо охлажда и отоплява няколко пространства

Едно вътрешно тяло се свързва към 3-тръбно външно тяло за възстановяване на топлина, което отоплява и охлажда независимо чрез блок за управление на режима (MCU). Блоковете за управление на режима се предлагат в конфигурации от 1 до 12 порта и могат да бъдат свързани заедно. Това дава възможност за до 64 свързани вътрешни тела към една DVM S2 система (когато спецификациите го позволяват).

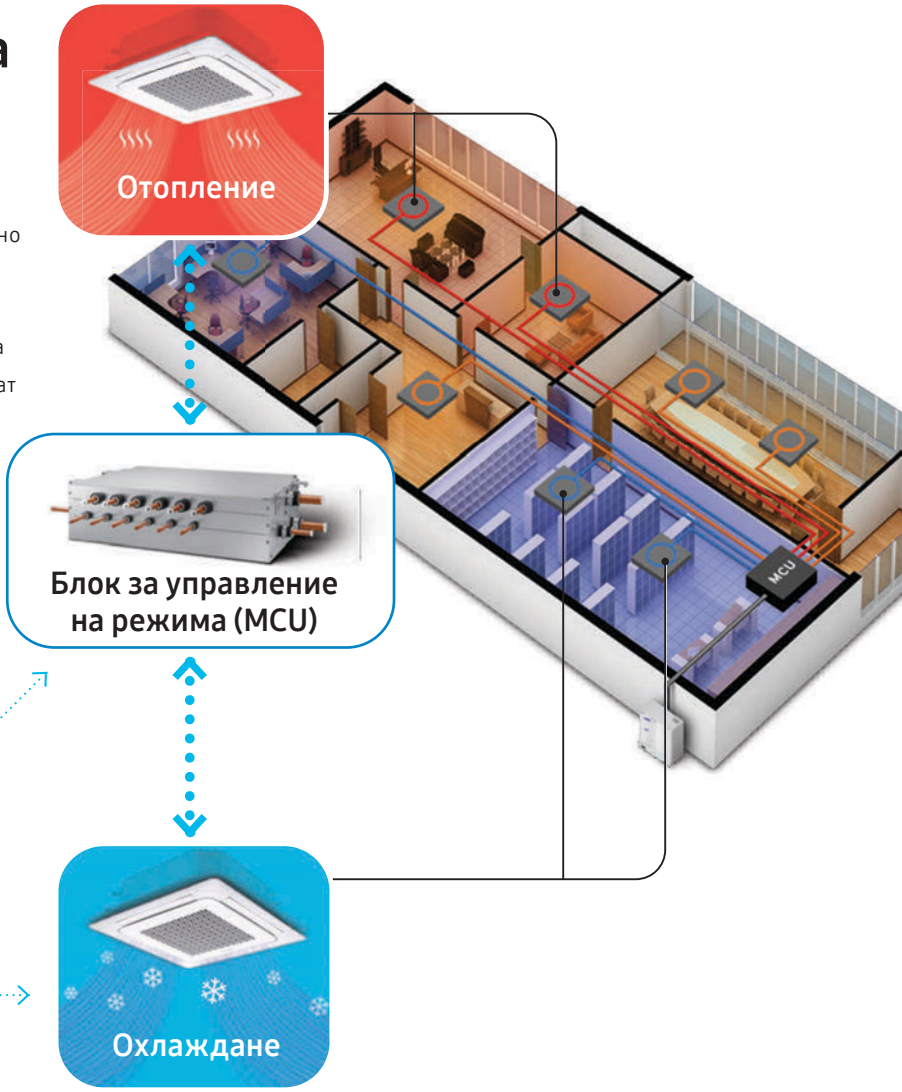


SAMSUNG
DVM S2 | WindFree™


SAMSUNG
DVM S2
WindFree™

Спецификации

Термопомпа DVM S2 Essential (2-тръбна, R410A)

- Отговаря на стандарта Erp (Ecodesign) и е сертифициран по Eurovent.
- Подобрена технология Flash Injection™.
- Контрол на налягането с Активен AI.
- Размразяване с Активен AI.
- Анализ на хладилния агент с Активен AI.
- Durafin™ Ultra покритие на топлообменника.
- По-тънка тръба за течна фаза като опция.
- Inverter Checker™ на устройството.



Модел			AM100AXVDGH/EU	AM120AXVDGH/EU	AM140AXVDGH/EU
Електрозахранване		**Ф, #, V, Hz**	3Ф, 4, 380 – 415 V, 50 Hz	3Ф, 4, 380 – 415 V, 50 Hz	3Ф, 4, 380 – 415 V, 50 Hz
Производителност					
HP		HP	10	12	14
Капацитет	Охлаждане (номинално)	kW	28,0	33,6	40,0
	Отопление (номинално)	kW	28,0	33,6	40,0
	Отопление (максимално)	kW	31,5	37,8	45,0
Максимален брой на вътрешните тела, които могат да свържат		ea	18	21	26
Общ капацитет на свързаните вътрешни тела	Мин.	kW	14,0	16,8	20,0
	Макс.	kW	36,4	43,7	52,0
Мощност					
Електрозахранване	Охлаждане (номинално)	A	20,50	22,01	28,60
	Отопление (номинално)	A	14,34	16,45	20,91
Ток	Минимална SSC стойност	MVA	3,7	4,0	4,6
	MCA	A	23,0	25,0	29,0
	MFA	A	32	32	32
Енергийна ефективност[1]					
SEER		W/W	6,00	6,40	6,20
SCOP		W/W	4,10	4,30	4,10
ηs.c		%	237	253	245
ηs.h		%	161	169	161
Компресор					
Тип		-	Инвертор скрол x 1	Инвертор скрол x 1	Инвертор скрол x 1
Мощност		kW x n	6,67 x 1	6,67 x 1	6,67 x 1
Масло	Тип	-	PVE	PVE	PVE
	Първоначално зареждане	куб. cm x n	1100 x 1	1100 x 1	1100 x 1
Вентилатор					
Тип		-	Аксиален	Аксиален	Аксиален
Посока на въздуха		-	Вертикално	Вертикално	Вертикално
Брой вентилатори		ea	1	1	1
Дебит на въздушния поток		m³/min	167	196	210
		l/s	2779	3260	3500
Външно статично налягане	Макс.	mmAq	11	11	8
		Pa	110	110	80
Мотор на вентилатора					
Тип		-	BLDC мотор	BLDC мотор	BLDC мотор
Мощност		W x n	630 x 1	630 x 1	630 x 1
Тръбни връзк					
Тръба за течна фаза		Ø, mm	9,52	12,70	12,70
		Ø, инч	3/8	1/2	1/2
Тръба за газова фаза		Ø, mm	22,22	28,58	28,58
		Ø, инч	7/8	1 1/8	1 1/8
Дължина на тръбните връзки (външно/вътрешно тяло)3	Макс. (Екв.)	m	200 [220]	200 [220]	200 [220]
Дължина на тръбите (1-во разклонение към вътрешно тяло)3	Макс.	m	90	90	90
Обща дължина на тръбите (система)	Макс.	m	1000	1000	1000
Денивелация (Външно тяло в най-високото положение)3	Макс.	m	110	110	110
Денивелация (Вътрешно тяло в най-високото положение)3	Макс.	m	110	110	110
Денивелация (вътрешно тяло/вътрешно тяло)3	Макс.	m	50	50	50
Кабелни връзки					
Преносен кабел	Мин.	mm²	0,75	0,75	0,75
	Забележка	-	F1, F2	F1, F2	F1, F2
Хладилен агент					
Тип		-	R410A (Флуориран парников газ, GWP=2088)		
Фабрично зареждане		kg	5,5	7,0	7,0
		tCO_2e	11,48	14,62	14,62
Звук					
Звуково налягане2	Охлаждане	dB(A)	56	61	63
	Отопление	dB(A)	60	63	65
Сила на звука	Охлаждане	dB(A)	78	81	85
Външни размери					
Нетно тегло		kg	185	205	207
Нетни размери (Ш x В x Д)		mm	930 x 1695 x 765	930 x 1695 x 765	930 x 1695 x 765
Диапазон на работната температура					
Охлаждане		°C	–5~50	–5~50	–5~50
Отопление		°C	–25~24	–25~24	–25~24


	AM160AXVDGH/EU	AM180AXVDGH/EU
	3Ф, 4, 380 – 415 V, 50 Hz	3Ф, 4, 380 – 415 V, 50 Hz
	16	18
	45,0	50,4
	45,0	50,4
	50,4	56,7
	29	32
	22,5	25,2
	58,5	65,5
	31,04	37,61
	22,38	24,75
	5,2	6,3
	32,0	39,2
	40	50
	6,30	5,90
	4,20	4,10
	249	233
	165	161
	Инвертор скрол x 1	Инвертор скрол x 1
	8,93 x 1	8,93 x 1
	PVE	PVE
	1400 x 1	1400 x 1
	Аксиален	Аксиален
	Вертикално	Вертикално
	2	2
	303	324
	5052	5401
	11	11
	110	110
	BLDC мотор	BLDC мотор
	620 x 2	620 x 2
	12,70	15,88
	1/2	5/8
	28,58	28,58
	1 1/8	1 1/8
	200 [220]	200 [220]
	90	90
	1000	1000
	110	110
	110	110
	50	50
	0,75	0,75
	F1, F2	F1, F2
	R410A (Флуориран парников газ, GWP=2088)	
	8,0	8,0
	16,70	16,70
	60	61
	62	64
	81	83
	242	242
	1295 x 1695 x 765	1295 x 1695 x 765
	–5~50	–5~50
	–25~24	–25~24

[1] Техническите показатели се базират на следните условия за изпитване:
- Охлаждане: Вътрешна температура: 27 °C (по сух термометър), 19 °C (по мокър термометър), Външна температура: 35 °C (по сух термометър), 24 °C (по мокър термометър)
- Отопление: Вътрешна температура: 20 °C (по сух термометър), 15 °C (по мокър термометър), Външна температура: 7 °C (по сух термометър), 6 °C (по мокър термометър)
- Еквивалентен хладилен път: 7,5 m, Денивелация: 0 m

[2] Нивото на звуково налягане е измерено в звукопоглъщащо помещение. Нивото на звуково налягане е относителна стойност, зависеща от разстоянието и акустичната среда. В зависимост от условията на работа нивото на звуково налягане може да се различава. Нивото на звукова мощност е абсолютна стойност, която даден звуков източник генерира. Сила на звука: Работният режим на външното и на вътрешното тяло е „Охлаждане“, а на хидромодула е „Отопление“.

[3] ВЪНШНО ТЯЛО: Външно тяло, IDU: Вътрешно тяло

EUROVENT CERTIFIED PERFORMANCE
www.eurovent-certification.com

Спецификации

Термопомпа DVM S2 Standard (2-тръбна, R410A)

- Отговаря на стандарта Erp (Ecodesign) и е сертифициран по Eurovent.
- Подобрена технология Flash Injection™.
- Контрол на налягането с Активен AI.
- Размразяване с Активен AI.
- Анализ на хладилния агент с Активен AI.
- Durafin™ Ultra покритие на топлообменника.
- По-тънка тръба за течна фаза като опция.
- Inverter Checker™ на устройството.



Модел			AM080AXVAGH/EU	AM100AXVAGH/EU	AM120AXVAGH/EU
Електрозахранване		**Ф, #, V, Hz**	3Ф, 4, 380 – 415 V, 50 Hz	3Ф, 4, 380 – 415 V, 50 Hz	3Ф, 4, 380 – 415 V, 50 Hz
Производителност					
HP		HP	8	10	12
Капацитет	Охлаждане	kW	22,4	28,0	33,6
	Отопление	kW	22,4	28,0	33,6
Максимален брой на вътрешните тела, които могат да свържат		ea	14	18	21
Общ капацитет на свързаните вътрешни тела	Мин.	kW	11,2	14,0	16,8
	Макс.	kW	29,1	36,4	43,7
Мощност					
Електрозахранване	Охлаждане	A	12,60	18,41	19,83
	Отопление	A	9,50	12,90	14,82
Ток	MCA	A	18,0	23,0	25,0
	MFA	A	25	32	32
Енергийна ефективност [1]					
SEER		W/W	6,5	6,2	6,6
SCOP		W/W	4,2	4,2	4,4
ηs.c		%	257	245	261
ηs.h		%	165	165	173
Компресор					
Мощност		kW x n	4,39 x 1	6,67 x 1	6,67 x 1
Масло	Тип	-	PVE	PVE	PVE
	Първоначално зареждане	куб. cm x n	900 x 1	1100 x 1	1100 x 1
Вентилатор					
Тип		-	Аксиален	Аксиален	Аксиален
Посока на въздуха		-	Вертикално	Вертикално	Вертикално
Брой вентилатори		ea	1	1	1
Дебит на въздушния поток		m³/min	151	167	196
		l/s	2515,00	2779,00	3260,00
Външно статично налягане	Макс.	mmAq	11	11	11
		Pa	110	110	110
Мотор на вентилатора					
Тип		-	BLDC мотор	BLDC мотор	BLDC мотор
Мощност		W x n	630 x 1	630 x 1	630 x 1
Тръбни връзки					
Тръба за течна фаза		Ø, mm	9,52	9,52	12,70
		Ø, инч	3/8	3/8	1/2
Тръба за газова фаза		Ø, mm	19,05	22,22	28,58
		Ø, инч	3/4	7/8	1 1/8
Дължина на тръбните връзки (външно/вътрешно тяло)3	Макс. (Екв.)	m	200 [220]	200 [220]	200 [220]
Дължина на тръбите (1-во разклонение към вътрешно тяло)3	Макс.	m	90	90	90
Обща дължина на тръбите (система)	Макс.	m	1000	1000	1000
Денивелация (Външно тяло в най-високото положение)3	Макс.	m	110	110	110
Денивелация (Вътрешно тяло в най-високото положение)3	Макс.	m	110	110	110
Денивелация (вътрешно тяло/вътрешно тяло)3	Макс.	m	50	50	50
Кабелни връзки					
Преносен кабел		mm²	0,75	0,75	0,75
Забележка		-	F1, F2	F1, F2	F1, F2
Хладилен агент					
Тип		-	R410A (Флуориран парников газ, GWP=2088)		
Фабрично зареждане		kg	5,5	5,5	7,0
		tCO_2e	11,48	11,48	14,62
Звук					
Звуково налягане2	Охлаждане	dB(A)	53	56	61
	Отопление	dB(A)	58	60	63
Сила на звука	Охлаждане	dB(A)	75	78	81
Външни размери					
Нетно тегло		kg	175	185	205
Нетни размери (Ш x В x Д)		mm	930 x 1695 x 765	930 x 1695 x 765	930 x 1695 x 765
Диапазон на работната температура					
Охлаждане		°C	–5~50	–5~50	–5~50
Отопление		°C	–25~24	–25~24	–25~24

[1] Техническите показатели се базират на следните условия за изпитване:
- Охлаждане: Вътрешна температура: 27 °C (по сух термометър), 19 °C (по мокър термометър), Външна температура: 35 °C (по сух термометър), 24 °C (по мокър термометър)
- Отопление: Вътрешна температура: 20 °C (по сух термометър), 15 °C (по мокър термометър), Външна температура: 7 °C (по сух термометър), 6 °C (по мокър термометър)
- Еквивалентен хладилен път: 7,5 m, Денивелация: 0 m

[2] Нивото на звуково налягане е измерено в звукопоглъщащо помещение. Нивото на звуково налягане е относителна стойност, зависеща от разстоянието и акустичната среда. В зависимост от условията на работа нивото на звуково налягане може да се различава. Нивото на звукова мощност е абсолютна стойност, която даден звуков източник генерира. Сила на звука: Работният режим на външното и на вътрешното тяло е „Охлаждане", а на хидромодула е „Отопление".

[3] ВЪНШНО ТЯЛО: Външно тяло, IDU: Вътрешно тяло







	AM140AXVAGH/EU	AM160AXVAGH/EU	AM180AXVAGH/EU	AM200AXVAGH/EU	AM220AXVAGH/EU	AM240AXVAGH/EU	AM260AXVAGH/EU
	3Ф, 4, 380 – 415 V, 50 Hz	3Ф, 4, 380 – 415 V, 50 Hz	3Ф, 4, 380 – 415 V, 50 Hz	3Ф, 4, 380 – 415 V, 50 Hz	3Ф, 4, 380 – 415 V, 50 Hz	3Ф, 4, 380 – 415 V, 50 Hz	3Ф, 4, 380 – 415 V, 50 Hz
	14	16	18	20	22	24	26
	40,0	45,0	50,4	56,0	61,6	67,2	72,8
	40,0	45,0	50,4	56,0	61,6	67,2	68,0
	26	29	32	36	40	43	47
	20,0	22,5	25,2	28,0	30,8	33,6	36,4
	52,0	58,5	65,5	72,8	80,1	87,4	94,6
	27,72	29,47	33,87	39,87	45,43	50,05	58,83
	18,81	20,13	22,29	26,49	28,11	45,58	46,54
	29,0	32,0	39,2	43,0	46,0	55,0	60,0
	32	40	50	63	63	63	75
	6,4	6,5	6,1	6,2	5,9	5,6	5,1
	4,2	4,3	4,2	4,1	4,1	3,7	3,7
	253	257	241	245	233	221	201
	165	169	165	161	161	145	145
	6,67 x 1	8,93 x 1	8,93 x 1	8,93 x 1	6,67 x 2	6,67 x 2	6,67 x 2
	PVE	PVE	PVE	PVE	PVE	PVE	PVE
	1100 x 1	1400 x 1	1400 x 1	1400 x 1	1100 x 2	1100 x 2	1100 x 2
	Аксиален	Аксиален	Аксиален	Аксиален	Аксиален	Аксиален	Аксиален
	Вертикално	Вертикално	Вертикално	Вертикално	Вертикално	Вертикално	Вертикално
	1	2	2	2	2	2	2
	210	303	324	313	342	365	365
	3500,00	5052,00	5401,00	5209,00	5698,00	6089,00	6089,00
	8	11	11	11	11	8	8
	80	110	110	110	110	80	80
	BLDC мотор	BLDC мотор	BLDC мотор	BLDC мотор	BLDC мотор	BLDC мотор	BLDC мотор
	630 x 1	620 x 2	620 x 2	620 x 2	620 x 2	620 x 2	620 x 2
	12,70	12,70	15,88	15,88	15,88	15,88	19,05
	1/2	1/2	5/8	5/8	5/8	5/8	3/4
	28,58	28,58	28,58	28,58	28,58	34,92	34,92
	1 1/8	1 1/8	1 1/8	1 1/8	1 1/8	1 3/8	1 3/8
	200 [220]	200 [220]	200 [220]	200 [220]	200 [220]	200 [220]	200 [220]
	90	90	90	90	90	90	90
	1000	1000	1000	1000	1000	1000	1000
	110	110	110	110	110	110	110
	110	110	110	110	110	110	110
	50	50	50	50	50	50	50
	0,75	0,75	0,75	0,75	0,75	0,75	0,75
	F1, F2	F1, F2	F1, F2	F1, F2	F1, F2	F1, F2	F1, F2
				R410A (Флуориран парников газ, GWP=2088)			
	7,0	8,0	8,0	10,5	10,5	14,0	14,0
	14,62	16,70	16,70	21,92	21,92	29,23	29,23
	63	60	61	61	64	65	65
	65	62	64	63	65	67	67
	85	81	83	84	86	87	87
	207	242	242	268	301	325	325
	930 x 1695 x 765	1295 x 1695 x 765	1295 x 1695 x 765	1295 x 1695 x 765	1295 x 1695 x 765	1295 x 1695 x 765	1295 x 1695 x 765
	–5~50	–5~50	–5~50	–5~50	–5~50	–5~50	–5~50
	–25~24	–25~24	–25~24	–25~24	–25~24	–25~24	–25~24

Спецификации

Термопомпа DVM S2 High Efficiency (2-тръбна, R410A)

- Отговаря на стандарта Erp (Ecodesign) и е сертифициран по Eurovent.
- Подобрена технология Flash Injection™.
- Контрол на налягането с Активен AI.
- Размразяване с Активен AI.
- Анализ на хладилния агент с Активен AI.
- Durafin™ Ultra покритие на топлообменника.
- По-тънка тръба за течна фаза като опция.
- Inverter Checker™ на устройството.



Модел			AM080AXVGGH/EU	AM100AXVGGH/EU	AM120AXVGGH/EU
Електрозахранване		**Ф, #, V, Hz**	3Ф, 4, 380 – 415 V, 50 Hz	3Ф, 4, 380 – 415 V, 50 Hz	3Ф, 4, 380 – 415 V, 50 Hz
Производителност					
HP		HP	8	10	12
Капацитет	Охлаждане	kW	22,4	28,0	33,6
	Отопление	kW	22,4	28,0	33,6
Максимален брой на вътрешните тела, които могат да свържат		ea	14	18	21
Общ капацитет на свързаните вътрешни тела	Мин.	kW	11,2	14,0	16,8
	Макс.	kW	29,1	36,4	43,7
Мощност					
Електрозахранване	Охлаждане	A	11,44	15,97	19,25
	Отопление	A	9,09	11,41	14,37
Ток	Минимална SSC стойност	MVA	3,0	3,4	4,0
	MCA	A	18,0	21,2	25,0
	MFA	A	25	32	32
Енергийна ефективност [1]					
SEER		W/W	7,2	6,9	6,9
SCOP		W/W	4,50	4,40	4,56
ηs.c		%	285	273	273
ηs.h		%	177	173	179,4
Компресор					
Мощност		kW x n	4,39 x 1	6,67 x 1	6,67 x 1
Масло	Тип	-	PVE	PVE	PVE
	Първоначално зареждане	куб. cm x n	900 x 1	1100 x 1	1100 x 1
Вентилатор					
Тип		-	Аксиален	Аксиален	Аксиален
Посока на въздуха		-	Горе	Горе	Горе
Брой вентилатори		ea	1	1	1
Дебит на въздушния поток		m³/min	164	181	196
		l/s	2738,00	3019,00	3260,00
Външно статично налягане	Макс.	mmAq	11	11	11
		Pa	110,00	110,00	110,00
Мотор на вентилатора					
Тип		-	BLDC мотор	BLDC мотор	BLDC мотор
Мощност		W x n	TBD	TBD	TBD
Тръбни връзки					
Тръба за течна фаза		Ø, mm	9,52	9,52	12,70
		Ø, инч	3/8	3/8	1/2
Тръба за газова фаза		Ø, mm	19,05	22,22	28,58
		Ø, инч	3/4	7/8	1 1/8
Дължина на тръбните връзки (външно/вътрешно тяло)3	Макс. (Екв.)	m	200 [220]	200 [220]	200 [220]
Дължина на тръбите (1-во разклонение към вътрешно тяло)3	Макс.		90	90	90
Обща дължина на тръбите (система)	Макс.		1000	1000	1000
Денивелация (Външно тяло в най-високото положение)3	Макс.		110	110	110
Денивелация (Вътрешно тяло в най-високото положение)3	Макс.		110	110	110
Денивелация (вътрешно тяло/вътрешно тяло)3	Макс.		50	50	50
Кабелни връзки					
Преносен кабел		mm²	0,75	0,75	0,75
Забележка		-	F1, F2	F1, F2	F1, F2
Хладилен агент					
Тип		-	R410A (Флуориран парников газ, GWP=2088)		
Фабрично зареждане		kg	7,0	7,0	7,0
		tCO_2e	14,62	14,62	14,62
Звук					
Звуково налягане2	Охлаждане	dB(A)	53	56	61
	Отопление	dB(A)	58	60	63
Сила на звука	Охлаждане	dB(A)	75	78	81
Външни размери					
Нетно тегло		kg	194	205	205
Нетни размери (Ш x В x Д)		mm	930 x 1695 x 765	930 x 1695 x 765	930 x 1695 x 765
Диапазон на работната температура					
Охлаждане		°C	–5~50	–5~50	–5~50
Отопление			–25~24	–25~24	–25~24

[1] Техническите показатели се базират на следните условия за изпитване:
- Охлаждане: Вътрешна температура: 27 °C (по сух термометър), 19 °C (по мокър термометър), Външна температура: 35 °C (по сух термометър), 24 °C (по мокър термометър)
- Отопление: Вътрешна температура: 20 °C (по сух термометър), 15 °C (по мокър термометър), Външна температура: 7 °C (по сух термометър), 6 °C (по мокър термометър)
- Еквивалентен хладилен път: 7,5 m, Денивелация: 0 m

[2] Нивото на звуково налягане е измерено в звукопоглъщащо помещение. Нивото на звуково налягане е относителна стойност, зависеща от разстоянието и акустичната среда. В зависимост от условията на работа нивото на звуково налягане може да се различава. Нивото на звукова мощност е абсолютна стойност, която даден звуков източник генерира. Сила на звука: Работният режим на външното и на вътрешното тяло е „Охлаждане", а на хидромодула е „Отопление".

[3] ВЪНШНО ТЯЛО: Външно тяло, IDU: Вътрешно тяло







	AM140AXVGGH/EU	AM160AXVGGH/EU	AM180AXVGGH/EU	AM200AXVGGH/EU	AM220AXVGGH/EU	AM240AXVGGH/EU	AM260AXVGGH/EU
	3Ф, 4, 380 – 415 V, 50 Hz	3Ф, 4, 380 – 415 V, 50 Hz	3Ф, 4, 380 – 415 V, 50 Hz	3Ф, 4, 380 – 415 V, 50 Hz	3Ф, 4, 380 – 415 V, 50 Hz	3Ф, 4, 380 – 415 V, 50 Hz	3Ф, 4, 380 – 415 V, 50 Hz
	14	16	18	20	22	24	26
	40,0	45,0	50,4	56,0	61,6	67,2	72,8
	40,0	45,0	50,4	56,0	61,6	67,2	68,0
	26	29	32	36	40	43	47
	20,0	22,5	25,2	28,0	30,8	33,6	36,4
	52,0	58,5	65,5	72,8	80,1	87,4	94,6
	25,44	26,96	26,79	38,63	44,15	48,62	57,61
	17,06	19,35	21,14	25,72	27,29	44,20	45,11
	4,4	5,2	6,4	7,0	7,4	9,3	10,2
	27,0	32,0	39,2	43,0	46,0	55,0	60,0
	32	40	50	63	63	63	75
	6,7	6,9	7,5	6,5	6,2	5,9	5,4
	4,25	4,30	4,80	4,50	4,30	3,90	3,90
	265	273	297	257	245	233	213
	167	169	189	177	169	153	153
	6,67 x 1	8,93 x 1	8,93 x 1	8,93 x 1	6,67 x 2	6,67 x 2	6,67 x 2
	PVE	PVE	PVE	PVE	PVE	PVE	PVE
	1100 x 1	1400 x 1	1400 x 1	1400 x 1	1100 x 2	1100 x 2	1100 x 2
	Аксиален	Аксиален	Аксиален	Аксиален	Аксиален	Аксиален	Аксиален
	Горе	Горе	Горе	Горе	Горе	Горе	Горе
	2	2	2	2	2	2	2
	291	292	313	313	342	365	365
	4852,00	4866,00	5209,00	5209,00	5698,00	6089,00	6089,00
	11	11	11	11	11	8	8
	110,00	110,00	110,00	110,00	110,00	80,00	80,00
	BLDC мотор	BLDC мотор	BLDC мотор	BLDC мотор	BLDC мотор	BLDC мотор	BLDC мотор
	TBD	TBD	TBD	TBD	TBD	TBD	TBD
	12,70	12,70	15,88	15,88	15,88	15,88	19,05
	1/2	1/2	5/8	5/8	5/8	5/8	3/4
	28,58	28,58	28,58	28,58	28,58	34,92	34,92
	1 1/8	1 1/8	1 1/8	1 1/8	1 1/8	1 3/8	1 3/8
	200 [220]	200 [220]	200 [220]	200 [220]	200 [220]	200 [220]	200 [220]
	90	90	90	90	90	90	90
	1000	1000	1000	1000	1000	1000	1000
	110	110	110	110	110	110	110
	110	110	110	110	110	110	110
	50	50	50	50	50	50	50
	0,75	0,75	0,75	0,75	0,75	0,75	0,75
	F1, F2	F1, F2	F1, F2	F1, F2	F1, F2	F1, F2	F1, F2
				R410A (Флуориран парников газ, GWP=2088)			
	8,0	10,5	10,5	10,5	10,5	14,0	14,0
	16,70	21,92	21,92	21,92	21,92	29,23	29,23
	58	58	59	61	64	65	65
	61	61	63	63	65	67	67
	81	81	81	84	86	87	87
	233	262	268	268	301	325	325
	1295 x 1695 x 765	1295 x 1695 x 765	1295 x 1695 x 765	1295 x 1695 x 765	1295 x 1695 x 765	1295 x 1695 x 765	1295 x 1695 x 765
	–5~50	–5~50	–5~50	–5~50	–5~50	–5~50	–5~50
	–25~24	–25~24	–25~24	–25~24	–25~24	–25~24	–25~24

Възстановяване на топлина за DVM

Компактно решение за възстановяване на топлината

Функцията за възстановяване на топлина (HR) за Samsung DVM S и DVM S2 е проектирана да контролира едновременно температурите в няколко пространства. Оптимизирана за хотели, офиси и жилищни сгради, тя може да осигурява охлаждане и отопление за до 12 вътрешни тела едновременно. HR Changer се използва за конвертиране на термопомпа DVM S (4, 5 и 6 HP) на модул за възстановяване на топлина (HR), който може да бъде свързан към многопортов блок за управление на режима (MCU).

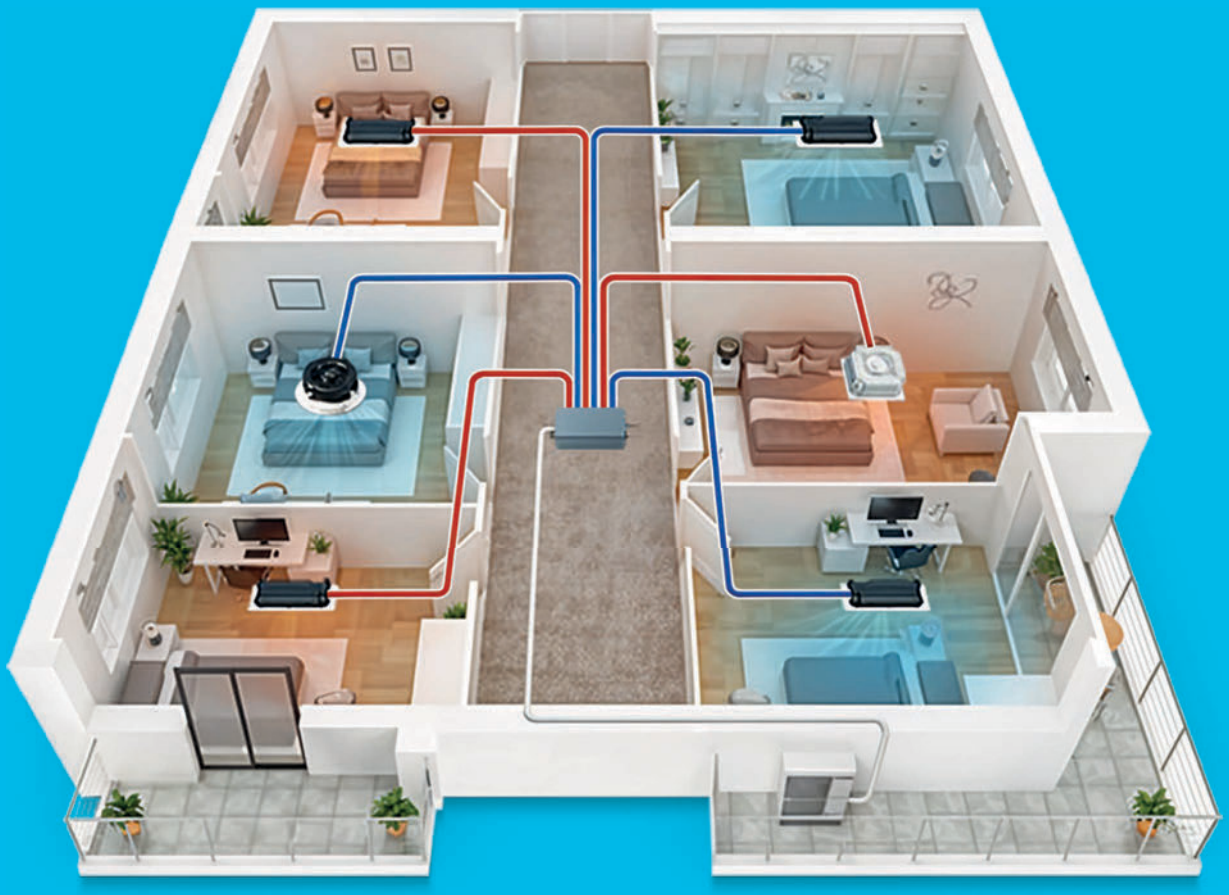

Спецификации

Възстановяване на топлина DVM S (R410A) (с комплект за смяна с възстановяване на топлина)

- Хоризонтално отвеждане на въздуха и задно всмукване чрез два аксиални BLDC инверторни вентилатора.
- Във всеки модул се помещава един BLDC двойнороторен компресор.
- Сертифициран по Eurovent и е в съответствие със стандарта ErP (Ecodesign).
- Наличен е Нощен безшумен режим.
- Четирипосочна тръбна връзка.



Модел			AM040BXMDER/EU	AM050BXMDER/EU	AM060BXMDER/EU
Електрозахранване		**Ф, V, Hz**	1Ф, 220~240 V, 50 Hz	1Ф, 220~240 V, 50 Hz	1Ф, 220~240 V, 50 Hz
Производителност					
HP		HP	4	5	6
Капацитет	Охлаждане	kW	12,1	14,0	15,5
	Отопление	kW	12,1	14,0	15,5
Мощност					
Захранване (номинално)	Охлаждане	kW	3,87	5	5,74
	Отопление	kW	3,04	3,83	4,43
Електрозахранване (номинално)	Охлаждане	A	17,7	22,9	26,3
	Отопление	A	13,9	17,5	20,3
Ток	MCA	A	22	24	30
	MFA	A	25	32	40
Енергийна ефективност [1]					
EER (номинална, охлаждане)		W/W	3,13	2,8	2,7
COP (номинална, отопление)		W/W	3,98	3,66	3,5
SEER (касета)		W/W	7,9	7,4	7,75
SCOP (касета)		W/W	4,65	4,65	4,9
Компресор					
Тип		-	BLDC двойнороторен	BLDC двойнороторен	BLDC двойнороторен
Мощност		kW x n	4,04 x 1	4,04 x 1	4,04 x 1
Масло	Тип	-	PVE	PVE	PVE
	Първоначално зареждане	куб. cm	1700	1700	1700
Вентилатор					
Вид и посока на въздуха		-	Аксиален	Аксиален	Аксиален
		-	Хоризонтален	Хоризонтален	Хоризонтален
Брой вентилатори		ea	2	2	2
Дебит на въздушния поток	(H/M/L)	m³/min	100	100	100
		l/s	1667	1667	1667
Външно статично налягане	Макс.	mmAq	3	3	3
		Pa	29,4	29,4	29,4
Мотор на вентилатора					
Модел		-	BLDC мотор	BLDC мотор	BLDC мотор
Мощност x брой		W x n	125,0 x 2	125,0 x 2	125,0 x 2
Тръбни връзки					
Тръба за течна фаза		Ø, mm	9,52	9,52	9,52
		Ø, инч	3/8	3/8	3/8
Тръба за газова фаза		Ø, mm	15,88	15,88	15,88
		Ø, инч	5/8	5/8	5/8
Газова тръба за отвеждане		Ø, mm	19,05	19,05	19,05
		Ø, инч	3/4	3/4	3/4
Дължина на тръбните връзки (външно/вътрешно тяло)	Макс. [Екв.]	m	150 (75)	150 (75)	150 (75)
Дължина на тръбите (1-во разклонение към вътрешно тяло)	Макс.	m	40	40	40
Обща дължина на тръбите (система)	Макс.	m	300	300	300
Денивелация (Външно тяло в най-високото положение)	Макс.	m	50	50	50
Денивелация (Вътрешно тяло в най-високото положение)	Макс.	m	40	40	40
Денивелация (външно/вътрешно тяло)	Макс.	m	50	50	50
Кабелни връзки					
Комуникация	Мин.	m	0,75	0,75	0,75
	Забележка	-	F1, F2	F1, F2	F1, F2
Хладилен агент					
Тип		-	R410A (Флуориран парников газ, GWP=2088)		
Фабрично зареждане		kg	3,2	3,2	3,3
		kg/t CO_2e	6,68	6,68	6,89
Звук					
Звуково налягане2 (Охлаждане)		dB(A)	51	52	53
Звуково налягане2 (Отопление)		dB(A)	55	55	55
Сила на звука		dB(A)	68	69	70
Външни размери					
Нетно тегло		kg	97	97	100
Нетни размери (Ш x В x Д)		mm	940 x 1210 x 330	940 x 1210 x 330	940 x 1210 x 330
Диапазон на работната температура					
Охлаждане		°C	–5,0~48,0	–5,0~48,0	–5,0~48,0
Отопление		°C	–25,0~26,0	–25,0~26,0	–25,0~26,0

			
	AM040BXMDGR/EU	AM050BXMDGR/EU	AM060BXMDGR/EU
	3Ф, 380~415 V, 50 Hz	3Ф, 380~415 V, 50 Hz	3Ф, 380~415 V, 50 Hz
	4	5	6
	12,1	14,0	15,5
	12,1	14,0	15,5
	3,87	5	5,74
	3,04	3,83	4,43
	5,9	7,6	8,7
	4,6	5,8	6,7
	16,1	16,1	16,1
	20	20	20
	3,13	2,8	2,7
	3,98	3,66	3,5
	7,9	7,4	7,75
	4,65	4,65	4,9
	BLDC двойнороторен	BLDC двойнороторен	BLDC двойнороторен
	4,04 x 1	4,04 x 1	4,04 x 1
	PVE	PVE	PVE
	1700	1700	1700
	Аксиален	Аксиален	Аксиален
	Хоризонтален	Хоризонтален	Хоризонтален
	2	2	2
	100	100	100
	1667	1667	1667
	3	3	3
	29,4	29,4	29,4
	BLDC мотор	BLDC мотор	BLDC мотор
	125,0 x 2	125,0 x 2	125,0 x 2
	9,52	9,52	9,52
	3/8	3/8	3/8
	15,88	15,88	15,88
	5/8	5/8	5/8
	19,05	19,05	19,05
	3/4	3/4	3/4
	150 (75)	150 (75)	150 (75)
	40	40	40
	300	300	300
	50	50	50
	40	40	40
	50	50	50
	0,75	0,75	0,75
	F1, F2	F1, F2	F1, F2
	R410A (Флуориран парников газ, GWP=2088)		
	3,2	3,2	3,3
	6,68	6,68	6,89
	51	52	53
	55	55	55
	68	69	70
	95	95	98
	940 x 1210 x 330	940 x 1210 x 330	940 x 1210 x 330
	–5,0~48,0	–5,0~48,0	–5,0~48,0
	–25,0~26,0	–25,0~26,0	–25,0~26,0

[1] Техническите показатели се базират на следните условия за изпитване:
- Охлаждане: Вътрешна температура: 27 °C (по сух термометър), 19 °C (по мокър термометър), Външна температура: 35 °C (по сух термометър), 24 °C (по мокър термометър)
- Отопление: Вътрешна температура: 20 °C (по сух термометър), 15 °C (по мокър термометър), Външна температура: 7 °C (по сух термометър), 6 °C (по мокър термометър)
- Еквивалентен хладилен път: 7,5 m, Денивелация: 0 m

[2] Нивото на звуково налягане е измерено в звукопоглъщащо помещение. Нивото на звуково налягане е относителна стойност, зависеща от разстоянието и акустичната среда. В зависимост от условията на работа нивото на звуково налягане може да се различава. Нивото на звукова мощност е абсолютна стойност, която даден звуков източник генерира. Сила на звука: Работният режим на външното и на вътрешното тяло е „Охлаждане", а на хидромодула е „Отопление".

EUROVENT CERTIFIED PERFORMANCE
www.eurovent-certification.com

Спецификации

Възстановяване на топлина DVM S2 High EER (3-тръбна, R410A)

- Отговаря на стандарта Erp (Ecodesign) и е сертифициран по Eurovent.
- Подобрена технология Flash Injection™.
- Контрол на налягането с Активен AI.
- Размразяване с Активен AI.
- Анализ на хладилния агент с Активен AI.
- Durafin™ Ultra покритие на топлообменника.
- По-тънка тръба за течна фаза като опция.
- Inverter Checker™ на устройството.



Модел			AM080AXVGGR/EU	AM100AXVGGR/EU	AM120AXVGGR/EU
Електрозахранване		Ф, #, V, Hz	3Ф, 4, 380 – 415 V, 50 Hz	3Ф, 4, 380 – 415 V, 50 Hz	3Ф, 4, 380 – 415 V, 50 Hz
Режим		-	ВЪЗСТАНОВЯВАНЕ НА ТОПЛИНА	ВЪЗСТАНОВЯВАНЕ НА ТОПЛИНА	ВЪЗСТАНОВЯВАНЕ НА ТОПЛИНА
Производителност					
HP		HP	8	10	12
Капацитет	Охлаждане	kW	22,4	28,0	33,6
	Отопление	kW	22,4	28,0	33,6
Максимален брой на вътрешните тела, които могат да свържат		ea	14	18	21
Общ капацитет на свързаните вътрешни тела	Мин.	kW	11,2	14,0	16,8
	Макс.	kW	29,1	36,4	43,7
Мощност					
Електрозахранване	Охлаждане	A	11,44	15,97	19,25
	Отопление	A	9,09	11,41	14,37
Ток	Минимална SSC стойност	MVA	3,0	3,4	4,0
	MCA	A	18,0	21,1	25,0
	MFA	A	25	32	32
Енергийна ефективност [1]					
SEER		W/W	7,2	6,9	6,9
SCOP		W/W	4,5	4,4	4,56
ηs.c		%	285	273	273
ηs.h		%	177	173	179,4
Компресор					
Мощност		-	4,39 x 1	6,67 x 1	6,67 x 1
Масло	Тип	-	PVE	PVE	PVE
	Първоначално зареждане	куб. cm x n	900 x 1	1100 x 1	1100 x 1
Вентилатор					
Тип		-	Аксиален	Аксиален	Аксиален
Посока на въздуха		-	Горе	Горе	Горе
Брой вентилатори		ea	1	1	1
Дебит на въздушния поток		m³/min	164	181	196
		l/s	2738	3019	3260
Външно статично налягане	Макс.	mmAq	11	11	11
		Pa	110	110	110
Мотор на вентилатора					
Тип		-	BLDC мотор	BLDC мотор	BLDC мотор
Мощност		W x n	630 x 1	630 x 1	630 x 1
Тръбни връзки					
Тръба за течна фаза		Ø, mm	9,52	9,52	12,70
		Ø, инч	3/8	3/8	1/2
Тръба за газова фаза		Ø, mm	19,05	22,22	28,58
		Ø, инч	3/4	7/8	1 1/8
Газова тръба с високо налягане (само за HR)		Ø, mm	15,88	19,05	19,05
		Ø, инч	5/8	3/4	3/4
Дължина на тръбните връзки (външно/вътрешно тяло)3	Макс. (Екв.)	m	200 [220]	200 [220]	200 [220]
Дължина на тръбите (1-во разклонение към вътрешно тяло)3	Макс.	m	90	90	90
Обща дължина на тръбите (система)	Макс.	m	1000	1000	1000
Денивелация (Външно тяло в най-високото положение)3	Макс.	m	110	110	110
Денивелация (Вътрешно тяло в най-високото положение)3	Макс.	m	110	110	110
Денивелация (вътрешно тяло/вътрешно тяло)3	Макс.	m	50	50	50
Кабелни връзки					
Преносен кабел		mm²	0,75	0,75	0,75
Забележка		-	F1, F2	F1, F2	F1, F2
Хладилен агент					
Тип		-	R410A (Флуориран парников газ, GWP=2088)		
Фабрично зареждане		kg	7,0	7,0	7,0
		tCO_2e	14,62	14,62	14,62
Звук					
Звуково налягане2	Охлаждане	dB(A)	53	56	61
	Отопление	dB(A)	58	60	63
Сила на звука		dB(A)	75	78	81
Външни размери					
Нетно тегло		kg	199	211	211
Нетни размери (Ш x В x Д)		mm	930 x 1695 x 765	930 x 1695 x 765	930 x 1695 x 765
Диапазон на работната температура					
Охлаждане		°C	–5~50	–5~50	–5~50
Отопление		°C	–25~24	–25~24	–25~24

[1] Техническите показатели се базират на следните условия за изпитване:
- Охлаждане: Вътрешна температура: 27 °C (по сух термометър), 19 °C (по мокър термометър), Външна температура: 35 °C (по сух термометър), 24 °C (по мокър термометър)
- Отопление: Вътрешна температура: 20 °C (по сух термометър), 15 °C (по мокър термометър), Външна температура: 7 °C (по сух термометър), 6 °C (по мокър термометър)
- Еквивалентен хладилен път: 7,5 m, Денивелация: 0 m

[2] Нивото на звуково налягане е измерено в звукопоглъщащо помещение. Нивото на звуково налягане е относителна стойност, зависеща от разстоянието и акустичната среда. В зависимост от условията на работа нивото на звуково налягане може да се различава. Нивото на звукова мощност е абсолютна стойност, която даден звуков източник генерира. Сила на звука: Работният режим на външното и на вътрешното тяло е „Охлаждане", а на хидромодула е „Отопление".

[3] ВЪНШНО ТЯЛО: Външно тяло, IDU: Вътрешно тяло







	AM140AXVGGR/EU	AM160AXVGGR/EU	AM180AXVGGR/EU	AM200AXVGGR/EU	AM220AXVGGR/EU	AM240AXVGGR/EU	AM260AXVGGR/EU
	3Ф, 4, 380 – 415 V, 50 Hz	3Ф, 4, 380 – 415 V, 50 Hz	3Ф, 4, 380 – 415 V, 50 Hz	3Ф, 4, 380 – 415 V, 50 Hz	3Ф, 4, 380 – 415 V, 50 Hz	3Ф, 4, 380–415 V, 50/60 Hz	3Ф, 4, 380–415 V, 50/60 Hz
	ВЪЗСТАНОВЯВАНЕ НА ТОПЛИНА	ВЪЗСТАНОВЯВАНЕ НА ТОПЛИНА	ВЪЗСТАНОВЯВАНЕ НА ТОПЛИНА	ВЪЗСТАНОВЯВАНЕ НА ТОПЛИНА	ВЪЗСТАНОВЯВАНЕ НА ТОПЛИНА	ВЪЗСТАНОВЯВАНЕ НА ТОПЛИНА	ВЪЗСТАНОВЯВАНЕ НА ТОПЛИНА
	14	16	18	20	22	24	26
	40,0	45,0	50,4	56,0	61,6	67,2	72,8
	40,0	45,0	50,4	56,0	61,6	67,2	68,0
	26	29	32	36	40	43	47
	20,0	22,5	25,2	28,0	30,8	33,6	36,4
	52,0	58,5	65,5	72,8	80,1	87,4	94,6
	25,44	26,96	26,79	38,63	44,15	48,62	57,61
	17,06	19,35	21,14	25,72	27,29	44,20	45,11
	4,4	5,2	6,4	7,0	7,4	9,3	10,2
	27,0	32,0	39,2	43,0	46,0	55,0	60,0
	32	40	50	63	63	63	75
	6,7	6,9	7,5	6,5	6,2	5,9	5,4
	4,25	4,3	4,8	4,5	4,3	3,9	3,9
	265	273	297	257	245	233	213
	167	169	189	177	169	153	153
	6,67 x 1	8,93 x 1	8,93 x 1	8,93 x 1	6,67 x 2	6,67 x 2	6,67 x 2
	PVE	PVE	PVE	PVE	PVE	PVE	PVE
	1100 x 1	1400 x 1	1400 x 1	1400 x 1	1100 x 2	1100 x 2	1100 x 2
	Аксиален	Аксиален	Аксиален	Аксиален	Аксиален	Аксиален	Аксиален
	Горе	Горе	Горе	Горе	Горе	Горе	Горе
	2	2	2	2	2	2	2
	291	292	313	313	342	365	365
	4852	4866	5209	5209	5698	6089	6089
	11	11	11	11	11	8	8
	110	110	110	110	110	80	80
	BLDC мотор	BLDC мотор	BLDC мотор	BLDC мотор	BLDC мотор	BLDC мотор	BLDC мотор
	620 x 2	620 x 2	620 x 2	620 x 2	620 x 2	620 x 2	620 x 2
	12,70	12,70	15,88	15,88	15,88	15,88	19,05
	1/2	1/2	5/8	5/8	5/8	5/8	3/4
	22,22	28,58	28,58	28,58	28,58	34,92	34,92
	7/8	1 1/8	1 1/8	1 1/8	1 1/8	1 3/8	1 3/8
	22,22	22,22	22,22	28,58	28,58	28,58	28,58
	7/8	7/8	7/8	1-1/8	1-1/8	1-1/8	1-1/8
	200 [220]	200 [220]	200 [220]	200 [220]	200 [220]	200 [220]	200 [220]
	90	90	90	90	90	90	90
	1000	1000	1000	1000	1000	1000	1000
	110	110	110	110	110	110	110
	110	110	110	110	110	110	110
	50	50	50	50	50	50	50
	0,75	0,75	0,75	0,75	0,75	0,75	0,75
	F1, F2	F1, F2	F1, F2	F1, F2	F1, F2	F1, F2	F1, F2
	R410A (Флуориран парников газ, GWP=2088)						
	8,0	10,5	10,5	10,5	10,5	14,0	14,0
	16,70	21,92	21,92	21,92	21,92	29,23	29,23
	58	58	59	61	64	65	65
	61	61	63	63	65	67	67
	81	81	81	84	86	87	87
	237	268	274	274	309	332	332
	1295 x 1695 x 765	1295 x 1695 x 765	1295 x 1695 x 765	1295 x 1695 x 765	1295 x 1695 x 765	1295 x 1695 x 765	1295 x 1695 x 765
	–5~50	–5~50	–5~50	–5~50	–5~50	–5~50	–5~50
	–25~24	–25~24	–25~24	–25~24	–25~24	–25~24	–25~24

DVM S Water

Контролер за оптимален воден дебит

DVM S вода включва вграден контролер на водния дебит, който помага за контролиране на количеството вода, използвано за охлаждане и отопление на външното тяло. Оптималният дебит на вода се определя автоматично от температурата на вътрешното пространство, което води до минимална консумация на енергия при оптимални стандарти, с намалени разходи. И тъй като тази функция е стандартна, няма нужда от отделен комплект за управление на водния дебит.

Вграден контролер за воден дебит

Геотермални приложения

DVM S вода осигурява ефективна и надеждна работа, като използва вода като средство за топлообмен. Тя може да бъде свързана чрез топлообменник към множество природни източници като геотермални затворени цикли, морска вода и езера.

Спецификации

DVM S Water (R410A)

- С водно охлаждане, термопомпа с променлив поток на хладилния агент/Модул за възстановяване на топлина R410A.
- Подходящ за вътрешен и външен монтаж.
- Всеки уред съдържа един (8~12 HP) или два (20~30 HP) инверторни компресора с технология Flash Injection.

Модел				AM080MXWANR/EU	AM100MXWANR/EU	AM120MXWANR/EU
Електрозахранване			**Ф, #, V, Hz**	3Ф, 4, 380–415 V, 50/60 Hz	3Ф, 4, 380–415 V, 50/60 Hz	3Ф, 4, 380–415 V, 50/60 Hz
Производителност						
HP			HP	8	10	12
Капацитет (номинален)	Охлаждане		kW	22,4	28,0	33,6
	Отопление		kW	25,2	31,5	37,8
Максимален брой на вътрешните тела, които могат да свържат			ea	14	18	22
Общ капацитет на свързаните вътрешни тела	Мин.		kW	11,2	14,0	16,8
	Макс.		kW	29,1	36,4	43,7
Мощност						
Захранване (номинално)	Охлаждане		kW	3,67	4,87	6,00
	Отопление		kW	3,97	5,04	6,25
Електрозахранване (номинално)	Охлаждане		A	5,9	8,1	9,6
	Отопление		A	6,4	8,4	10,0
Ток	Минимална SSC стойност		MVA	3,9	3,9	4,8
	MCA		A	16,1	16,1	20,0
	MFA		A	20	20	25
COP[1]						
Номинално охлаждане			W/W	6,10	5,75	5,60
Номинално отопление			W/W	6,35	6,25	6,05
Компресор						
Тип			-	Инвертор скрол	Инвертор скрол	Инвертор скрол
Мощност			kW × n	4,96 x 1	4,96 x 1	6,13 x 1
Масло	Тип		-	PVE	PVE	PVE
	Първоначално зареждане		куб. cm	3900	3900	3900
Кондензатор						
Тип			-	Пластинчат топлообменник	Пластинчат топлообменник	Пластинчат топлообменник
Размер на тръбите			Ø, инч	PT11/4	PT11/4	PT11/4
Спад на налягането			kPa	22	30	43
Воден дебит			l/min	80	96	114
Макс. Налягане			MPa	1,96	1,96	1,96
Тръба за течна фаза			Ø, mm	9,52	9,52	12,70
			Ø, инч	3/8	3/8	1/2
Тръба за газова фаза			Ø, mm	19,05	22,22	28,58
			Ø, инч	3/4	7/8	11/8
Тръбни връзки						
Газова тръба за отвеждане			Ø, mm	15,88	19,05	19,05
			Ø, инч	5/8	3/4	3/4
Дължина на тръбите	Външно-Вътрешно	Макс.	m	170 (190)	170 (190)	170 (190)
	След разклонението	Макс.	m	90	90	90
Обща дължина на тръбите	Система	Действителна	m	500	500	500
Денивелация	Външно-Вътрешно	Външно тяло в най-високото положение	m	50	50	50
		Вътрешно тяло в най-високото положение	m	40	40	40
	Вътрешно-Вътрешно	Макс.	m	50	50	50
Кабелни връзки						
Комуникация	Минимално		mm²	0,75	0,75	0,75
	Забележка		-	F1, F2	F1, F2	F1, F2
Хладилен агент						
Тип			-	R410A (Флуориран парников газ, GWP=2088)		
Фабрично зареждане			kg	5,5	5,8	6,0
			tCO_2e	11,48	12,11	12,53
Звук						
Звуково налягане2		Охлаждане	dB(A)	48	48	50
		Отопление	dB(A)	51	51	52
Сила на звука			dB(A)	70	70	70
Външни размери						
Нетно тегло			kg	160,0	160,0	160,0
Нетни размери (Ш x В x Д)			mm	770 x 1000 x 545	770 x 1000 x 545	770 x 1000 x 545
Диапазон на работната температура						
Охлаждане			°C	10,0~45,0	10,0~45,0	10,0~45,0
Отопление			°C	10,0~45,0	10,0~45,0	10,0~45,0

	AM200MXWANR/EU	AM300KXWANR/EU
	3Ф, 4, 380~415 V, 50/60 Hz	3Ф, 4, 380~415 V, 50/60 Hz
	20	30
	56,0	84
	63	94,5
	36	55
	28,0	42,0
	72,8	109,2
	10,77	16,80
	10,86	16,88
	17,3	26,4
	17,4	26,5
	7,7	-
	32,2	48,0
	40	63
	5,20	5,00
	5,80	5,60
	Инвертор скрол	SSC Scroll x 2
	4,96 x 2	6,75 x 2
	PVE	PVE
	6200	6200
	Пластинчат топлообменник	Пластинчат топлообменник
	PT 1 1/4	PT 2
	54	50
	190	285
	1,96	1,96
	15,88	19,05
	5/8	3/4
	28,58	34,92
	1 1/8	1 3/8
	28,58	28,58
	1 1/8	1 1/8
	170 (190)	170 (190)
	90	90
	500	500
	50	50
	40	40
	50	50
	0,75	0,75
	F1, F2	F1, F2
	R410A (Флуориран парников газ, GWP=2088)	
	9,8	11,0
	20,46	22,96
	51	55
	52	58
	73	75
	240,0	280,0
	1100 x 1000 x 545	1100 x 1000 x 545
	10,0~45,0	10,0~45,0
	10,0~45,0	10,0~45,0

[1] Техническите показатели се базират на следните условия за изпитване:
- Охлаждане: Вътрешна температура: 27 °C (по сух термометър), 19 °C (по мокър термометър), Температура на входната вода: 30 °C
- Отопление: Вътрешна температура: 20 °C (по сух термометър), 15 °C (по мокър термометър), Температура на входната вода: 20 °C
- Еквивалентен хладилен път: 7,5 m, Денивелация: 0 m

[2] Нивото на звуково налягане е измерено в звукопоглъщащо помещение. Нивото на звуково налягане е относителна стойност, зависеща от разстоянието и акустичната среда. В зависимост от условията на работа нивото на звуково налягане може да се различава. Нивото на звукова мощност е абсолютна стойност, която даден звуков източник генерира. Сила на звука: Работният режим на външното и на вътрешното тяло е „Охлаждане", а на хидромодула е „Отопление".

Вътрешни тела VRF

Гама вътрешни тела 1/2

Универсална R32 и R410A

Модел	Изображение	Капацитет (kW)								
		1,5	1,7	2,2	2,8	3,6	4,5	5,6	6,0	7,1
Касета НОВО										
WindFree™ 1-пътна касета			●	●	●	●		●		●
WindFree™ Mini 4-пътна касета		●		●	●	●	●	●	●	
WindFree™ 4-пътна касета					●	●	●	●		●
Sensible WindFree™ 4-пътна касета				●	●	●	●	●		●
360-градусова касета							●	●		●
С въздуховод НОВО										
Нископрофилен канален климатик (с включена дренажна помпа)			●	●	●	●	●	●		●
Канален климатик със среден напор (с включена дренажна помпа)				●	●	●	●	●		●
Sensible канален климатик със среден напор (с включена дренажна помпа)				●	●	●	●	●		●
Канален климатик с висок напор										
Таванен монтаж НОВО										
Подов/таванен								●		
Таванен монтаж с големи мощности										●
Стенен монтаж НОВО										
WindFree™ Deluxe (EEV е включен)		●		●	●	●	●	●		●
Климатик за стенен монтаж серия Max										

БЕЛЕЖКА

- Универсални вътрешни тела, универсален контролер и универсални аксесоари могат да бъдат инсталирани както с DVM R410A, така и с DVM R32 външни тела.
- Уверете се, че използвате вътрешно тяло, което е съвместимо с DVM S2.
- Вътрешните тела могат да бъдат свързани в рамките на обхвата, посочен на следващата таблица.
- Ако общият капацитет на свързаните вътрешни тела надхвърля посочения максимален капацитет, капацитетът на охлаждане и отопление на вътрешното тяло може да бъде намален.
- Общият разрешен капацитет на свързаните вътрешни тела може да бъде от 50% до 130% от общия капацитет на външното тяло. 0,5 × Σ (Капацитет на външното тяло) ≤ Общ капацитет на свързаните вътрешни тела ≤ 1,3 × Σ (Капацитет на външното тяло).
- EEV комплектът е необходим за всички вътрешни тела, които нямат включен EEV комплект; моля, поръчайте EEV комплект отделно.

	Капацитет (kW)											
	8,2	9,0	11,2	12,8	14,0	16,0	18,0	22,0	25,0	28,0	32,0	50,0
		●	●	●	●							
		●	●	●	●							
		●	●	●	●	●						
		●	●	●	●							
			●		●							
	●											
		●										

Гама вътрешни тела 2/2

R410A

Модел	Изображение	Капацитет (kW)								
		1,5	1,7	2,2	2,8	3,6	4,5	5,6	6,0	7,1
С въздуховод										
Нископрофилен канален климатик (без дренажна помпа) R410A			●	●	●	●	●	●		●
Канален климатик със висок напор R410A										
Стенен монтаж										
WindFree™ Deluxe (без включен EEV) R410A		●		●	●	●	●	●		●
Подово-стоящо тяло										
Конзола R410A				●	●	●	●	●		
Скрито стоящо тяло R410A						●		●		●
Пакетен подово-стенен R410A										
Хидромодул										
Хидромодул HE R410A										
Хидромодул HT R410A										

БЕЛЕЖКА

- Уверете се, че използвате вътрешно тяло, което е съвместимо с DVM S2.
- Вътрешните тела могат да бъдат свързани в рамките на обхвата, посочен на следващата таблица.
- Ако общият капацитет на свързаните вътрешни тела надхвърля посочения максимален капацитет, капацитетът на охлаждане и отопление на вътрешното тяло може да бъде намален.
- Общият разрешен капацитет на свързаните вътрешни тела може да бъде от 50% до 130% от общия капацитет на външното тяло. 0,5 × Σ (Капацитет на външното тяло) ≤ Общ капацитет на свързаните вътрешни тела ≤ 1,3 × Σ (Капацитет на външното тяло).
- EEV комплектът е необходим за всички вътрешни тела, които нямат включен EEV комплект; моля, поръчайте EEV комплект отделно.

	Капацитет (kW)											
	8,2	9,0	11,2	12,8	14,0	16,0	18,0	22,0	25,0	28,0	32,0	50,0
		●										
							●	●	●	●		
	●											
					●					●		
						●					●	●
						●			●			

WindFreeTM 4-пътна касета УНИКАЛНО

Технология WindFree™

WindFree™ 4-пътна касета насочва въздуха през 15 700 микроотвора в панела, докато WindFree™ 4-пътната касета 600 x 600 го насочва през 9000 микроотвора. Тези микроотвори са от съществено значение за създаването на тип въздушен поток, наречен „неподвижен въздух“[1], който охлажда помещението постепенно и забележимо без неприятно течение.

WindFree™ 4-пътната касета вече се предлага в FCU.

[1] Американското общество на инженерите на отоплителни, хладилни и климатични системи ASHRAE (American Society of Heating, Refrigerating, and Air-Conditioning Engineers) дефинира „безветрие“ като въздушно течение със скорост под 0,15 m/s, при което няма студени течения.

WindFree™
4-пътна касета 600 x 600

9000 микроотвора

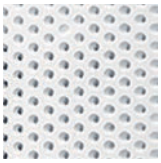

WindFree™
4-пътна касета

15 700 микроотвора

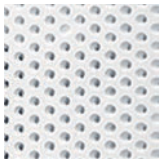

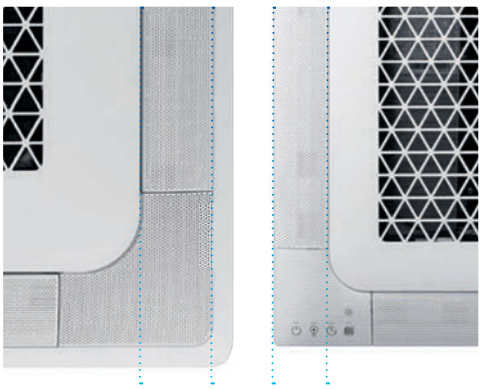

Оптимизирани ламели

По-големите оптимизирани жалузи[1] (84 mm WindFree™ 4-пътна касета, 66 mm 4-пътна касета WindFree™ 600 x 600) обхващат по-широк диапазон на охлаждане и подобряват циркулацията на въздуха в помещението. Тази усъвършенствана технология също така охлажда пространството много по-бързо, без да оставя непокрити зони. Тези ламели са разглобяеми и могат лесно да се почистят с вода, за да се отстранят натрупаните по тях прах или други замърсявания, което позволява оптимално качество на въздушния поток, а това от своя страна помага да се поддържа по-чиста околна среда.

[1] При тестването Samsung сравнява климатични инсталации с WindFree™ 4-пътна и WindFree™ 4-пътна касета 600 x 600 с предишен климатик с 4-пътна касета.

Интелигентна и удобна работа

WindFree™ 4-пътна касета и WindFree™ 4-пътна касета 600 x 600 подобряват работата на Smart Comfort Operation. Режимът „Бързо охлаждане“ помага да се достигне до желаната температура в помещението много бързо. Чрез едновременно следене на нивата на влажност функцията Smart Comfort Operation поддържа температурата в стаята автоматично.

Бързо охлаждане

Ако стаята е достигнала комфортната температура

Охлаждане WindFree™

Сензор за движение (по избор)

Подобреният сензор за откриване на движение (MDS) засича присъствието и местоположението на хората в помещението, като позволява автоматично управление на посоката на въздушния поток и ефективно въздушно охлаждане.

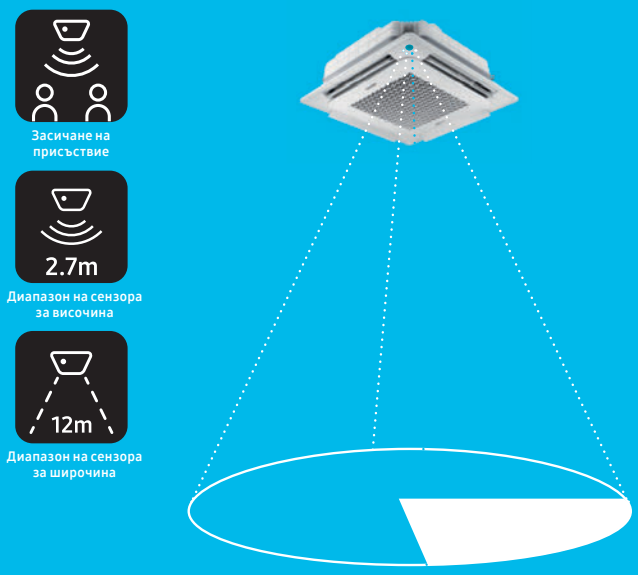

Панел Auto Elevation

Почистването на филтрите също е неразделна част от поддържането на добро качество на вътрешния въздух и повдигнатите панели могат да улеснят процеса.

Панелът Auto Elevation предоставя бърз и удобен достъп до въздушните филтри за почистване, като с едно докосване на дистанционното управление получавате допълнително удобство с повдигане на 4 м[1]. Отпада необходимостта от стълба за почистването на панелите. Бързият достъп до филтрите за почистване прави обслужването по-безопасно, а също и по-лесно за крайните потребители или сервизните техници.

[1] Може да варира в зависимост от действителните условия на използване.

Не всички функции са налични за всички модели.

Панел за пречистване на въздуха

Панелите за пречистване на въздуха в WindFree™ 4-пътната касета съдържат два вида филтри за по-добро премахване на определени прахови частици (ПЧ), които филтри целят да запазят въздуха в помещенията по-свеж през целия ден. WindFree™ 4-пътна касета е направена от система за пречистване с два филтъра – предфилтър и филтър PM1.0. Предварителният филтър улавя по-големите прахови частици и не им позволява да влязат в тялото на климатика.

Филтърът PM1.0[1] не само улавя ефикасно изключително фин прах с размери до 0,3 µm, но и обезврежда определени типове бактерии, като използва електростатичен утаител. Има две основни части, които се зареждат и събират прах и определени типове бактерии[1]. Устройството за разреждане с четка генерира отрицателни йони. Те дават на определени частици прах и бактерии[1] отрицателен заряд, като по този начин се закрепват здраво към заземения електрод поради електростатичната сила на колектора. Допълнително предимство е, че филтърът подлежи на частично миене, което пести разходите за закупуване и поддръжка.

intertek
Total Quality. Assured.

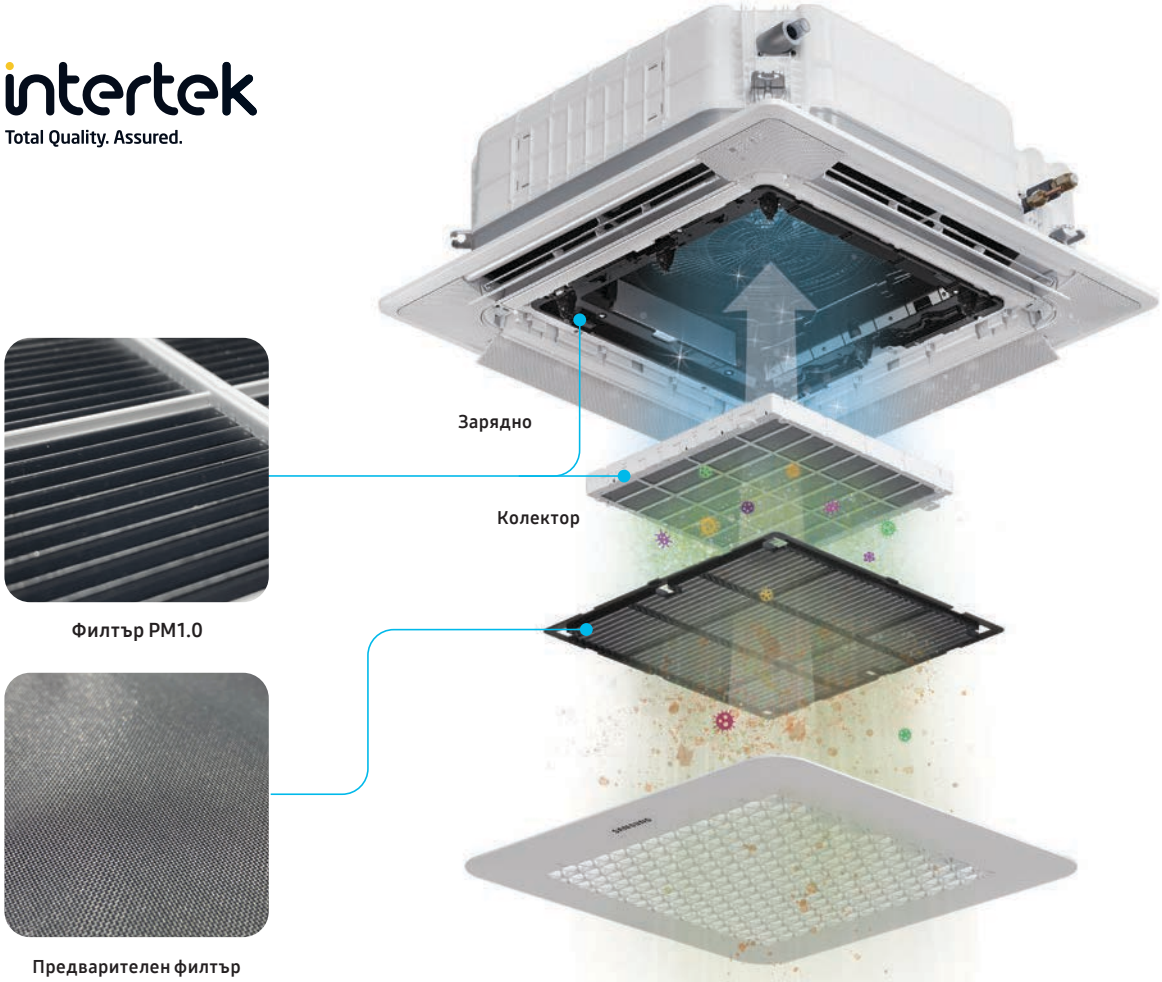

[1] Номер на доклада на Intertek: RT20E-S0010-R Дата: ОДОБР. 17, 2020 Г. (преработена версия) Въз основа на събраните данни се приема хипотезата: K елементът (електростатичен утаител) на Samsung Electronics може да стерилизира определени видове бактерии, събрани във филтъра. (Escherichia coli: над 99%, Staphylococcus aureus: над 99%)

Подвижни миещи се части

Чистотата на вътрешността, както и на филтрите, е много важна за 4-пътните касети, които се използват широко в индустриални пространства. Панелите и филтрите на WindFree™ 4-пътната касета се демонтират и почистват много лесно. Лесно може да се дръпне куката в решетката на панела (близо до логото на Samsung), за да се отвори и отстрани. Ъгловите панели и ламелите могат лесно да бъдат разделени при издърпване надолу. Всички външни части могат да се почистват с мека четка или кърпа. Можете също така да използвате вакуум или вода, за да почистите вътрешния филтър, без да е необходимо да купувате нов.

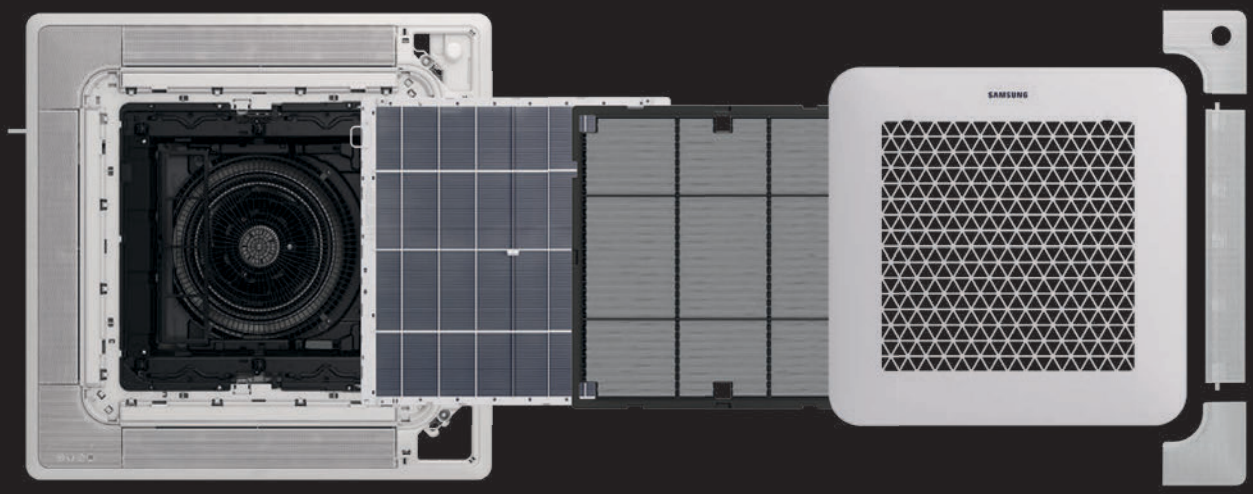

Ламели и панели | Филтър PM1.0 | Предварителен филтър | Решетка

Самодиагностика

Функцията самодиагностициране на WindFree™ 4-пътна касета веднага ви предупреждава за неизправности. Това означава, че можете бързо да уредите посещение за ремонт и сервиз. Кодът за грешка и LED светлината позволяват на инженерите лесно да открият причината за всяка неизправност, като по този начин се намалява времето, необходимо за диагностициране и отстраняване на проблема.

Примери за релевантни грешки	Дисплей с LED лампа			
	Вкл./изкл.	Размразяване	Таймер	Филтър
Грешка при сензора за вътрешна температура		◑		
Грешка при сензора на топлообменника на вътрешното тяло	◑	◑		
Грешка при сензорите на външните тела	◑		◑	
Грешка при MDS (Сензор за движение)	◑			◑

◑ Мигане

Не всички функции са налични за всички модели.

Спецификации

Универсална WindFree™
4-пътна касета 600 x 600 УНИКАЛНО

- Режим на бързо охлаждане и режим на охлаждане WindFree™.
- Четирипосочно подаване на въздух чрез независимо регулируеми ламели.
- Вградена кондензна дренажна помпа и сензор за влажност.
- Вентилатор с директно задвижване, задвижван от BLDC мотор.
- Wi-Fi управление със SmartThings чрез смартфон.
- Вграден сензор за откриване на теч на хладилен агент R32
- Сензор за движение (по избор).
- Смартпанелите имат вграден единичен Wi-Fi комплект (MIM-H14EN).



Модел			AM015DNNDKG/EU	AM022DNNDKG/EU	AM028DNNDKG/EU
Електрозахранване		Ф, #, V, Hz	1Ф, 2, 220–240 V, 50/60 Hz	1Ф, 2, 220–240 V, 50/60 Hz	1Ф, 2, 220–240 V, 50/60 Hz
Производителност					
Капацитет	Охлаждане	kW	1,5	2,2	2,8
	Отопление	kW	1,7	2,5	3,2
Мощност					
Захранване	Охлаждане	W	18	18	18
	Отопление	W	18	18	18
Електрозахранване	Охлаждане	A	0,17	0,17	0,17
	Отопление	A	0,17	0,17	0,17
Ток	MCA	A	0,23	0,23	0,23
	MFA	A	15	15	15
Вентилатор					
Тип		-	Турбовентилатор	Турбовентилатор	Турбовентилатор
Брой вентилатори		ea	1	1	1
Дебит на въздушния поток	H/M/L	m³/min	8,2/7,2/6,5	9,0/7,7/6,5	10,0/8,5/7,5
		l/s	142/120/108	150/128/108	167/142/125
Мотор на вентилатора					
Модел		-	BLDC мотор	BLDC мотор	BLDC мотор
Мощност x брой		W	65 x 1	65 x 1	65 x 1
Тръбни връзки					
Тръба за течна фаза		Ø, mm	6,35	6,35	6,35
		Ø, инч	1/4	1/4	1/4
Тръба за газова фаза		Ø, mm	12,7	12,7	12,7
		Ø, инч	1/2	1/2	1/2
Дренажна тръба		Ø, mm	VP25 (OD 32, ID 25)	VP25 (OD 32, ID 25)	VP25 (OD 32, ID 25)
Кабелни връзки					
Комуникация	Мин.	mm2	0,75	0,75	0,75
	Забележка	-	F1, F2	F1, F2	F1, F2
Хладилен агент					
Тип		-	R32 (Флуориран парников газ, ПГЗ=675)		
Електронен експанзионен вентил (EEV)		-	EEV Е ВКЛЮЧЕН	EEV Е ВКЛЮЧЕН	EEV Е ВКЛЮЧЕН
Звук					
Звуково налягане[1]	H/M/L	dB(A)	30/28/23	32/29/25	33/30/26
Сила на звука	Охлаждане	dB(A)	46	47	50
Размери					
Нетно тегло		kg	11,5	11,6	11,6
Нетни Размери (Ш × В × Д)		mm	575 x 250 x 575	575 x 250 x 575	575 x 250 x 575
Панел					
Име на модела		-	PC4SUFMANW	PC4SUFMANW	PC4SUFMANW
Дренажна помпа					
Дренажна помпа		-	ВКЛЮЧЕНО	ВКЛЮЧЕНО	ВКЛЮЧЕНО
Макс. Напорна височина/Дебит		mm/литри/ч	750/24	750/24	750/24

Управление



НОВО



Безжично дистанционно управление	Безжично дистанционно управление	Опростен тип управление	Сензорен контролер	Кабелно Дистанционно управление	Wi-Fi комплект
AR-EH03E	AR-CH01E	MWR-SH00N	MWR-SH11N	MWR-WG01*N	MIM-H04EN

* Универсални вътрешни тела, универсален контролер и универсални аксесоари могат да бъдат инсталирани както с DVM R410A, така и с DVM R32 външни тела.




	AM036DNNDKG/EU	AM045DNNDKG/EU	AM056DNNDKG/EU	AM060DNNDKG/EU
	1Ф, 2, 220–240 V, 50/60 Hz	1Ф, 2, 220–240 V, 50/60 Hz	1Ф, 2, 220–240 V, 50/60 Hz	1Ф, 2, 220–240 V, 50/60 Hz
	3,6	4,5	5,6	6,0
	4,0	5,0	6,3	6,8
	20	23	28	31
	20	23	28	31
	0,19	0,22	0,27	0,30
	0,19	0,22	0,27	0,30
	0,25	0,29	0,35	0,39
	15	15	15	15
	Турбовентилатор	Турбовентилатор	Турбовентилатор	Турбовентилатор
	1	1	1	1
	10,5/9,0/7,5	11,5/10,2/9,0	13,0/11,0/9,5	13,5/12,0/10,2
	175/150/125	192/170/150	217/183/158	225/200/170
	BLDC мотор	BLDC мотор	BLDC мотор	BLDC мотор
	65 x 1	65 x 1	65 x 1	65 x 1
	6,35	6,35	6,35	6,35
	1/4	1/4	1/4	1/4
	12,7	12,7	12,7	12,7
	1/2	1/2	1/2	1/2
	VP25 (OD 32, ID 25)	VP25 (OD 32, ID 25)	VP25 (OD 32, ID 25)	VP25 (OD 32, ID 25)
	0,75	0,75	0,75	0,75
	F1, F2	F1, F2	F1, F2	F1, F2
	R32 (Флуориран парников газ, ПГЗ=675)			
	EEV E ВКЛЮЧЕН	EEV E ВКЛЮЧЕН	EEV E ВКЛЮЧЕН	EEV E ВКЛЮЧЕН
	34/30/26	36/34/32	39/36/33	40/38/35
	51	53	56	57
	11,6	12	12	12
	575 x 250 x 575	575 x 250 x 575	575 x 250 x 575	575 x 250 x 575
	PC4SUFMANW	PC4SUFMANW	PC4SUFMANW	PC4SUFMANW
	ВКЛЮЧЕНО	ВКЛЮЧЕНО	ВКЛЮЧЕНО	ВКЛЮЧЕНО
	750/24	750/24	750/24	750/24

Аксесоари



Изнесен температурен сензор (за монтаж на закрито)	Панел (Задължителен)	Сензор за движение
MRW-TA	PC4SUFMANW	MCR-SMD

Спецификации

Универсална Sensible WindFree™ 4-пътна касета УНИКАЛНО

- Режим на бързо охлаждане и режим на охлаждане WindFree™.
- Четирипосочно подаване на въздух чрез независимо регулируеми ламели.
- Вградена кондензна дренажна помпа и сензор за влажност.
- Вентилатор с директно задвижване, задвижван от BLDC мотор.
- Вграден сензор за откриване на теч на хладилен агент R32
- Wi-Fi управление със SmartThings чрез смартфон.
- Сензор за движение (по избор).
- Панел за пречистване на въздуха, Панел Auto Elevation (по избор).
- Смартпанелите имат вграден единичен Wi-Fi комплект (MIM-H14EN).



Модел			AM022DN4FKG/EU	AM028DN4FKG/EU	AM036DN4FKG/EU
Електрозахранване		**Ф, #, V, Hz**	1Ф, 2, 220–240 V, 50/60 Hz	1Ф, 2, 220–240 V, 50/60 Hz	1Ф, 2, 220–240 V, 50/60 Hz
Производителност					
Капацитет	Охлаждане	kW	2,2	2,8	3,6
	Отопление	kW	2,5	3,2	4,0
Мощност					
Захранване	Охлаждане	W	17	20	27
	Отопление	W	17	20	27
Електрозахранване	Охлаждане	A	0,14	0,17	0,23
	Отопление	A	0,14	0,17	0,23
Ток	MCA	A	0,29	0,33	0,41
	MFA	A	15	15	15
Вентилатор					
Тип		-	Турбовентилатор	Турбовентилатор	Турбовентилатор
Брой вентилатори		-	1	1	1
Дебит на въздушния поток H/M/L		m³/min	13,0/12,0/11,0	14,0/13,0/12,0	16,0/15,0/14,0
		l/s	217/200/183	233/217/200	267/250/233
Мотор на вентилатора					
Модел		-	BLDC мотор	BLDC мотор	BLDC мотор
Мощност x брой		W	65 x 1	65 x 1	65 x 1
Тръбни връзки					
Тръба за течна фаза		Ø, mm	6,35	6,35	6,35
		Ø, инч	1/4	1/4	1/4
Тръба за газова фаза		Ø, mm	12,70	12,70	12,70
		Ø, инч	1/2	1/2	1/2
Дренажна тръба		Ø, mm	VP25 (OD 32, ID 25)	VP25 (OD 32, ID 25)	VP25 (OD 32, ID 25)
Кабелни връзки					
Комуникация	Минимално	mm2	0,75	0,75	0,75
	Забележка	-	F1, F2	F1, F2	F1, F2
Хладилен агент					
Тип		-	R32 (Флуориран парников газ, ПГЗ=675)		
Електронен експанзионен вентил (EEV)		-	EEV E ВКЛЮЧЕН	EEV E ВКЛЮЧЕН	EEV E ВКЛЮЧЕН
Звук					
Звуково налягане1	H/M/L/W	dB(A)	32/30/29/29	33/31/30/30	34/33/31/31
Сила на звука	Охлаждане	dB(A)	48	49	50
Размери					
Нетно тегло		kg	18	18	18
Нетни Размери (Ш × В × Д)		mm	840 x 246 x 840	840 x 246 x 840	840 x 246 x 840
Панел					
Име на модела		-	PC4NUFMANW PC4NBFMANW PC4NUCMANW PC4NUXMANW	PC4NUFMANW PC4NBFMANW PC4NUCMANW PC4NUXMANW	PC4NUFMANW PC4NBFMANW PC4NUCMANW PC4NUXMANW
Дренажна помпа					
Дренажна помпа		-	ВКЛЮЧЕНО	ВКЛЮЧЕНО	ВКЛЮЧЕНО
Макс. Напорна височина/Дебит		mm/литри/ч	750/24	750/24	750/24

* Универсални вътрешни тела, универсален контролер и универсални аксесоари могат да бъдат инсталирани както с DVM R410A, така и с DVM R32 външни тела.
[1] Нивото на звуково налягане е измерено в звукопоглъщащо помещение. Нивото на звуково налягане е относителна стойност, зависеща от разстоянието и акустичната среда. В зависимост от условията на работа нивото на звуково налягане може да се различава.



	AM045DN4FKG/EU	AM056DN4FKG/EU	AM071DN4FKG/EU
	1Ф, 2, 220–240 V, 50/60 Hz	1Ф, 2, 220–240 V, 50/60 Hz	1Ф, 2, 220–240 V, 50/60 Hz
	4,5	5,6	7,1
	5,0	6,3	8,0
	35	49	75
	35	49	75
	0,29	0,38	0,58
	0,29	0,38	0,58
	0,49	0,57	0,56
	15	15	15
	Турбовентилатор	Турбовентилатор	Турбовентилатор
	1	1	1
	18,0/16,0/14,0	24,0/21,0/19,0	31,0/26/0/21,0
	300/267/233	400/350/317	517/433/350
	BLDC мотор	BLDC мотор	BLDC мотор
	65 x 1	97 x 1	97 x 1
	6,35	6,35	9,52
	1/4	1/4	3/8
	12,70	12,70	15,88
	1/2	1/2	5/8
	VP25 (OD 32, ID 25)	VP25 (OD 32, ID 25)	VP25 (OD 32, ID 25)
	0,75	0,75	0,75
	F1, F2	F1, F2	F1, F2
	R32 (Флуориран парников газ, ПГЗ=675)		
	EEV E ВКЛЮЧЕН	EEV E ВКЛЮЧЕН	EEV E ВКЛЮЧЕН
	34/32/30/30	35/33/29/29	39/36/32/32
	50	51	55
	18	21,5	22,5
	840 x 246 x 840	840 x 288 x 840	840 x 288 x 840
	PC4NUFMANW PC4NBFMANW PC4NUCMANW PC4NUXMANW	PC4NUFMANW PC4NBFMANW PC4NUCMANW PC4NUXMANW	PC4NUFMANW PC4NBFMANW PC4NUCMANW PC4NUXMANW
	ВКЛЮЧЕНО	ВКЛЮЧЕНО	ВКЛЮЧЕНО
	750/24	750/24	750/24

Управление


Безжично дистанционно управление	Безжично дистанционно управление	Опростен тип управление
AR-EH03E	AR-CH01E	MWR-SH00N



Сензорен контролер	Кабелно дистанционно управление	Wi-Fi комплект
MWR-SH11N	MWR-WG01*N	MIM-H04EN

Аксесоари


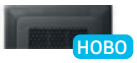

Изнесен температурен сензор (за монтаж на закрито)	Панел черен (Задължителен)	Панел бял (Задължителен)
MRW-TA	PC4NBFMANW	PC4NUFMANW



Панели за пречистване на въздуха (по избор)	Панел Auto Elevation (опция)	Сензор за движение
PC4NUCMANW	PC4NUXMANW	MCR-SMC

Спецификации

Универсална WindFree™ 4-пътна касета УНИКАЛНО

- Режим на бързо охлаждане и режим на охлаждане WindFree™.
- Четирипосочно подаване на въздух чрез независимо регулируеми ламели.
- Вградена кондензна дренажна помпа и сензор за влажност.
- Вентилатор с директно задвижване, задвижван от BLDC мотор.
- Вграден сензор за откриване на теч на хладилен агент R32
- Wi-Fi управление със SmartThings чрез смартфон.
- Сензор за движение (по избор).
- Панел за пречистване на въздуха, Панел Auto Elevation (по избор).
- Смартпанелите имат вграден единичен Wi-Fi комплект (MIM-H14EN).



Модел			AM028DN4DKG/EU	AM036DN4DKG/EU	AM045DN4DKG/EU
Електрозахранване		Ф, #, V, Hz	1Ф, 2, 220–240 V, 50/60 Hz	1Ф, 2, 220–240 V, 50/60 Hz	1Ф, 2, 220–240 V, 50/60 Hz
Производителност					
Капацитет	Охлаждане	kW	2,8	3,6	4,5
	Отопление	kW	3,2	4,0	5,0
Мощност					
Захранване	Охлаждане	W	24	26	28
	Отопление	W	24	26	28
Електрозахранване	Охлаждане	A	0,25	0,27	0,30
	Отопление	A	0,25	0,27	0,30
Ток	MCA	A	0,33	0,36	0,4
	MFA	A	15	15	15
Вентилатор					
Тип		-	Турбовентилатор	Турбовентилатор	Турбовентилатор
Брой вентилатори		ea	1	1	1
Дебит на въздушния поток H/M/L		m³/min	14,4/13,4/12,4	15,4/14,4/13,4	16,3/15,4/14,4
		l/s	240/223,3/206,7	255/240/223,3	271,7/256,7/240
Мотор на вентилатора					
Модел		-	BLDC мотор	BLDC мотор	BLDC мотор
Мощност x брой		W	65 x 1	65 x 1	65 x 1
Тръбни връзки					
Тръба за течна фаза		Ø, mm	6,35	6,35	6,35
		Ø, инч	1/4	1/4	1/4
Тръба за газова фаза		Ø, mm	12,70	12,70	12,70
		Ø, инч	1/2	1/2	1/2
Дренажна тръба		Ø, mm	VP25 (OD 32, ID 25)	VP25 (OD 32, ID 25)	VP25 (OD 32, ID 25)
Кабелни връзки					
Комуникация	Минимално	mm2	0,75	0,75	0,75
	Забележка	-	F1, F2	F1, F2	F1, F2
Хладилен агент					
Тип		-	R32 (Флуориран парников газ, ПГЗ=675)		
Електронен експанзионен вентил (EEV)		-	EEV Е ВКЛЮЧЕН	EEV Е ВКЛЮЧЕН	EEV Е ВКЛЮЧЕН
Звук					
Звуково налягане1	H/M/L/W	dB(A)	30/28/27/27	31/30/28/28	33/31/29/29
Сила на звука	Охлаждане	dB(A)	46	47	49
Размери					
Нетно тегло		kg	15,0	15,0	15,0
Нетни Размери (Ш × В × Д)		mm	840 x 204 x 840	840 x 204 x 840	840 x 204 x 840
Панел					
Име на модела		-	PC4NUFMANW PC4NBFMANW PC4NUCMANW PC4NUXMANW	PC4NUFMANW PC4NBFMANW PC4NUCMANW PC4NUXMANW	PC4NUFMANW PC4NBFMANW PC4NUCMANW PC4NUXMANW
Дренажна помпа					
Дренажна помпа		-	ВКЛЮЧЕНО	ВКЛЮЧЕНО	ВКЛЮЧЕНО
Макс. Напорна височина/Дебит		mm/литри/ч	750/24	750/24	750/24

Управление



НОВО



Безжично дистанционно управление	Безжично дистанционно управление	Опростен тип управление	Сензорен контролер	Кабелно дистанционно управление	Wi-Fi комплект
AR-EH03E	AR-CH01E	MWR-SH00N	MWR-SH11N	MWR-WG01*N	MIM-H04EN

* Универсални вътрешни тела, универсален контролер и универсални аксесоари могат да бъдат инсталирани както с DVM R410A, така и с DVM R32 външни тела.
[1] Нивото на звуково налягане е измерено в звукопоглъщащо помещение. Нивото на звуково налягане е относителна стойност, зависеща от разстоянието и акустичната среда. В зависимост от условията на работа нивото на звуково налягане може да се различава.






	AM056DN4DKG/EU	AM071DN4DKG/EU	AM090DN4DKG/EU	AM112DN4DKG/EU	AM128DN4DKG/EU	AM140DN4DKG/EU
	1Ф, 2, 220–240 V, 50/60 Hz	1Ф, 2, 220–240 V, 50/60 Hz	1Ф, 2, 220–240 V, 50/60 Hz	1Ф, 2, 220–240 V, 50/60 Hz	1Ф, 2, 220–240 V, 50/60 Hz	1Ф, 2, 220–240 V, 50/60 Hz
	5,6	7,1	9,0	11,2	12,8	14,0
	6,3	8,0	10,0	12,5	13,8	16,0
	32	34	55	78	95	115
	32	34	55	78	95	115
	0,32	0,35	0,45	0,60	0,75	0,85
	0,32	0,35	0,45	0,60	0,75	0,85
	0,43	0,47	0,6	0,8	1,0	1,13
	15	15	15	15	15	15
	Турбовентилатор	Турбовентилатор	Турбовентилатор	Турбовентилатор	Турбовентилатор	Турбовентилатор
	1	1	1	1	1	1
	16,4/14,6/12,8	18,2/15,4/12,8	24,4/19,9/15,5	26,6/21,0/15,5	35,4/29,2/24,3	37,9/31,7/25,5
	273/243,3/213,3	303,3/256,7/213,3	406,7/331,7/258,3	443,3/350/258,3	590/486,7/405	631,7/528,3/425
	BLDC мотор	BLDC мотор	BLDC мотор	BLDC мотор	BLDC мотор	BLDC мотор
	65 x 1	65 x 1	65 x 1	65 x 1	97 x 1	97 x 1
	6,35	9,52	9,52	9,52	9,52	9,52
	1/4	3/8	3/8	3/8	3/8	3/8
	12,70	15,88	15,88	15,88	15,88	15,88
	1/2	5/8	5/8	5/8	5/8	5/8
	VP25 (OD 32, ID 25)	VP25 (OD 32, ID 25)	VP25 (OD 32, ID 25)	VP25 (OD 32, ID 25)	VP25 (OD 32, ID 25)	VP25 (OD 32, ID 25)
	0,75	0,75	0,75	0,75	0,75	0,75
	F1, F2	F1, F2	F1, F2	F1, F2	F1, F2	F1, F2
			R32 (Флуориран парников газ, ПГЗ=675)			
	EEV E ВКЛЮЧЕН	EEV E ВКЛЮЧЕН	EEV E ВКЛЮЧЕН	EEV E ВКЛЮЧЕН	EEV E ВКЛЮЧЕН	EEV E ВКЛЮЧЕН
	35/33/29/29	37/34/30/30	39/35/30/30	41/36/30/30	42/37/35/35	44/39/35/35
	51	53	55	59	58	60
	16,5	16,5	18,0	19,0	21,5	22,5
	840 x 204 x 840	840 x 204 x 840	840 x 246 x 840	840 x 246 x 840	840 x 288 x 840	840 x 288 x 840
	PC4NUFMANW PC4NBFMANW PC4NUCMANW PC4NUXMANW	PC4NUFMANW PC4NBFMANW PC4NUCMANW PC4NUXMANW	PC4NUFMANW PC4NBFMANW PC4NUCMANW PC4NUXMANW	PC4NUFMANW PC4NBFMANW PC4NUCMANW PC4NUXMANW	PC4NUFMANW PC4NBFMANW PC4NUCMANW PC4NUXMANW	PC4NUFMANW PC4NBFMANW PC4NUCMANW PC4NUXMANW
	ВКЛЮЧЕНО	ВКЛЮЧЕНО	ВКЛЮЧЕНО	ВКЛЮЧЕНО	ВКЛЮЧЕНО	ВКЛЮЧЕНО
	750/24	750/24	750/24	750/24	750/24	750/24

Аксесоари





Изнесен температурен сензор (за монтаж на закрито)	Панел черен (Задължителен)	Панел бял (Задължителен)	Панели за пречистване на въздуха (по избор)	Панел Auto Elevation (опция)	Сензор за движение
MRW-TA	PC4NBFMANW	PC4NUFMANW	PC4NUCMANW	PC4NUXMANW	MCR-SMC

WindFree™ 1-пътна касета УНИКАЛНО

Възможен монтаж в тесни пространства

С височина само от 135 mm[1], WindFree™ 1-пътна касета е компактно и леко устройство (8 – 13,5 kg). Тънкият дизайн го прави не само визуално издържан, но и по-лесен за инсталиране и поддръжка, а също така има възможност да се монтира в малки пространства или тавани.

Лесна поддръжка

Samsung WindFree™ 1-пътна касета не изисква работа по въздуховода. Просто трябва редовно да почиствате вградения филтър с вода, след като го извадите от вашия климатик.

Климатик с въздуховод

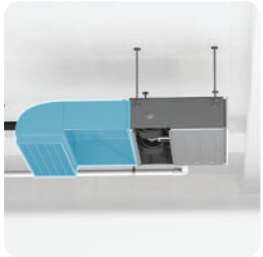

Изисква монтаж
Прахови частици се натрупват както на филтъра така и по въздуховода

Изисква професионално сервизно почистване или инструмент
Почистването на вътрешните въздуховоди е трудно, затова трябва да наемете професионалист.

WindFree™ 1-пътна касета

Не изисква монтаж
Само филтърът има нужда да се почисти

Всеки може да ги почисти с вода
Само филтърът има нужда да се почисти

[1] 135 mm е височината от уреда до тавана. 145 mm е височината от уреда с включена дебелина на таванното пано. Моделите до 3,6 kW (DVM) са с височина 135 mm (180 mm включително и панела).

По-широк обхват на охлаждане

По-големите оптимизирани ламели са 100 mm[1] и охлаждат по-голяма площ по-бързо. Елегантният му дизайн може да разпределя хладен въздух ефективно, бързо и равномерно на площ до 8 m², като не оставя нито една зона непокрита.

[1] При тестването Samsung сравнява климатичните инсталации на WindFree™ 1-пътна касета с конвенционалния климатик с 1-пътна касета.
[2] Базирано на вътрешно тяло с мощност 7,1 kW.

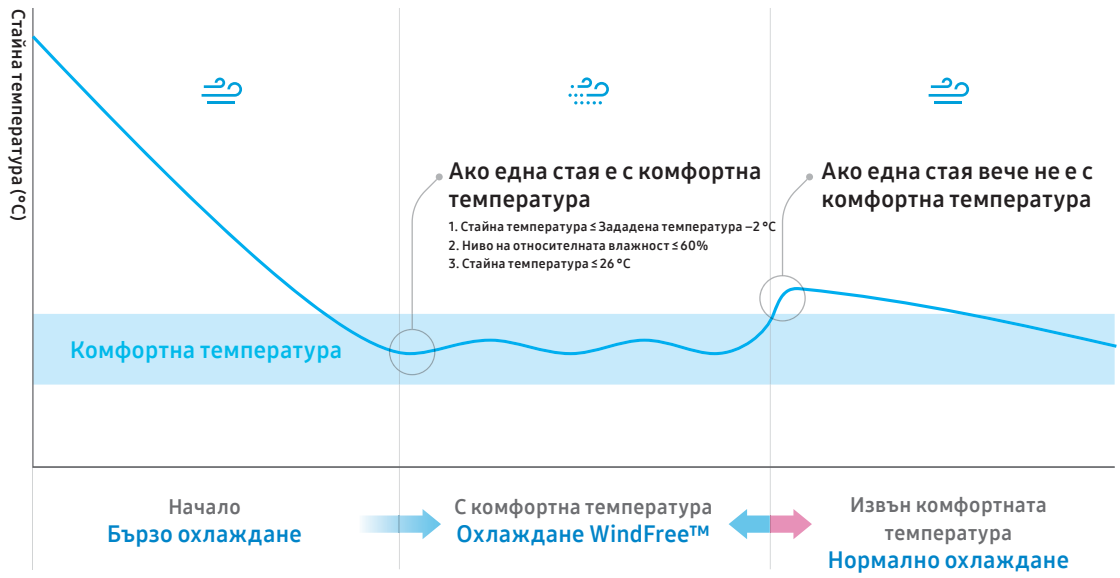

Интелигентна и удобна работа

WindFree™ 1-пътна касета има сензор за влажност и температура. Непрекъснато следи както температурата, така и относителната влажност[1] и анализира стайните условия. След това автоматично превключва между режимите на работа, за да е удобно, без да е необходимо ръчно управление.

[1] Нивото на влажност ще се показва само по време на работа на WindFree™ и режим на изсушаване чрез дисплея на приложението SmartThings. Не всички функции са налични за всички модели.

Филтър PM1.0

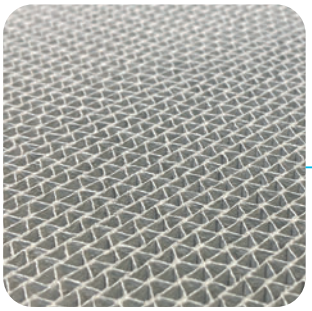

Дезодориращ филтър

Предварителен филтър

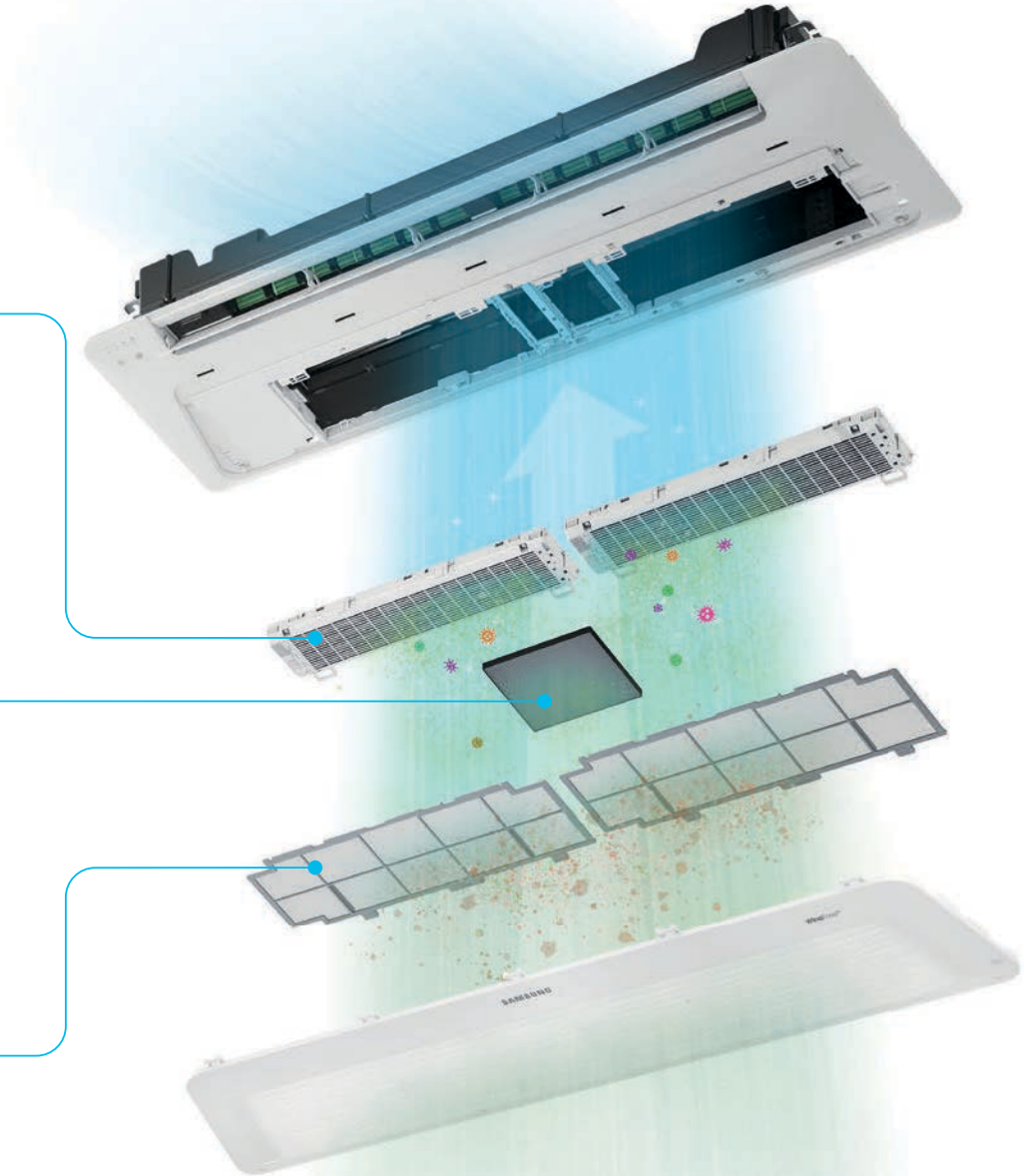

Панел за пречистване на въздуха

Панелите за пречистване на въздуха в WindFree™ 1-пътна касета съдържат три вида филтри за по-добро премахване на определени прахови частици, които целят да запазят вътрешния въздух по-чист през целия ден. WindFree™ 1-пътна касета е направен от система за пречистване с три филтъра – предфилтър, дезодориращ филтър[1] и филтър PM1.0.

Предварителният филтър улавя по-големите прахови частици и не им позволява да влязат в тялото на климатика. Дезодориращият филтър улавя определени неприятни миризми. Филтърът PM1.0 не само улавя ефикасно изключително фин прах с размери до 0,3 µm, но и обезвреждa определени типове бактерии, като използва електростатичен утаител. Има две основни части, които се зареждат, събират прах и определени типове бактерии.[2] Разрядникът на четките генерира отрицателни йони. Те придават на праховите частици и определени типове бактерии отрицателен заряд, за да полепнат здраво към зеземения електрод поради електростатичната сила на колектора. Допълнително предимство е, че филтърът подлежи на частично миене, което пести разходите за закупуване и поддръжка.

[1] Ароматизиращият филтър се предлага само за WindFree™ 1-пътна касета.
[2] Номер на доклада на Intertek: RT20E-S0010-R Дата: ОДОБР. 17, 2020 Г. (преработена версия) Въз основа на събраните данни се приема хипотезата: K елементът (електростатичен утаител) на Samsung Electronics може да стерилизира определени видове бактерии, събрани във филтъра. (Escherichia coli: над 99%, Staphylococcus aureus: над 99%)

13 000
микроотвора

Технология WindFree™

WindFree™ 1-пътна касета използва WindFree™ охлаждане и насочва въздуха през малки отвори, които се намират в панела, и го разпръсква деликатно във въздуха. Тези 13 000 микроотвора са от съществено значение за създаването на тип въздушен поток, наречен „неподвижен въздух“[1], който охлажда помещението постепенно и забележимо без неприятно течение.

[1] ASHRAE (the American Society of Heating, Refrigerating, and Air-Conditioning Engineers) [Американското дружество на инженерите по отопление, охлаждане и климатизация] определя „неподвижния въздух“ или „безветрието“ като въздушни течения, движещи се със скорост под 0,15 m/s, без студено течение.

Не всички функции са налични за всички модели.

Спецификации

Универсална WindFree™ 1-пътна касета УНИКАЛНО

- Режим на бързо охлаждане и режим на охлаждане WindFree™.
- Еднопосочно подаване на въздух чрез ламел с ширина 100 mm.
- Вградена кондензна дренажна помпа и сензор за влажност.
- Тангенциален вентилатор, директно задвижван от BLDC мотор.
- Вграден сензор за откриване на теч на хладилен агент R32
- Панел за пречистване на въздуха като опция.
- Wi-Fi управление със SmartThings чрез смартфон.
- Смартпанелите имат вграден единичен Wi-Fi комплект (MIM-H14EN).



Модел			AM017DN1DKG/EU	AM022DN1DKG/EU	AM028DN1DKG/EU
Електрозахранване		Ф, #, V, Hz	1Ф, 2, 220~240 V, 50/60 Hz	1Ф, 2, 220~240 V, 50/60 Hz	1Ф, 2, 220~240 V, 50/60 Hz
Производителност					
Капацитет	Охлаждане	kW	1,7	2,2	2,8
	Отопление	kW	1,9	2,5	3,2
Мощност					
Захранване	Охлаждане	W	24	25	50
	Отопление	w	24	25	50
Електрозахранване	Охлаждане	A	0,14	0,15	0,23
	Отопление	A	0,14	0,15	0,23
Ток	MCA	A	0,18	0,18	0,29
	MFA	A	15	15	15
Вентилатор					
Тип		-	Тангенциален вентилатор	Тангенциален вентилатор	Тангенциален вентилатор
Брой вентилатори		ea	1	1	1
Дебит на въздушния поток	H/M/L	m³/min	4,80/4,30/4,10	5,10/4,60/4,30	7,00/6,00/5,00
		l/s	80,00/71,67/68,33	85,00/76,67/71,67	116,67/100,00/83,33
Мотор на вентилатора					
Модел		-	BLDC мотор	BLDC мотор	AC мотор
Мощност x брой		W	27 x 1	27 x 1	23 x 1
Тръбни връзки					
Тръба за течна фаза		Ø, mm	6,35	6,35	6,35
		Ø, инч	1/4	1/4	1/4
Тръба за газова фаза		Ø, mm	12,70	12,70	12,70
		Ø, инч	1/2	1/2	1/2
Дренажна тръба		Ø, mm	VP20 (OD 25, ID 20)	VP20 (OD 25, ID 20)	VP20 (OD 25, ID 20)
Кабелни връзки					
Връзка с вътрешно тяло	Минимално	mm²	0,75	0,75	0,75
	Забележка	-	F1, F2	F1, F2	F1, F2
Хладилен агент					
Тип		-	R32 (Флуориран парников газ, ПГЗ=675)		
Електронен експанзионен вентил (EEV)		-	EEV Е ВКЛЮЧЕН	EEV Е ВКЛЮЧЕН	EEV Е ВКЛЮЧЕН
Звук					
Звуково налягане[1]	(H/M/L)	dB(A)	28/26/24	29/26/24	32/28/24
Сила на звука	Охлаждане	dB(A)	46	47	50
Размери					
Нетно тегло		kg	8,0	8,0	10,0
Нетни размери (Ш x В x Д)		mm	740 x 135 x 360	740 x 135 x 360	970 x 135 x 410
Панел					
Име на модела		-	PC1MWFMANW PC1MWCMANW	PC1MWFMANW PC1MWCMANW	PC1NWFMANW PC1NWCMANW
Дренажна помпа					
		-	ВКЛЮЧЕНО	ВКЛЮЧЕНО	ВКЛЮЧЕНО
Макс. Напорна височина/Дебит		mm/литри/ч	750/24	750/24	750/24

[1] Нивото на звуково налягане е измерено в звукопоглъщащо помещение. Нивото на звуково налягане е относителна стойност, зависеща от разстоянието и акустичната среда. В зависимост от условията на работа нивото на звуково налягане може да се различава.



	AM036DN1DKG/EU	AM056DN1DKG/EU	AM071DN1DKG/EU
	1Ф, 2, 220–240 V, 50/60 Hz	1Ф, 2, 220–240 V, 50/60 Hz	1Ф, 2, 220–240 V, 50/60 Hz
	3,6	5,6	7,1
	4,0	6,3	8,0
	50	55	80
	50	55	80
	0,25	0,28	0,40
	0,25	0,28	0,40
	0,31	0,35	0,5
	15	15	15
	Тангенциален вентилатор	Тангенциален вентилатор	Тангенциален вентилатор
	1	1	1
	8,00/7,00/6,00	16,00/14,00/12,50	17,00/15,50/14,00
	133,33/116,67/100,00	266,67/233,33/208,33	283,33/258,33/233,33
	AC мотор	BLDC мотор	BLDC мотор
	23 x 1	54 x 1	54 x 1
	6,35	6,35	9,52
	1/4	1/4	3/8
	12,70	12,70	15,88
	1/2	1/2	5/8
	VP20 (OD 25, ID 20)	VP20 (OD 25, ID 20)	VP20 (OD 25, ID 20)
	0,75	0,75	0,75
	F1, F2	F1, F2	F1, F2
	R32 (Флуориран парников газ, ПГЗ=675)		
	EEV E ВКЛЮЧЕН	EEV E ВКЛЮЧЕН	EEV E ВКЛЮЧЕН
	37/33/30	41/38/35	42/39/36
	55	59	60
	10,0	13,5	13,5
	970 x 135 x 410	1200 x 138 x 450	1200 x 138 x 450
	PC1NWFMANW PC1NWCMANW	PC1BWFMANW PC1BWCMANW	PC1BWFMANW PC1BWCMANW
	ВКЛЮЧЕНО	ВКЛЮЧЕНО	ВКЛЮЧЕНО
	750/24	750/24	750/24

Управление


Безжично дистанционно управление	Безжично дистанционно управление	Опростен тип управление
AR-EH03E	AR-CH01E	MWR-SH00N



Сензорен контролер	Кабелно дистанционно управление	Wi-Fi комплект
MWR-SH11N	MWR-WG01*N	MIM-H04EN

Аксесоари



Изнесен температурен сензор (за монтаж на закрито)	Панел (Задължителен)	Панели за пречистване на въздуха (по избор)
MRW-TA	PC1MWFMANW PC1NWFMANW PC1BWFMANW	PC1MWCMANW PC1NWCMANW PC1BWCMANW

360-градусова касета

Управление на въздушен поток

Подаването на въздух се регулира лесно, без да се използват клапи. Три допълнителни вентилатора работят, за да променят посоката на въздушния поток в кухото пространство на касетата. Подобното на дъжд разпределяне на въздуха (известно като ефект „коанда“) поддържа помещението хладно и приятно през цялото време. Иновативната технология минава отвъд обичайните граници на конвенционалните климатици, които използват ламели, тъй като те пречат на въздуха, когато са насочени надолу, като по този начин значително намаляват въздушния поток[1]. Сензорът за движение (MDS) е наличен за 360-градусовата касета.

[1] Въз основа на вътрешни тестове в сравнение с базисен климатик тип 4-пътна касета.

Стилен дизайн

360-градусовата касета има иновативен кръгъл дизайн, който ѝ позволява да се впише в различни видове дизайн на интериора, което добавя нотка на стил във всяко помещение. Минималистичният и елегантен дизайн може да помогне за поддържането на изтънчен и отличителен стил в различни помещения. Кръглият панел има възможност да се побере в много малко пространство на тавана (само 225 mm[1]), което позволява много по-голяма гъвкавост, тъй като може да се инсталира на различни места. 360-градусовата касета се предлага в черно или бяло, в квадратна или кръгла форма, може да се монтира в тавана или да се съчетае с всякакъв материал.

[1] Минималната височина за монтаж на таванното пространство може да варира в зависимост от дизайна на панела – кръгъл или квадратен тип. За квадратните панели е необходима 30 mm повече височина, отколкото при кръглите панели.

Не всички функции са налични за всички модели.

Кръгъл LED дисплей

Панелът на касетата, разполага с интуитивен LED дисплей, който позволява на потребителя лесно да следи настройките и състоянието на машината. От LED дисплея също така може да се получи информация за състоянието на филтрите, настроената посока на въздушният поток и евентуални грешки в работата. Така че, с един поглед можете бързо да разберете къде отива въздухът и каква е производителността на вашата 360-градусова касета.

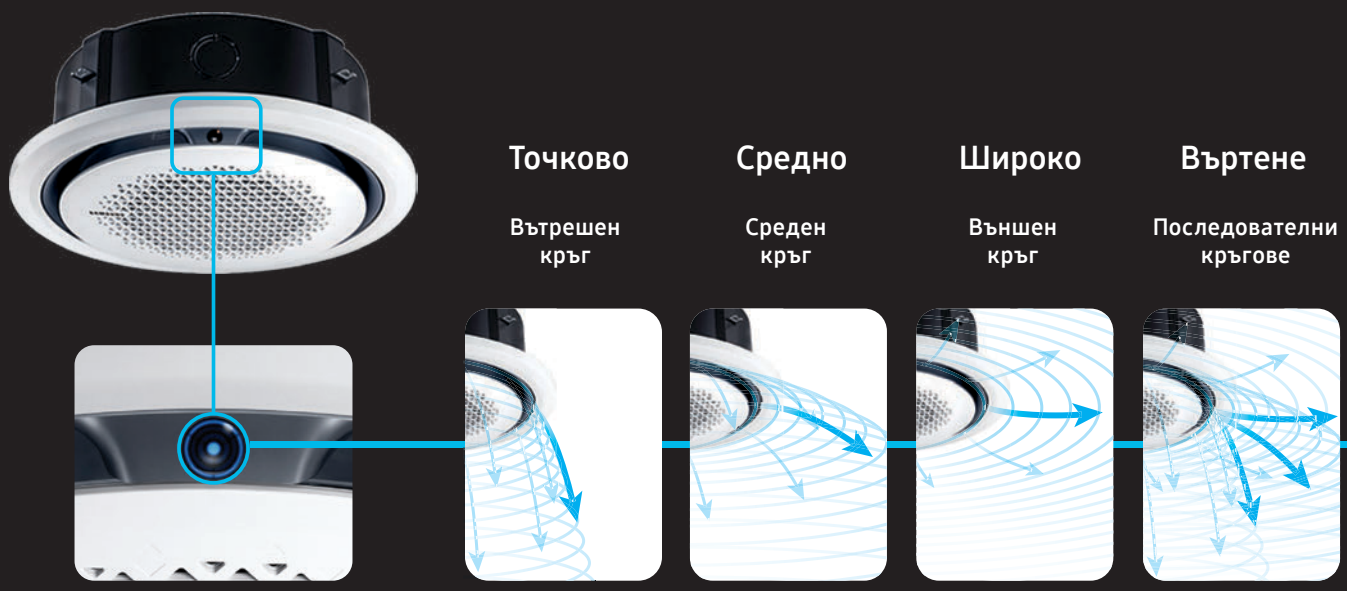

360-градусовата касета на Samsung

Кръгов въздушен поток

За разлика от традиционните устройства с 4-пътни касети[1], които създават зони с неравномерен въздушен поток[2], 360-касета достига до всеки ъгъл на стаята или пространството. Кръглият отвор издухва хладен въздух във всяка посока. Дизайнът без ламели позволява помещението да бъде приятно хладно, без да се създават неприятни студени течения[3]. Тъй като няма жалузи, които да блокират въздушния поток, това дава възможност да се подава 25% повече въздух[1].

[1] При тестването Samsung сравнява климатичните инсталации на 360-градусовата касета с конвенционалния климатик с 4-пътна касета.
[2] Температурната разлика е по-малка от 0,6 °C в радиус от 9,3 m.
[3] Няма студено течение между 0 – 1,5 m височина (с вътрешно тяло 14,0 kW) в радиус от 5 m.

Конвенционална 4-пътна касета

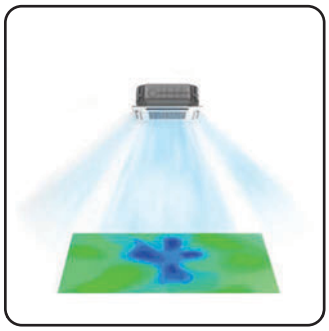

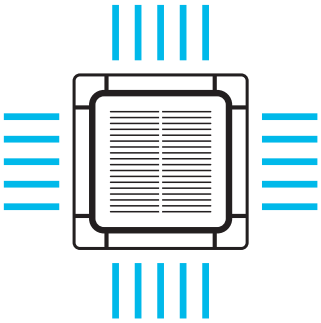

360-градусовата касета на Samsung

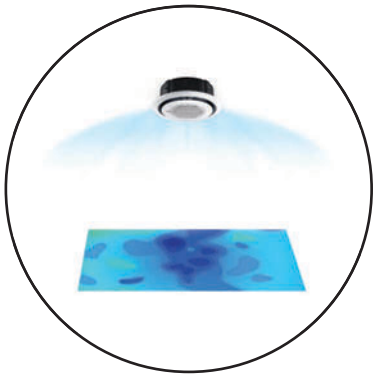

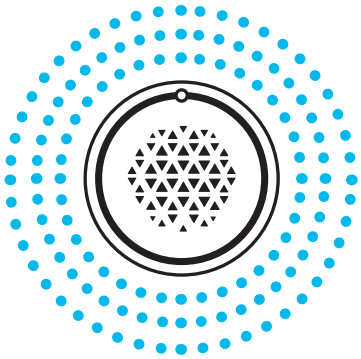

Работна	Филтър	Грешка	Грешка
Светлосиня точка	Жълто-зелена точка	Синя точка (мигаща)	Червена точка (мигаща)

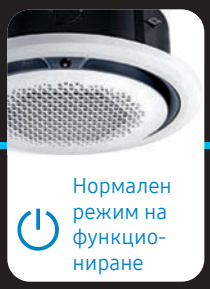

Не всички функции са налични за всички модели.

Панел за пречистване на въздуха

360-градусовата касета на Samsung предлага пречистващ панел, който поддържа вътрешния въздух по-чист. Съдържа система за пречистване с два филтъра, предварителен филтър и филтър PM1.0 и има висококачествена мрежа с отвори от 0,5 mm, която е с 20 % по-плътна от филтъра от винилхлорид.

Предварителният филтър улавя по-големите прахови частици и не им позволява да влязат в тялото на климатика. Филтърът PM1.0 не само ефективно улавя изключително фин прах с размер до 0,3 µm, но също така стерилизира до 99% от някои видове бактерии[1], уловени от филтъра с помощта електростатичния утаител[1].

[1] *Сертифициране от Intertek, номер на доклада RT20E-S0010-R, дата на издаване: 17 Април 2020 г. Елементът K (електростатичен утаител) на Samsung Electronics може да стерилизира определени видове бактерии, събрани във филтъра. (Escherichia coli: над 99%, Staphylococcus aureus: над 99%).
[2] Панелът за пречистване на въздуха е опционален аксесоар.

Панел Auto Elevation

Почистването на филтрите също е неразделна част от поддържането на добро качество на вътрешния въздух и повдигнатите панели могат да улеснят процеса.

Панелът Auto Elevation предоставя бърз и удобен достъп до въздушните филтри за почистване, като с едно докосване на дистанционното управление получавате допълнително удобство с повдигане на 4,5 м[1]. Отпада необходимостта от стълба за почистването на панелите. Бързият достъп до филтрите за почистване прави обслужването по-безопасно, а също и по-лесно за крайните потребители или сервизните техници.

[1] Може да варира в зависимост от действителните условия на използване.
[2] Панелът Auto Elevation е опционален аксесоар.

Не всички функции са налични за всички модели.


Fellow

Спецификации

Универсална 360-градусова касета

- 360-градусово подаване на въздух.
- Отвеждане без ламели. Помощните вентилатори могат да бъдат контролирани индивидуално, което позволява напълно хоризонтално отвеждане на въздушния поток. Ефектът „Коанда“ се създава дори без таван.
- Вградена кондензна дренажна помпа и сензор за откриване на теч на хладилен агент R32.
- Панелът за пречистване на въздуха е опционален аксесоар за кръгъл панел.
- Панелът Auto Elevation е опционален аксесоар, наличен в кръглия панел.
- Кръгъл или квадратен панел. Предлага се в бяло и в черно.
- Предразположеност на входа за въздух да засмуква свеж въздух.
- Wi-Fi управление със SmartThings чрез смартфон.
- Сензорът за движение е опция към квадратни панели.
- Смартпанелите имат вграден единичен Wi-Fi комплект (MIM-H14EN).



Модел			AM045DN6DKG/EU	AM056DN6DKG/EU	AM071DN6DKG/EU
Електрозахранване		Ф, #, V, Hz	1Ф, 2, 220–240 V, 50/60 Hz	1Ф, 2, 220–240 V, 50/60 Hz	1Ф, 2, 220–240 V, 50/60 Hz
Производителност					
Капацитет (номинален)	Охлаждане	kW	4,5	5,6	7,1
	Отопление	kW	5,0	6,3	8,0
Мощност					
Захранване (номинално)	Охлаждане	W	26	30	34
	Отопление	W	26	30	34
Електрозахранване (номинално)	Охлаждане	A	0,18	0,21	0,25
	Отопление	A	0,18	0,21	0,25
Вентилатор					
Мотор	Тип	-	Турбовентилатор	Турбовентилатор	Турбовентилатор
	Мощност х брой	w	65 x 1	65 x 1	65 x 1
Дебит на въздушния поток	H/M/L (UL)	m³/min	14,50/13,50/12,50	16,00/14,50/13,50	18,00/16,00/14,00
		l/s	242/225,00/208	267/242/225	300,00/267/233
Тръбни връзки					
Тръба за течна фаза		Ø, mm	6,35	6,35	9,52
		Ø, инч	1/4	1/4	3/8
Тръба за газова фаза		Ø, mm	12,70	12,70	15,88
		Ø, инч	1/2	1/2	5/8
Дренажна тръба		Ø, mm	VP25 (OD 32, ID 25)	VP25 (OD 32, ID 25)	VP25 (OD 32, ID 25)
Окабеляване					
Захранващ кабел		mm²	1,5–2,5	1,5–2,5	1,5–2,5
Преносен кабел		mm²	0,75–1,50	0,75–1,50	0,75–1,50
Хладилен агент					
Тип		-	R32 (Флуориран парников газ, ПГЗ=675)		
Метод на управление		-	EEV E ВКЛЮЧЕН	EEV E ВКЛЮЧЕН	EEV E ВКЛЮЧЕН
Звук					
Звуково налягане1	(H/M/L)	dB(A)	33/31/29	34/32/29	36/33/30
Сила на звука	Охлаждане	dB(A)	50	51	53
Размери					
Нетно тегло		kg	21	21	21
Нетни размери (Ш x В x Д)		mm	947 x 281 x 947	947 x 281 x 947	947 x 281 x 947
Име на модела		-	PC6NUSMANW PC6EUSMANW PC6NBSMANW PC6EBSMANW PC6EUCMANW PC6EUXMANW	PC6NUSMANW PC6EUSMANW PC6NBSMANW PC6EBSMANW PC6EUCMANW PC6EUXMANW	PC6NUSMANW PC6EUSMANW PC6NBSMANW PC6EBSMANW PC6EUCMANW PC6EUXMANW

Управление




Безжично дистанционно управление	Опростен тип управление	Сензорен контролер	Кабелно дистанционно управление	Wi-Fi комплект
AR-CH01E	MWR-SH00N	MWR-SH11N	MWR-WG01*N	MIM-H04EN

* Универсални вътрешни тела, универсален контролер и универсални аксесоари могат да бъдат инсталирани както с DVM R410A, така и с DVM R32 външни тела.
[1] Нивото на звуково налягане е измерено в звукопоглъщащо помещение. Нивото на звуково налягане е относителна стойност, зависеща от разстоянието и акустичната среда. В зависимост от условията на работа нивото на звуково налягане може да се различава.

	AM090DN6DKG/EU	AM112DN6DKG/EU	AM128DN6DKG/EU	AM140DN6DKG/EU
	1Ф, 2, 220–240 V, 50/60 Hz	1Ф, 2, 220–240 V, 50/60 Hz	1Ф, 2, 220–240 V, 50/60 Hz	1Ф, 2, 220–240 V, 50/60 Hz
	9,0	11,2	12,8	14,0
	10,0	12,5	13,8	16,0
	55	53	77	91
	55	53	77	91
	0,42	0,41	0,62	0,75
	0,42	0,41	0,62	0,75
	Турбовентилатор	Турбовентилатор	Турбовентилатор	Турбовентилатор
	65 x 1	97 x 1	97 x 1	97 x 1
	22,00/18,50/16,00	25,50/21,00/17,50	29,50/24,00/19,00	31,50/26,50/21,00
	367/308/267	425/350/292	492/400/317	525/442/350
	9,52	9,52	9,52	9,52
	3/8	3/8	3/8	3/8
	15,88	15,88	15,88	15,88
	5/8	5/8	5/8	5/8
	VP25 (OD 32, ID 25)	VP25 (OD 32, ID 25)	VP25 (OD 32, ID 25)	VP25 (OD 32, ID 25)
	1,5–2,5	1,5–2,5	1,5–2,5	1,5–2,5
	0,75–1,50	0,75–1,50	0,75–1,50	0,75–1,50
	R32 (Флуориран парников газ, ПГЗ=675)			
	EEV E ВКЛЮЧЕН	EEV E ВКЛЮЧЕН	EEV E ВКЛЮЧЕН	EEV E ВКЛЮЧЕН
	40/36/32	40/36/32	42/38/33	44/40/35
	57	58	60	61
	20,0	24,0	24,0	24,0
	947 x 281 x 947	947 x 365 x 947	947 x 365 x 947	947 x 365 x 947
	PC6NUSMANW PC6EUSMANW PC6NBSMANW PC6EBSMANW PC6EUCMANW PC6EUXMANW	PC6NUSMANW PC6EUSMANW PC6NBSMANW PC6EBSMANW PC6EUCMANW PC6EUXMANW	PC6NUSMANW PC6EUSMANW PC6NBSMANW PC6EBSMANW PC6EUCMANW PC6EUXMANW	PC6NUSMANW PC6EUSMANW PC6NBSMANW PC6EBSMANW PC6EUCMANW PC6EUXMANW

Аксесоари

Изнесен температурен сензор (за монтаж на закрито)	Панел (Задължителен)	Панел (Задължителен)	Панел (Задължителен)	Панел (Задължителен)	Панели за пречистване на въздуха (по избор)	Панел Auto Elevation (опция)	Сензор за движение за PC4NUDMAN
MRW-TA	PC6NUSMANW	PC6EUSMANW	PC6NBSMANW	PC6EBSMANW	PC6EUCMANW	PC6EUXMANW	MCR-SME

Нископрофилен канален климатик

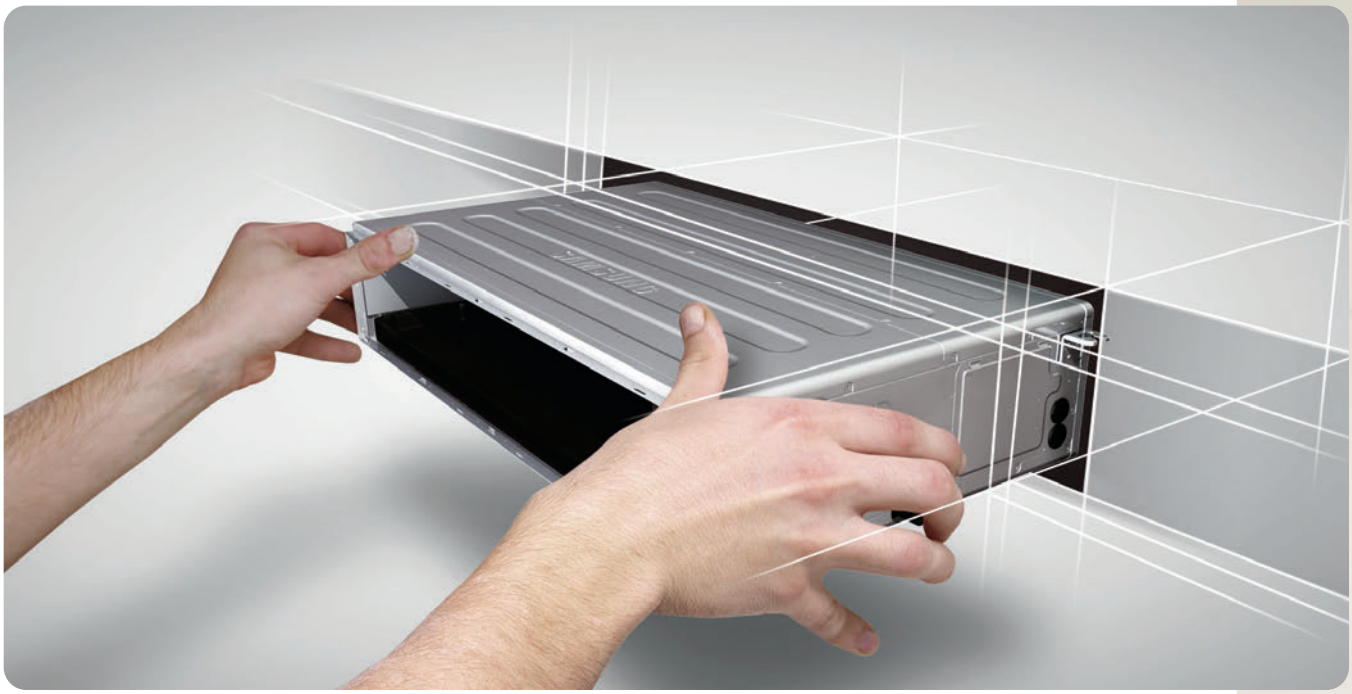

Тънък дизайн за монтаж в ограничени пространства

Нископрофилният канален климатик S е с височина 200 mm, което го прави по-компактен от конвенционалните продукти. Това позволява лесен монтаж и поддръжка във всякакви пространства.[1]

[1] Базирано на AM017~071*NLD*H/EU.

Вграден възвратен клапан[1]

Възвратният клапан предотвратява попадането на оттичащата се вода обратно в дренажния съд, като намалява нивото на водата в дренажния съд. Тази модерна функция позволява да няма застой на вода и предотвратява преливането на вода и риска от протичане.

[1] Базирано на модели AM***KNLDEH/EU, AM***MNLD*H/EU.

Спецификации

Универсален нископрофилен канален климатик (с включена дренажна помпа)

- Връщане на въздуха с регулируемо поле в две позиции – от долната или задната страна на уреда.
- Оборудван с един вентилатор Sirocco, задвижван директно от единичен мотор.
- Функция за автоматично рестартиране.
- Вграден сензор за откриване на теч на хладилен агент R32
- Вградена кондензна дренажна помпа (включена).
- Wi-Fi управление със SmartThings чрез смартфон.
- Вграден единичен Wi-Fi комплект (MIM-H14EN)




Модел			AM017DNLDKG/EU	AM022DNLDKG/EU	AM028DNLDKG/EU	AM036DNLDKG/EU
Електрозахранване		**Ф, #, V, Hz**	1Ф, 2, 220–240 V, 50/60 Hz	1Ф, 2, 220–240 V, 50/60 Hz	1Ф, 2, 220–240 V, 50/60 Hz	1Ф, 2, 220–240 V, 50/60 Hz
Производителност						
Капацитет (номинален)	**Охлаждане**	**kW**	1,7	2,2	2,8	3,6
	Отопление	**kW**	1,9	2,5	3,2	4,0
Мощност						
Захранване (номинално)	**Охлаждане**	**W**	28	30	34	40
	Отопление	**W**	28	30	36	42
Електрозахранване (номинално)	**Охлаждане**	**A**	0,23	0,25	0,28	0,33
	Отопление	**A**	0,23	0,25	0,30	0,35
Вентилатор						
Тип		**-**	Вентилатор Sirocco	Вентилатор Sirocco	Вентилатор Sirocco	Вентилатор Sirocco
Мотор	**Мощност x брой**	**W**	69	69	69	69
Дебит на въздушния поток	**H/M/L (UL)**	**m³/min**	5,45/4,45/3,80	6,00/4,90/3,80	7,05/5,15/4,35	8,20/6,50/4,90
		l/s	91/74/63	100/82/63	118/86/73	137/108/82
Външно статично налягане	**Мин./станд./макс.**	**mmAq**	0,00/1,00/3,00	0,00/1,00/3,00	0,00/1,00/3,00	0,00/1,00/3,00
		Pa	0,00/9,81/29,42	0,00/9,81/29,42	0,00/9,81/29,42	0,00/9,81/29,42
Тръбни връзки						
Тръба за течна фаза		**Ø, mm**	6,35	6,35	6,35	6,35
		Ø, инч	1/4	1/4	1/4	1/4
Тръба за газова фаза		**Ø, mm**	12,7	12,70	12,70	12,70
		Ø, инч	1/2	1/2	1/2	1/2
Дренажна тръба		**Ø, mm**	VP25 (OD 32, ID 25)	VP25 (OD 32, ID 25)	VP25 (OD 32, ID 25)	VP25 (OD 32, ID 25)
Окабеляване						
Преносен кабел		**mm²**	0,75~1,50	0,75~1,50	0,75~1,50	0,75~1,50
Хладилен агент						
Тип		**-**	R32 (Флуориран парников газ, ПГЗ=675)			
Метод на управление		**-**	EEV E ВКЛЮЧЕН	EEV E ВКЛЮЧЕН	EEV E ВКЛЮЧЕН	EEV E ВКЛЮЧЕН
Звук						
Звуково налягане1	**(H/M/L)**	**dB(A)**	25/22/19	26/23/19	28/24/19	31/26/20
Сила на звука	**Охлаждане**	**dB(A)**	40	42	44	46
Размери						
Нетно тегло		**kg**	15,9	15,9	15,9	16,3
Нетни Размери (Ш × В × Д)		**mm**	700 x 199 x 440	700 x 199 x 440	700 x 199 x 440	700 x 199 x 440
Допълнителни аксесоари						
Дренажна помпа		**-**	Включено	Включено	Включено	Включено
Макс. Напорна височина/Дебит		**mm/литри/ч**	750/24	750/24	750/24	750/24

* Универсални вътрешни тела, универсален контролер и универсални аксесоари могат да бъдат инсталирани както с DVM R410A, така и с DVM R32 външни тела.
[1] Нивото на звуково налягане е измерено в звукопоглъщащо помещение. Нивото на звуково налягане е относителна стойност, зависеща от разстоянието и акустичната среда. В зависимост от условията на работа нивото на звуково налягане може да се различава.



	AM045DNLDKG/EU	AM056DNLDKG/EU	AM071DNLDKG/EU
	1Ф, 2, 220–240 V, 50/60 Hz	1Ф, 2, 220–240 V, 50/60 Hz	1Ф, 2, 220–240 V, 50/60 Hz
	4,5	5,6	7,1
	5,0	6,3	8,0
	51	73	82
	46	68	77
	0,50	0,62	0,69
	0,40	0,58	0,65
	Вентилатор Sirocco	Вентилатор Sirocco	Вентилатор Sirocco
	84	84	84
	12,50/10,00/7,50	15,50/12,50/9,50	18,00/14,50/11,00
	208/167/125	258/208/158	300/242/183
	0,00/2,00/4,00	0,00/2,00/4,00	0,00/2,00/4,00
	0,00/19,61/39,23	0,00/19,61/39,23	0,00/19,61/39,23
	6,35	6,35	9,52
	1/4	1/4	3/8
	12,70	12,70	15,88
	1/2	1/2	5/8
	VP25 (OD 32, ID 25)	VP25 (OD 32, ID 25)	VP25 (OD 32, ID 25)
	0,75~1,50	0,75~1,50	0,75~1,50
	R32 (Флуориран парников газ, ПГЗ=675)		
	EEV E ВКЛЮЧЕН	EEV E ВКЛЮЧЕН	EEV E ВКЛЮЧЕН
	32/28/25	34/30/26	34/30/27
	47	49	49
	19,3	19,3	22,7
	900 x 199 x 440	900 x 199 x 440	1100 x 199 x 440
	Включено	Включено	Включено
	750/24	750/24	750/24

Управление


Безжично дистанционно управление	Безжично дистанционно управление	Комплект безжичен приемник
AR-CH01E	AR-EH03E (да се комбинира с MRK-A10N)	MRK-A10N (да се комбинира с AR-EH03E)



Сензорен контролер	Кабелно дистанционно управление	Wi-Fi комплект
MWR-SH11N	MWR-WG01*N	MIM-H04EN

Аксесоари

Изнесен температурен сензор (за монтаж на закрито)
MRW-TA

Спецификации

Нископрофилен канален климатик (без дренажна помпа, R410A)

- Връщане на въздуха с регулируемо поле в две позиции – от долната или задната страна на уреда.
- Оборудван с един вентилатор Sirocco, задвижван директно от единичен мотор.
- Включен дълготраен миещ се постоянен филтър HD 40.
- Функция за автоматично рестартиране.
- Може да се управлява от смартфон чрез Wi-Fi комплект (опция).

Модел			AM017ANLDKH/EU	AM022ANLDKH/EU	AM028ANLDKH/EU	AM036ANLDKH/EU
Електрозахранване		Ф, #, V, Hz	1Ф, 2, 220–240 V, 50/60 Hz	1Ф, 2, 220–240 V, 50/60 Hz	1Ф, 2, 220–240 V, 50/60 Hz	1Ф, 2, 220–240 V, 50/60 Hz
Производителност						
Капацитет (номинален)	Охлаждане	kW	1,7	2,2	2,8	3,6
	Отопление	kW	1,9	2,5	3,2	4,0
Мощност						
Захранване (номинално)	Охлаждане	W	28	30	34	40
	Отопление	W	28	30	36	42
Електрозахранване (номинално)	Охлаждане	A	0,23	0,25	0,28	0,33
	Отопление	A	0,23	0,25	0,30	0,35
Вентилатор						
Тип		-	Вентилатор Sirocco	Вентилатор Sirocco	Вентилатор Sirocco	Вентилатор Sirocco
Мотор	Мощност x брой	W	69 x 1	69 x 1	69 x 1	69 x 1
Дебит на въздушния поток	H/M/L (UL)	m³/min	5,5/4,5/3,8	6,0/4,9/3,8	7,1/5,2/4,4	8,2/6,5/4,9
		l/s	91 / 74 / 63	100/82/63	118/86/73	137/108/82
Външно статично налягане	Мин./станд./макс.	mmAq	0,0/1,0/3,0	0,0/1,0/3,0	0,0/1,0/3,0	0,0/1,0/3,0
		Pa	0,00/9,81/29,42	0,00/9,81/29,42	0,00/9,81/29,42	0,00/9,81/29,42
Тръбни връзки						
Тръба за течна фаза		Ø, mm	6,35	6,35	6,35	6,35
		Ø, инч	1/4	1/4	1/4	1/4
Тръба за газова фаза		Ø, mm	12,70	12,70	12,70	12,70
		Ø, инч	1/2	1/2	1/2	1/2
Дренажна тръба		Ø, mm	VP25 (OD 32, ID 25)	VP25 (OD 32, ID 25)	VP25 (OD 32, ID 25)	VP25 (OD 32, ID 25)
Окабеляване						
Захранващ кабел	Под 20 m/над 20 m	mm²	1,5/2,5	1,5/2,5	1,5/2,5	1,5/2,5
Преносен кабел		mm²	0,75~1,50	0,75~1,50	0,75~1,50	0,75~1,50
Хладилен агент						
Тип		-	R410A (Флуориран парников газ, GWP=2088)			
Метод на управление		-	EEV E ВКЛЮЧЕН	EEV E ВКЛЮЧЕН	EEV E ВКЛЮЧЕН	EEV E ВКЛЮЧЕН
Звук						
Звуково налягане1	(H/M/L)	dB(A)	25/22/19	26/23/19	28/24/19	31/26/20
Сила на звука		dB(A)	40	42	44	46
Размери						
Нетно тегло		kg	14,9	14,9	14,9	15,3
Нетни размери (Ш x В x Д)		mm	700 x 199 x 440	700 x 199 x 440	700 x 199 x 440	700 x 199 x 440
Въздушен филтър			Дълготраен филтър	Дълготраен филтър	Дълготраен филтър	Дълготраен филтър
Аксесоари						
Дренажна помпа		-	MDP-Z075SZED	MDP-Z075SZED	MDP-Z075SZED	MDP-Z075SZED

Управление





Безжично дистанционно управление	Безжично дистанционно управление	Комплект безжичен приемник	Сензорен контролер	Кабелно дистанционно управление	Wi-Fi комплект
AR-CH01E	AR-EH03E (да се комбинира с MRK-A10N)	MRK-A10N (да се комбинира с AR-EH03E)	MWR-SH11N	MWR-WG01*N	MIM-H04EN

1 Нивото на звуково налягане е измерено в звукопоглъщащо помещение. Нивото на звуково налягане е относителна стойност, зависеща от разстоянието и акустичната среда. В зависимост от условията на работа нивото на звуково налягане може да се различава.




	AM045ANLDKH/EU	AM056ANLDKH/EU	AM071ANLDKH/EU	AM090ANLDKH/EU
	1Ф, 2, 220–240 V, 50/60 Hz	1Ф, 2, 220–240 V, 50/60 Hz	1Ф, 2, 220–240 V, 50/60 Hz	1Ф, 2, 220–240 V, 50/60 Hz
	4,5	5,6	7,1	9,0
	5,0	6,3	8,0	10,0
	51	73	82	170
	46	68	77	170
	0,45	0,62	0,69	0,96
	0,41	0,58	0,65	0,96
	Вентилатор Sirocco	Вентилатор Sirocco	Вентилатор Sirocco	Вентилатор Sirocco
	84 x 1	84 x 1	84 x 1	183 x 1
	12,5/10,0/7,5	15,5/12,5/9,5	18,0/14,5/11,0	29,0/27,0/25,0
	208/167/125	258/208/158	300/242/183	483/450/417
	0,0/2,0/4,0	0,0/2,0/4,0	0,0/2,0/4,0	0,0/3,0/6,0
	0,00/19,61/39,23	0,00/19,61/39,23	0,00/19,61/39,23	0,00/29,42/58,84
	6,35	6,35	9,52	9,52
	1/4	1/4	3/8	3/8
	12,70	12,70	15,88	15,88
	1/2	1/2	5/8	5/8
	VP25 (OD 32, ID 25)	VP25 (OD 32, ID 25)	VP25 (OD 32, ID 25)	VP25 (OD 32, ID 25)
	1,5/2,5	1,5/2,5	1,5/2,5	1,5/2,5
	0,75–1,50	0,75–1,50	0,75–1,50	0,75–1,50
	R410A (Флуориран парников газ, GWP=2088)			
	EEV E ВКЛЮЧЕН	EEV E ВКЛЮЧЕН	EEV E ВКЛЮЧЕН	EEV E ВКЛЮЧЕН
	32/28/25	34/30/26	34/30/27	37/36/34
	47	49	49	66
	18,8	18,8	22,0	40,0
	900 x 199 x 440	900 x 199 x 440	1100 x 199 x 440	1300 x 295 x 690
	Дълготраен филтър	Дълготраен филтър	Дълготраен филтър	Дълготраен филтър
	MDP-Z075SZED	MDP-Z075SZED	MDP-Z075SZED	MDP-E075SEE3D

Аксесоари


Изнесен температурен сензор (за монтаж на закрито)	Дренажна помпа
MRW-TA	MDP-E075SEE3D MDP-Z075SZED

MSP/HSP канален климатик S[1]

Лесен монтаж и поддръжка

Благодарение на свръхкомпактния си дизайн, каналните машини на Samsung могат да бъдат поставени навсякъде. Това води до лесен монтаж и поддръжка.

Вътрешното тяло може да бъде достъпно от три посоки: отгоре, отдолу и от една страна, което прави поддръжката по-проста от всякога.

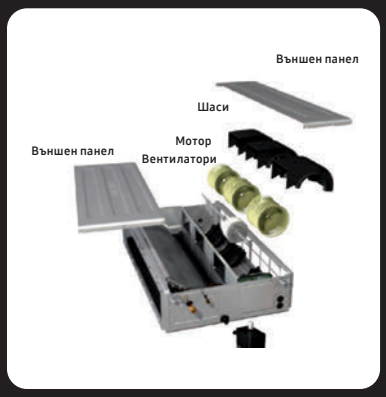

Достъп отгоре

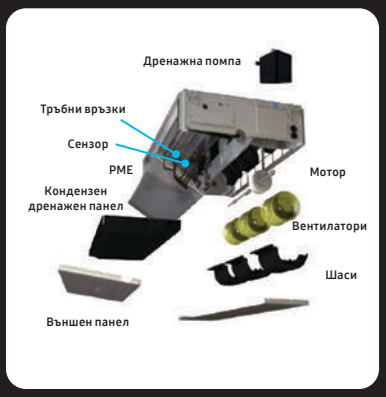

Достъп отдолу

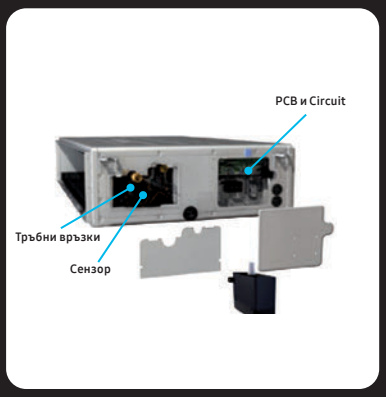

Достъп отстрани

Гъвкавост на монтажа и лесна поддръжка с лек и компактен нископрофилен дизайн

Компактният и лек нископрофилен дизайн ви дава възможност да монтирате своя климатик в малки пространства, което улеснява управлението и настройката му. Това означава, че вече можете да го монтирате на повечето места в рамките на дадена сграда с минимални усилия.

[1] Базирано на модел AM***AN*PKH/EU

Температура на изходящия въздух

Всяко канално вътрешно тяло или Air Handling Unit (AHU) комплект притежава функцията за контрол на температурата на изходящия въздух, като по този начин предлага по-голям комфорт, без да е необходимо да променяте настройката на външното тяло. Функциите за охлаждане и отопление могат да бъдат избрани с помощта на дистанционно управление и това се отнася за всички канални системи или AHU комплекти.

Настройка за автоматично външно статично налягане (ESP)

Автоматичната работа на функцията за външно статично налягане е много лесна за настройване. Тази автоматична настройка ви дава възможност да избирате оптималния работен диапазон на вентилатора. Резултатът е възможно най-голям комфорт с оптимален баланс между нивото на звука и капацитета. Моля, свържете се с вашия представител на Samsung, за да разберете кои вътрешни тела разполагат с тази функция.

Спецификации

Универсален канален климатик със среден напор (с включена дренажна помпа)

- Връщане на въздуха с регулируемо поле в две позиции – от долната или задната страна на уреда.
- Оборудван с един вентилатор Sirocco, задвижван директно от единичен мотор.
- Вграден сензор за откриване на теч на хладилен агент R32
- Функция за автоматично рестартиране.
- Автоматична ESP настройка.
- Вградена кондензна дренажна помпа.
- Wi-Fi управление със SmartThings чрез смартфон.
- Вграден единичен Wi-Fi комплект (MIM-H14EN)




Модел			AM022DNMDKG/EU	AM028DNMDKG/EU	AM036DNMDKG/EU	AM045DNMDKG/EU
Електрозахранване		Ф, #, V, Hz	1Ф, 2, 220~240 V, 50/60 Hz	1Ф, 2, 220~240 V, 50/60 Hz	1Ф, 2, 220~240 V, 50/60 Hz	1Ф, 2, 220~240 V, 50/60 Hz
Производителност						
Капацитет (номинален)	Охлаждане	kW	2,2	2,8	3,6	4,5
	Отопление	kW	2,5	3,2	4,0	5,0
Мощност						
Захранване (номинално)	Охлаждане	W	42	42	45	55
	Отопление	W	42	42	45	55
Електрозахранване (номинално)	Охлаждане	A	0,4	0,4	0,4	0,5
	Отопление	A	0,4	0,4	0,4	0,5
Електрозахранване (номинално)	MCA	A	0,67	0,67	0,81	0,89
	MFA/MOP	A	15	15	15	15
Вентилатор						
Тип		-	Вентилатор Sirocco	Вентилатор Sirocco	Вентилатор Sirocco	Вентилатор Sirocco
Брой вентилатори		ea	2	2	2	2
Дебит на въздушния поток	H/M/L (UL)	m³/min	10,5/9,0/7,0	10,5/9,0/7,0	12,0/9,5/7,5	14,0/11,0/8,0
		l/s	170/150/115	170/150/115	200/158/125	233/183/133
Външно налягане	Мин./станд./макс.	mmAq	0/2,5/15	0/2,5/15	0/2,5/15	0/3/15
		Pa	0,00/24,52/147,10	0,00/24,52/147,10	0,00/24,52/147,10	0,00/29,42/147,10
Мотор на вентилатора						
Модел		-	BLDC	BLDC	BLDC	BLDC
Мощност x брой		W	153	153	153	153
Тръбни връзки						
Тръба за течна фаза		Ø, mm	6,35	6,35	6,35	6,35
		Ø, инч	1/4	1/4	1/4	1/4
Тръба за газова фаза		Ø, mm	12,70	12,70	12,70	12,70
		Ø, инч	1/2	1/2	1/2	1/2
Дренажна тръба		Ø, mm	VP25 (OD 32, ID 25)	VP25 (OD 32, ID 25)	VP25 (OD 32, ID 25)	VP25 (OD 32, ID 25)
Кабелни връзки						
Връзка с вътрешно тяло	Минимално	mm²	0,75	0,75	0,75	0,75
	Забележка	-	F1, F2	F1, F2	F1, F2	F1, F2
Хладилен агент						
Тип		-	R32 (Флуориран парников газ, ПГЗ=675)			
Метод на управление		-	EEV е включен	EEV е включен	EEV е включен	EEV е включен
Звук						
Звуково налягане[1]	(H/M/L)	dB(A)	28/26/24	28/26/24	30/27/24	31/28/25
Сила на звука	Охлаждане (номинално)	dB(A)	50	51	53	54
Размери						
Нетно тегло		kg	27	27	27	27
Нетни Размери (Ш × В × Д)		mm	850 x 250 x 700	850 x 250 x 700	850 x 250 x 700	850 x 250 x 700
Допълнителни аксесоари						
Дренажна помпа		Модел	ВКЛЮЧЕНО	ВКЛЮЧЕНО	ВКЛЮЧЕНО	ВКЛЮЧЕНО
	Макс. Височина на вдигане	mm/ литър/H	750/24	750/24	750/24	750/24

Управление





Безжично дистанционно управление	Безжично дистанционно управление	Комплект безжичен приемник	Сензорен контролер	Кабелно Дистанционно управление	Wi-Fi комплект
AR-CH01E	AR-EH03E (да се комбинира с MRK-A10N)	MRK-A10N (да се комбинира с AR-EH03E)	MWR-SH11N	MWR-WG01*N	MIM-H04EN

Аксесоари

Изнесен температурен сензор (за монтаж на закрито)
MRW-TA

* Универсални вътрешни тела, универсален контролер и универсални аксесоари могат да бъдат инсталирани както с DVM R410A, така и с DVM R32 външни тела.
[1] Нивото на звуково налягане е измерено в звукопоглъщащо помещение. Нивото на звуково налягане е относителна стойност, зависеща от разстоянието и акустичната среда. В зависимост от условията на работа нивото на звуково налягане може да се различава.

	AM056DNMDKG/EU	AM071DNMDKG/EU	AM090DNMDKG/EU	AM112DNMDKG/EU	AM128DNMDKG/EU	AM140DNMDKG/EU	AM160DNMDKG/EU
	1Ф, 2, 220~240 V, 50/60 Hz	1Ф, 2, 220~240 V, 50/60 Hz	1Ф, 2, 220~240 V, 50/60 Hz	1Ф, 2, 220~240 V, 50/60 Hz	1Ф, 2, 220~240 V, 50/60 Hz	1Ф, 2, 220~240 V, 50/60 Hz	1Ф, 2, 220~240 V, 50/60 Hz
	5,6	7,1	9,0	11,2	12,8	14,0	16,0
	6,3	8,0	10,0	12,5	13,8	16,0	18,0
	70	110	135	130	160	210	300
	70	110	135	130	160	210	300
	0,6	1,0	1,2	1,2	1,4	1,7	2,45
	0,6	1,0	1,2	1,2	1,4	1,7	2,45
	1,08	1,48	1,78	1,97	2,17	2,38	3,6
	15	15	15	15	15	15	15
	Вентилатор Sirocco	Вентилатор Sirocco	Вентилатор Sirocco	Вентилатор Sirocco	Вентилатор Sirocco	Вентилатор Sirocco	Вентилатор Sirocco
	2	2	3	3	3	3	3
	16,0/13,5/9,0	22,0/18,0/13,0	27,0/22,0/16,0	30,0/25,0/18,0	36,0/30,0/23,0	40,0/34,0/24,0	45,0 / 35,0 / 25,0
	267/225/150	350/300/217	450/367/267	500/417/300	600/500/383	667/567/400	750 / 583 / 417
	0/3/15	0/3/15	0/4/15	0/5,2/15	0/5,2/15	0/5,2/15	0/5,2/15
	0,00/29,42/147,10	0,00/29,42/147,10	0,00/39,23/147,10	0,00/50,99/147,10	0,00/50,99/147,10	0,00/50,99/147,10	0,00 / 51,0/ 147,10
	BLDC	BLDC	BLDC	BLDC	BLDC	BLDC	BLDC
	153	153	153	244	244	244	350
	6,35	9,52	9,52	9,52	9,52	9,52	9,5
	1/4	3/8	3/8	3/8	3/8	3/8	3/8
	12,70	15,88	15,88	15,88	15,88	15,88	15,88
	1/2	5/8	5/8	5/8	5/8	5/8	5/8
	VP25 (OD 32, ID 25)	VP25 (OD 32, ID 25)	VP25 (OD 32, ID 25)	VP25 (OD 32, ID 25)	VP25 (OD 32, ID 25)	VP25 (OD 32, ID 25)	VP25 (OD 32, ID 25)
	0,75	0,75	0,75	0,75	0,75	0,75	0,75
	F1, F2	F1, F2	F1, F2	F1, F2	F1, F2	F1, F2	F1, F2
	R32 (Флуориран парников газ, ПГЗ=675)						
	EEV е включен	EEV е включен	EEV е включен	EEV е включен	EEV е включен	EEV е включен	EEV е включен
	32/29/25	36/32/27	37/33/29	36/33/30	37/34/31	39/36/33	43/39/35
	57	60	61	61	62	64	65
	27	27	34,2	39,4	39,4	39,4	44,5
	850 x 250 x 700	850 x 250 x 700	1200 x 250 x 700	1300 x 300 x 700	1300 x 300 x 700	1300 x 300 x 700	1300 x 300 x 700
	ВКЛЮЧЕНО	ВКЛЮЧЕНО	ВКЛЮЧЕНО	ВКЛЮЧЕНО	ВКЛЮЧЕНО	ВКЛЮЧЕНО	ВКЛЮЧЕНО
	750/24	750/24	750/24	750/24	750/24	750/24	750/24

Спецификации

Универсален Sensible канален климатик със среден напор (с включена дренажна помпа)

- Връщане на въздуха с регулируемо поле в две позиции – от долната или задната страна на уреда.
- Оборудван с един вентилатор Siroccо, задвижван директно от единичен мотор.
- Функция за автоматично рестартиране.
- Автоматична ESP настройка.
- Вградена кондензна дренажна помпа.
- Вграден сензор за откриване на теч на хладилен агент R32
- Wi-Fi управление със SmartThings чрез смартфон.
- Вграден единичен Wi-Fi комплект (MIM-H14EN)




Модел			AM022DNMFKG/EU	AM028DNMFKG/EU	AM036DNMFKG/EU	AM045DNMFKG/EU
Електрозахранване		Ф, #, V, Hz	1Ф, 2, 220~240 V, 50/60 Hz	1Ф, 2, 220~240 V, 50/60 Hz	1Ф, 2, 220~240 V, 50/60 Hz	1Ф, 2, 220~240 V, 50/60 Hz
Производителност						
Капацитет (номинален)	Охлаждане	kW	2,2	2,8	3,6	4,5
	Отопление	kW	2,5	3,2	4,0	5,0
Мощност						
Захранване (номинално)	Охлаждане	W	25	30	40	50
	Отопление	W	25	30	40	50
Електрозахранване (номинално)	Охлаждане	A	0,19	0,22	0,29	0,37
	Отопление	A	0,19	0,22	0,29	0,37
Електрозахранване (номинално)	MCA	A	0,78	0,91	1,04	1,22
	MFA/MOP	A	15	15	15	15
Вентилатор						
Тип		-	Вентилатор Siroccо	Вентилатор Siroccо	Вентилатор Siroccо	Вентилатор Siroccо
Брой вентилатори		ea	3	3	3	3
Дебит на въздушния поток	H/M/L (UL)	m³/min	10/9,5/9	12,5/11/10,5	15/13/12	18,5 / 16 / 13,5
		l/s	167/158/150	208/183/175	250/217/200	308 / 267 / 225
Външно налягане	Мин./станд./макс.	mmAq	0/3/15	0/3/15	0/3/15	0/3/15
		Pa	0,00 / 29,42 / 147,1	0,00 / 29,42 / 147,1	0,00 / 29,42 / 147,1	0,00/29,42/147,10
Мотор на вентилатора						
Модел		-	BLDC	BLDC	BLDC	BLDC
Мощност x брой		W	153	153	153	153
Тръбни връзки						
Тръба за течна фаза		Ø, mm	6,35	6,35	6,35	6,35
		Ø, инч	1/4	1/4	1/4	1/4
Тръба за газова фаза		Ø, mm	12,70	12,70	12,70	12,70
		Ø, инч	1/2	1/2	1/2	1/2
Дренажна тръба		Ø, mm	VP25 (OD 32, ID 25)	VP25 (OD 32, ID 25)	VP25 (OD 32, ID 25)	VP25 (OD 32, ID 25)
Кабелни връзки						
Връзка с вътрешно тяло	Минимално	mm²	0,75	0,75	0,75	0,75
	Забележка	-	F1, F2	F1, F2	F1, F2	F1, F2
Хладилен агент						
Тип		-	R32 (Флуориран парников газ, ПГЗ=675)			
Метод на управление		-	EEV е включен	EEV е включен	EEV е включен	EEV е включен
Звук						
Звуково налягане[1]	(H/M/L)	dB(A)	33/31/29	33/31/29	34/31/28	34/31/28
Сила на звука	Охлаждане (номинално)	dB(A)	55	56	57	57
Размери						
Нетно тегло		kg	34,2	34,2	34,2	34,2
Нетни Размери (Ш × В × Д)		mm	1200 x 250 x 700	1200 x 250 x 700	1200 x 250 x 700	1200 x 250 x 700
Допълнителни аксесоари						
Дренажна помпа		Модел	ВКЛЮЧЕНО	ВКЛЮЧЕНО	ВКЛЮЧЕНО	ВКЛЮЧЕНО
	Макс. височина на вдигане	mm/ литър/H	750/24	750/24	750/24	750/24

* Универсални вътрешни тела, универсален контролер и универсални аксесоари могат да бъдат инсталирани както с DVM R410A, така и с DVM R32 външни тела.
[1] Нивото на звуково налягане е измерено в звукопоглъщащо помещение. Нивото на звуково налягане е относителна стойност, зависеща от разстоянието и акустичната среда. В зависимост от условията на работа нивото на звуково налягане може да се различава.

	AM056DNMFKG/EU	AM071DNMFKG/EU
	1Ф, 2, 220~240 V, 50/60 Hz	1Ф, 2, 220~240 V, 50/60 Hz
	5,6	7,1
	6,3	8,0
	90	135
	90	135
	0,66	0,98
	0,66	0,98
	1,45	2,17
	15	15
	Вентилатор Sirocco	Вентилатор Sirocco
	3	3
	24 / 21,5 / 18,5	32 / 28,5 / 24,5
	400 / 358 / 308	533 / 475 / 408
	0/5,2/15	0/5,2/15
	0 / 51,0 / 147,1	0 / 51,0 / 147,1
	BLDC	BLDC
	244	244
	6,35	9,52
	1/4	3/8
	12,70	15,88
	1/2	5/8
	VP25 (OD 32, ID 25)	VP25 (OD 32, ID 25)
	0,75	0,75
	F1, F2	F1, F2
	R32 (Флуориран парников газ, ПГЗ=675)	
	EEV е включен	EEV е включен
	38/35/31	39/35/30
	63	63
	39,4	39,4
	1300 x 300 x 700	1300 x 300 x 700
	ВКЛЮЧЕНО	ВКЛЮЧЕНО
	750/24	750/24

Управление

Безжично дистанционно управление
AR-CH01E

Безжично дистанционно управление
AR-EH03E (да се комбинира с MRK-A10N)

Комплект безжичен приемник
MRK-A10N (да се комбинира с AR-EH03E)

Сензорен контролер
MWR-SH11N

Кабелно дистанционно управление
MWR-WG01*N

Wi-Fi комплект
MIM-H04EN

Аксесоари

Изнесен температурен сензор (за монтаж на закрито)
MRW-TA

Спецификации

Универсален канален климатик с висок напор

- Връщане на въздуха с регулируемо поле в две позиции – от долната или задната страна на уреда.
- Оборудван с два вентилатора Siroccо, задвижвани директно от единичен мотор.
- Функция за автоматично рестартиране.
- Вграден сензор за откриване на теч на хладилен агент R32
- Автоматична ESP настройка (за конкретния модел).
- Включен дълготраен постоянен филтър HD 40 (за конкретния модел).
- Wi-Fi управление със SmartThings чрез смартфон..
- Вграден единичен Wi-Fi комплект (MIM-H14EN)



Модел			AM090DNHDKG/EU	AM112DNHDKG/EU	AM128DNHDKG/EU
Електрозахранване		**Φ, #, V, Hz**	1,2,220~240,50/60	1,2,220~240,50/60	1,2,220~240,50/60
Производителност					
Капацитет (номинален)	**Охлаждане**	**kW**	9,0	11,2	12,8
	Отопление	**kW**	10,0	12,5	13,8
Мощност					
Захранване (номинално)	**Охлаждане**	**W**	145,0	130	185
	Отопление	**W**	145,0	130	185
Електрозахранване (номинално)	**Охлаждане**	**A**	1,20	1,2	1,3
	Отопление	**A**	1,20	1,2	1,3
Електрозахранване (номинално)	**MCA**	**A**	2,05	2,41	2,96
	MFA/MOP	**A**	15	15	15
Вентилатор					
Тип		**-**	Вентилатор Siroccо	Вентилатор Siroccо	Вентилатор Siroccо
Брой вентилатори		**ea**	3	3	3
Дебит на въздушния поток	**H/M/L (UL)**	**m³/min**	29,00/25,00/22,00	32,0/26,0/20,0	37,0/30,0/22,0
		l/s	483 / 417 / 367	533 / 433 / 333	617 / 500 / 367
Външно статично налягане	**Мин./станд./макс.**	**mmAq**	0/3/20	3 / 6,2 / 20	3 / 6,2 / 20
		Pa	0/29,42/196,13	29,42/60,80/196,13	29,42/60,80/196,13
Мотор на вентилатора					
Модел		**-**	BLDC мотор	BLDC мотор	BLDC мотор
Мощност х брой		**W**	153 x 1	350 x 1	350 x 1
Тръбни връзки					
Тръба за течна фаза		**Ø, mm**	9,52	9,52	9,52
		Ø, инч	3/8	3/8	3/8
Тръба за газова фаза		**Ø, mm**	15,88	15,88	15,88
		Ø, инч	5/8	5/8	5/8
Дренажна тръба		**Ø, mm**	VP25 (OD 32, ID 25)	VP25 (OD 32, ID 25)	VP25 (OD 32, ID 25)
Окабеляване					
Захранващ кабел	**Под 20 m/над 20 m**	**mm²**	1,5	1,5	1,5
Преносен кабел	**Преносен кабел**	**mm²**	0,75	0,75	0,75
	Забележка	**-**	F1,F2	F1,F2	F1,F2
Хладилен агент					
Тип		**-**	R32 (Флуориран парников газ, ПГЗ=675)		
Метод на управление		**-**	EEV E ВКЛЮЧЕН	EEV E ВКЛЮЧЕН	EEV E ВКЛЮЧЕН
Звук²					
Звуково налягане1	**(H/M/L)**	**dB(A)**	34/31/28	36/33/30	39/36/33
Сила на звука	**Охлаждане**	**dB(A)**	60	61	64
Размери					
Нетно тегло		**kg**	34,2	44,5	44,5
Нетни размери (Ш x В x Д)		**mm**	1200x250x700	1300 x 300 x 700	1300 x 300 x 700
Допълнителни аксесоари					
Дренажна помпа	**Вътрешно**	**-**	ВКЛЮЧЕНО	ВКЛЮЧЕНО	ВКЛЮЧЕНО
	Макс. Напорна височина/Дебит	**mm/литри/ч**	750/24	750/24	750/24

* Универсални вътрешни тела, универсален контролер и универсални аксесоари могат да бъдат инсталирани както с DVM R410A, така и с DVM R32 външни тела.
[1] Нивото на звуково налягане е измерено в звукопоглъщащо помещение. Нивото на звуково налягане е относителна стойност, зависеща от разстоянието и акустичната среда. В зависимост от условията на работа нивото на звуково налягане може да се различава.

	AM140DNHDKG/EU
	1,2,220~240,50/60
	14,0
	16,0
	220
	220
	1,5
	1,5
	3,23
	15
	Вентилатор Sirocco
	3
	41,0/34,0/25,0
	683 / 567 / 417
	3 / 6,2 / 20
	29,42/60,80/196,13
	BLDC мотор
	350 x 1
	9,52
	3/8
	15,88
	5/8
	VP25 (OD 32, ID 25)
	1,5
	0,75
	F1,F2
	R32 (Флуориран парников газ, ПГЗ=675)
	EEV E ВКЛЮЧЕН
	42/38/34
	65
	44,5
	1300 x 300 x 700
	ВКЛЮЧЕНО
	750/24

Управление

Безжично дистанционно управление	Безжично дистанционно управление	Комплект безжичен приемник
AR-CH01E	AR-EH03E (да се комбинира с MRK-A10N)	MRK-A10N (да се комбинира с AR-EH03E)

Сензорен контролер	Кабелно дистанционно управление	Wi-Fi комплект
MWR-SH11N	MWR-WG01*N	MIM-H04EN

Аксесоари

Изнесен температурен сензор (за монтаж на закрито)
MRW-TA

Спецификации

Канален климатик със висок напор (R410A)

- Оборудван с два вентилатора Sirocco, задвижвани директно от единичен мотор.
- Включен дълготраен постоянен филтър HD 40 (за конкретния модел).
- Може да се управлява от смартфон чрез Wi-Fi комплект (опция).
- Връщане на въздуха с регулируемо поле в две позиции – от долната или задната страна на уреда.
- Функция за автоматично рестартиране.
- Автоматична ESP настройка (за конкретния модел).



Модел			AM180JNHFKH/EU	AM224JNHFKH/EU	AM220FNHDEH/EU
Електрозахранване		Ф, #, V, Hz	1Ф, 2, 220 – 240 V, 50 Hz	1Ф, 2, 220 – 240 V, 50 Hz	1Ф, 2, 220 – 240 V, 50 Hz
Производителност					
Капацитет (номинален)	Охлаждане	kW	18,0	22,4	22,4
	Отопление	kW	20,0	25,0	25,0
Мощност					
Захранване (номинално)	Охлаждане	W	340	530	530
	Отопление	W	340	530	530
Електрозахранване (номинално)	Охлаждане	A	1,90	2,9	3,80
	Отопление	A	1,90	2,9	3,80
Електрозахранване (номинално)	MCA	A	5,72	-	5,80
	MFA/MOP	A	15	-	15
Вентилатор					
Тип		-	Вентилатор Sirocco	Вентилатор Sirocco	Вентилатор Sirocco
Брой вентилатори		ea	1	1	1
Дебит на въздушния поток	H/M/L (UL)	m³/min	58,0/50,0/43,0	72,0 /61,0 / 50,0	58,0/52,0/47,0
		l/s	966,67/833,33/716,67	1200,00/1016,67/833,33	966,67/866,67/783,33
Външно статично налягане	Мин./станд./макс.	mmAq	5,00/7,34/20,00	5,00/7,34/20,00	5,00/15,00/25,00
		Pa	49,00/71,93/196,00	49,03/71,93/196,00	49,03/147,10/245,17
Мотор на вентилатора					
Модел		-	-	-	-
Мощност х брой		W	630 x 1	630 x 1	400 x 1
Тръбни връзки					
Тръба за течна фаза		Ø, mm	9,52	9,52	9,52
		Ø, инч	3/8	3/8	3/8
Тръба за газова фаза		Ø, mm	19,05	19,05	19,05
		Ø, инч	3/4	3/4	3/4
Дренажна тръба		Ø, mm	VP25 (OD 25, ID 20)	VP25 (OD 25, ID 20)	VP25 (OD 32, ID 25)
Окабеляване					
Захранващ кабел	Под 20 m/над 20 m	mm²	1,5/2,5	1,5/2,5	1,5/2,5
Преносен кабел	Преносен кабел	mm²	0,75~1,50	0,75~1,50	0,75~1,50
	Забележка	-	F1,F2	F1,F2	F1,F2
Хладилен агент					
Тип		-	R410A (Флуориран парников газ, GWP=2088)		
Метод на управление		-	EEV E ВКЛЮЧЕН	EEV E ВКЛЮЧЕН	EEV E ВКЛЮЧЕН
Звук[2]					
Звуково налягане1	(H/M/L)	dB(A)	43/39/35	44/40/36	45/43/41
Сила на звука	Охлаждане	dB(A)	80	81	
Размери					
Нетно тегло		kg	82,5	82,5	89,0
Нетни размери (Ш x В x Д)		mm	1350 x 450 x 910	1350 x 450 x 910	1240 x 470 x 1040
Въздушен филтър			-	-	-
Допълнителни аксесоари					
Дренажна помпа	Вътрешно	-	MDP-G075SQ	MDP-G075SQ	MDP-N047SNC1D
	Външно	-	MDP-G075SP	MDP-G075SP	-
	Макс. Напорна височина/Дебит	mm/литри/ч	-	-	750/24

* Универсални вътрешни тела, универсален контролер и универсални аксесоари могат да бъдат инсталирани както с DVM R410A, така и с DVM R32 външни тела.
[1] Нивото на звуково налягане е измерено в звукопоглъщащо помещение. Нивото на звуково налягане е относителна стойност, зависеща от разстоянието и акустичната среда. В зависимост от условията на работа нивото на звуково налягане може да се различава.

	AM280FNHDEH/EU
	1Ф, 2, 220 – 240 V, 50 Hz
	28,0
	31,5
	790
	790
	5,90
	5,90
	8,64
	15
	Вентилатор Sirocco
	1
	72,0/65,0/58,0
	1200,00/1083,33/966,67
	5,00/15,00/28,00
	49,03/147,10/274,59
	-
	400 x 1
	9,52
	3/8
	22,23
	7/8
	VP25 (OD 32, ID 25)
	1,5/2,5
	0,75~1,50
	F1,F2
	R410A (Флуориран парников газ, GWP=2088)
	EEV E ВКЛЮЧЕН
	48/46/43
	89,0
	1240 x 470 x 1040
	-
	MDP-N047SNC1D
	-
	750/24

Управление

Безжично дистанционно управление	Безжично дистанционно управление	Комплект безжичен приемник
AR-CH01E	AR-EH03E (да се комбинира с MRK-A10N)	MRK-A10N (да се комбинира с AR-EH03E)

Сензорен контролер	Кабелно дистанционно управление	Wi-Fi комплект
MWR-SH11N	MWR-WG01*N	MIM-H04EN

Аксесоари

Изнесен температурен сензор (за монтаж на закрито)	Дренажна помпа (опция)	Дренажна помпа (опция)
MRW-TA	MDP-G075SP/Q	MDP-N047SNC1D

Спецификации

Универсален подов/таванен

- Опция за вертикален или хоризонтален монтаж.
- Подаване на въздух с помощта на регулируема ламела.
- По-нисък шум благодарение на изнесения EEV.
- Вграден сензор за откриване на теч на хладилен агент R32
- Wi-Fi управление със SmartThings чрез смартфон.
- Вграден единичен Wi-Fi комплект (MIM-H14EN).

Модел			AM056DNCDKG/EU
Електрозахранване		Ф, #, V, Hz	1Ф, 2, 220~240 V, 50/60 Hz
Производителност			
Капацитет (номинален)	Охлаждане	kW	5,6
	Отопление	kW	6,3
Мощност			
Захранване (номинално)	Охлаждане	W	50
	Отопление	W	50
Електрозахранване (номинално)	Охлаждане	A	0,43
	Отопление	A	0,43
Вентилатор			
Мотор	Тип	-	BLDC
	Мощност	W	40
	Брой вентилатори	ea	2
Дебит на въздушния поток	H/M/L (UL)	m³/min	12,6/ 11,3/ 10
		l/s	233/217/200
Тръбни връзки			
Тръба за течна фаза		Ø, mm	6,35
		Ø, инч	1/4
Тръба за газова фаза		Ø, mm	12,70
		Ø, инч	1/2
Дренажна тръба		Ø, mm	ID 18 МАРКУЧ
Окабеляване			
Преносен кабел		mm²	0,75
Хладилен агент			
Тип		-	R32 (Флуориран парников газ, ПГЗ=675)
Метод на управление		-	EEV E ВКЛЮЧЕН
Звук			
Звуково налягане1	(H/M/L)	dB(A)	41/39/36
Размери			
Нетно тегло		kg	20,8
Нетни Размери (Ш × В × Д)		mm	1000 x 650 x 200

Управление

Сензорен контролер
MWR-SH11N

Кабелно Дистанционно управление
MWR-WG01*N

Wi-Fi комплект
MIM-H04EN

Аксесоари

Изнесен температурен сензор (за монтаж на закрито)
MRW-TA

* Универсални вътрешни тела, универсален контролер и универсални аксесоари могат да бъдат инсталирани както с DVM R410A, така и с DVM R32 външни тела.
[1] Нивото на звуково налягане е измерено в звукопоглъщащо помещение. Нивото на звуково налягане е относителна стойност, зависеща от разстоянието и акустичната среда. В зависимост от условията на работа нивото на звуково налягане може да се различава.

Спецификации

Универсален таванен монтаж с големи мощности

- Само хоризонтален монтаж.
- Подаване на въздух с помощта на регулируема ламела.
- Вентилатор Siroccо, директно задвижван от единичен мотор.
- Вграден сензор за откриване на теч на хладилен агент R32
- Wi-Fi управление със SmartThings чрез смартфон.
- Вграден единичен Wi-Fi комплект (MIM-H14EN)



Модел			AM071DNCDKG/EU	AM112DNCDKG/EU	AM140DNCDKG/EU
Електрозахранване		Ф, #, V, Hz	1Ф, 2, 220–240 V, 50/60 Hz	1Ф, 2, 220–240 V, 50/60 Hz	1Ф, 2, 220–240 V, 50/60 Hz
Производителност					
Капацитет (номинален)	Охлаждане	kW	7,1	11,2	14,0
	Отопление	kW	8,0	12,5	16,0
Мощност					
Захранване (номинално)	Охлаждане	W	51	92	160
	Отопление	W	51	80	160
Електрозахранване (номинално)	Охлаждане	A	0,47	0,94	1,45
	Отопление	A	0,47	0,83	1,45
Вентилатор					
Мотор	Тип	-	Вентилатор Siroccо	Вентилатор Siroccо	Вентилатор Siroccо
	Мощност	W	153	153	244
Дебит на въздушния поток	H/M/L (UL)	m³/min	18,4/ 16,4/ 14,3	29,30/23,90/18,50	36,40/30,80/26,00
		l/s	300/275/250	488/398/308	607/513/433
Тръбни връзки					
Тръба за течна фаза		Ø, mm	9,52	9,52	9,52
		Ø, инч	3/8	3/8	3/8
Тръба за газова фаза		Ø, mm	15,88	15,88	15,88
		Ø, инч	5/8	5/8	5/8
Дренажна тръба		Ø, mm	VP25 (OD 25, ID 20)	VP25 (OD 25, ID 20)	VP25 (OD 25, ID 20)
Окабеляване					
Преносен кабел		mm²	0,75	0,75	0,75
Хладилен агент					
Тип		-	R32 (Флуориран парников газ, ПГЗ=675)		
Метод на управление		-	EEV E ВКЛЮЧЕН	EEV E ВКЛЮЧЕН	EEV E ВКЛЮЧЕН
Звук					
Звуково налягане1	(H/M/L)	dB(A)	37/35/33	45/41/37	46/43/38
Сила на звука	Охлаждане	dB(A)	56	61	63
Размери					
Нетно тегло		kg	34	34	42
Нетни Размери (Ш × В × Д)		mm	1350 x 235 x 675	1350 x 235 x 675	1650 x 235 x 675

Управление



Сензорен контролер	Кабелно дистанционно управление	Wi-Fi комплект
MWR-SH11N	MWR-WG01*N	MIM-H04EN

Аксесоари

Изнесен температурен сензор (за монтаж на закрито)
MRW-TA

* Универсални вътрешни тела, универсален контролер и универсални аксесоари могат да бъдат инсталирани както с DVM R410A, така и с DVM R32 външни тела.
[1] Нивото на звуково налягане е измерено в звукопоглъщащо помещение. Нивото на звуково налягане е относителна стойност, зависеща от разстоянието и акустичната среда. В зависимост от условията на работа нивото на звуково налягане може да се различава.

Спецификации

Конзола (R410A)

- Тънък дизайн: с дебелина само 199 mm.
- Турбовентилатор с еднофазен инверторен мотор.
- Два отделни отвора за въздух с цел да се избегне температурно разслоение.
- Дълготраен миещ се постоянен филтър.
- Може да се управлява от смартфон чрез Wi-Fi комплект (опция).
- Функция за автоматично рестартиране.

Модел			AM022KNJDEH/EU	AM028FNJDEH/EU	AM036FNJDEH/EU	AM045KNJDEH/EU	AM056FNJDEH/EU
Електрозахранване		Ф, #, V, Hz	1Ф, 2, 220~240 V, 50 Hz	1Ф, 2, 220~240 V, 50 Hz	1Ф, 2, 220~240 V, 50 Hz	1Ф, 2, 220~240 V, 50 Hz	1Ф, 2, 220~240 V, 50 Hz
Производителност							
Капацитет (номинален)	Охлаждане	kW	2,8	2,8	3,6	4,5	5,6
	Отопление	kW	3,2	3,2	4	5	6,3
Мощност							
Захранване (номинално)	Охлаждане	W	30	30	35	36	62
	Отопление	W	30	30	35	36	62
Електрозахранване (номинално)	Охлаждане	A	0,25	0,25	0,29	0,30	0,49
	Отопление	A	0,25	0,25	0,29	0,30	0,49
Вентилатор							
Мотор	Тип	-	Турбовентилатор	Турбовентилатор	Турбовентилатор	Турбовентилатор	Турбовентилатор
	Мощност	W	37	37	37	37	37
	Брой вентилатори	ea	1	1	1	1	1
Дебит на въздушния поток	H/M/L (UL)	m³/min	7,00/6,00/5,00	7,00/6,00/5,00	8,50/7,50/6,50	11,30/9,80/8,20	13,00/11,50/10,00
		l/s	116,67/100,00/83,33	116,67/100,00/83,33	141,67/125,00/108,33	188,33/163,33/136,67	216,67/191,67/166,67
Тръбни връзк							
Тръба за течна фаза		Ø, mm	6,35	6,35	6,35	6,35	6,35
		Ø, инч	1/4	1/4	1/4	1/4	1/4
Тръба за газова фаза		Ø, mm	12,7	12,7	12,7	12,7	12,7
		Ø, инч	1/2	1/2	1/2	1/2	1/2
Дренажна тръба		Ø, mm	ID 18 МАРКУЧ	ID 18 МАРКУЧ	ID 18 МАРКУЧ	ID 18 МАРКУЧ	ID 18 МАРКУЧ
Окабеляване							
Захранващ кабел		mm²	1,5/2,5	1,5/2,5	1,5/2,5	1,5/2,5	1,5/2,5
Преносен кабел		mm²	0,75~1,50	0,75~1,50	0,75~1,50	0,75~1,50	0,75~1,50
Хладилен агент							
Тип		-	R410A (Флуориран парников газ, GWP=2088)				
Метод на управление		-	EEV E ВКЛЮЧЕН	EEV E ВКЛЮЧЕН	EEV E ВКЛЮЧЕН	EEV E ВКЛЮЧЕН	EEV E ВКЛЮЧЕН
Звук							
Налягане[1]	(H/M/L)	dB(A)	38/36/34	38/36/34	39/37/34	42/39/36	43/40/37
Мощност	Охлаждане	dB(A)	58	58	59	63	64
Размери							
Нетно тегло		kg	16,0	16,0	16,0	16,0	16,0
Нетни размери (Ш x В x Д)		mm	720 x 620 x 199	720 x 620 x 199	720 x 620 x 199	720 x 620 x 199	720 x 620 x 199
Въздушен филтър			-	Дълготраен филтър	Дълготраен филтър	-	Дълготраен филтър

Управление

Безжично дистанционно управление
(включено с държача)

Сензорен контролер
MWR-SH11N

Кабелно дистанционно управление
MWR-WG01*N

Wi-Fi комплект
MIM-H04EN

Аксесоари

Изнесен температурен сензор (за монтаж на закрито)
MRW-TA

[1] Нивото на звуково налягане е измерено в звукопоглъщащо помещение. Нивото на звуково налягане е относителна стойност, зависеща от разстоянието и акустичната среда. В зависимост от условията на работа нивото на звуково налягане може да се различава.

Спецификации

Скрито стоящо тяло (R410A)

- Безшумна работа.
- Вентилатор Siroccо, задвижван от инверторен мотор.
- Може да се управлява от смартфон чрез Wi-Fi комплект.
- Дълготраен миещ се постоянен филтър.
- Функция за автоматично рестартиране.



Модел			AM036FNFDEH/EU	AM056FNFDEH/EU	AM071FNFDEH/EU
Електрозахранване		Ф, #, V, Hz	1Ф, 2, 220~240 V, 50 Hz	1Ф, 2, 220~240 V, 50 Hz	1Ф, 2, 220~240 V, 50 Hz
Производителност					
Капацитет (номинален)	Охлаждане	kW	3,6	5,6	7,1
	Отопление	kW	4,0	6,3	8,0
Мощност					
Захранване (номинално)	Охлаждане	W	50	110	110
	Отопление	W	50	110	110
Електрозахранване (номинално)	Охлаждане	A	0,24	0,53	0,53
	Отопление	A	0,24	0,53	0,53
Вентилатор					
Мотор	Тип	-	Вентилатор Siroccо	Вентилатор Siroccо	Вентилатор Siroccо
Дебит на въздушния поток	H/M/L (UL)	m^3/min	10,00/8,50/6,00	15,50/14,00/11,00	15,50/14,00/11,00
		l/s	166,67/141,67/100,00	258,33/233,33/183,33	258,33/233,33/183,33
Тръбни връзки					
Тръба за течна фаза		Ø, mm	6,35	9,52	9,52
		Ø, инч	1/4	3/8	3/8
Тръба за газова фаза		Ø, mm	12,70	15,88	15,88
		Ø, инч	1/2	5/8	5/8
Дренажна тръба		Ø, mm	ID 18 МАРКУЧ	ID 18 МАРКУЧ	ID 18 МАРКУЧ
Окабеляване					
Захранващ кабел	Под 20 m/ над 20 m	mm^2	1,5/2,5	1,5/2,5	1,5/2,5
Преносен кабел		mm^2	0,75~1,50	0,75~1,50	0,75~1,50
Хладилен агент					
Тип		-	R410A (Флуориран парников газ, GWP=2088)		
Метод на управление		-	EEV E ВКЛЮЧЕН	EEV E ВКЛЮЧЕН	EEV E ВКЛЮЧЕН
Звук					
Звуково налягане[1]	(H/M/L)	dB(A)	37/32/27	40/36/32	40/36/32
Размери					
Нетно тегло		kg	23,0	28,5	28,5
Нетни Размери (Ш × В × Д)		mm	945 x 600 x 220	1225 x 600 x 220	1225 x 600 x 220
Въздушен филтър			Дълготраен филтър	Дълготраен филтър	Дълготраен филтър

Управление



Сензорен контролер	Кабелно дистанционно управление	Wi-Fi комплект
MWR-SH11N	MWR-WG01*N	MIM-H04EN

Аксесоари

Изнесен температурен сензор (за монтаж на закрито)
MRW-TA

[1] Нивото на звуково налягане е измерено в звукопоглъщащо помещение. Нивото на звуково налягане е относителна стойност, зависеща от разстоянието и акустичната среда. В зависимост от условията на работа нивото на звуково налягане може да се различава.

Спецификации

Скрито стоящо тяло с високо статично налягане (R410A)

- Безшумна работа.
- Вентилатор Siroccо, задвижван от инверторен мотор.
- Може да се управлява от смартфон чрез Wi-Fi комплект.
- Дълготраен миещ се постоянен филтър.
- Функция за автоматично рестартиране.



Модел			AM036MNFDEH/EU	AM056MNFDEH/EU	AM071MNFDEH/EU
Електрозахранване		Ф, #, V, Hz	1Ф, 2, 220~240 V, 50 Hz	1Ф, 2, 220~240 V, 50 Hz	1Ф, 2, 220~240 V, 50 Hz
Производителност					
Капацитет (номинален)	Охлаждане	kW	3,6	5,6	7,1
	Отопление	kW	4,0	6,3	8,0
Мощност					
Захранване (номинално)	Охлаждане	kW	0,022	0,042	0,042
	Отопление	kW	0,022	0,042	0,042
Електрозахранване (номинално)	Охлаждане	A	0,20	0,37	0,37
	Отопление	A	0,20	0,37	0,37
Вентилатор					
Мотор	Тип	-	Вентилатор Siroccо	Вентилатор Siroccо	Вентилатор Siroccо
	Мощност x брой	W	100 x 1	100 x 1	100 x 1
Външно статично налягане	Мин./станд./макс.	mmAq	0,00/3,00/6,00	0,00/3,00/6,00	0,00/3,00/6,00
	Мин./станд./макс.	Pa	0,00/29,40/58,90	0,00/29,40/58,90	0,00/29,40/58,90
Дебит на въздушния поток	(H/M/L)	m^3/h	600/510/360	930/840/660	930/840/660
Тръбни връзки					
Тръба за течна фаза		Ø, mm	6,35	6,35	9,52
		Ø, инч	1/4	1/4	3/8
Тръба за газова фаза		Ø, mm	12,70	12,70	15,88
		Ø, инч	1/2	1/2	5/8
Дренажна тръба		Ø, mm	ID 18 МАРКУЧ	ID 18 МАРКУЧ	ID 18 МАРКУЧ
Окабеляване					
Захранващ кабел		mm^2	1,5~2,5	1,5~2,5	1,5~2,5
Преносен кабел		mm^2	0,75~1,50	0,75~1,50	0,75~1,50
Хладилен агент					
Тип		-	R410A (Флуориран парников газ, GWP=2088)		
Метод на управление		-	EEV E ВКЛЮЧЕН	EEV E ВКЛЮЧЕН	EEV E ВКЛЮЧЕН
Звук					
Звуково налягане[1]	(H/M/L)	dB(A)	37/32/27	40/36/32	40/36/32
Сила на звука		dB(A)	53,0	59,0	59,0
Размери					
Нетно тегло		kg	22,0	27,0	27,0
Нетни размери (Ш x В x Д)		mm	945 x 600 x 220	1225 x 600 x 220	1225 x 600 x 220
Въздушен филтър			Дълготраен филтър	Дълготраен филтър	Дълготраен филтър

Аксесоари




Сензорен контролер	Кабелно дистанционно управление	Wi-Fi комплект	Изнесен температурен сензор (за монтаж на закрито)
MWR-SH11N	MWR-WG01*N	MIM-H04EN	MRW-TA

[1] Нивото на звуково налягане е измерено в звукопоглъщащо помещение. Нивото на звуково налягане е относителна стойност, зависеща от разстоянието и акустичната среда. В зависимост от условията на работа нивото на звуково налягане може да се различава.

Спецификации

Пакетен подово-стенен (R410A)

- Вентилатор Siroccо, задвижван от подобрен BLDC мотор.
- Автоматично външно управление на статичното налягане
- Вграденият единичен Wi-Fi комплект ви помага при управление чрез смартфон

Модел			AM140RNPDKH/EU	AM280CNPDKH/EU
Електрозахранване		Ф, #, V, Hz	1Ф, 2, 220–240 V, 50/60 Hz	1Ф, 2, 220–240 V, 50/60 Hz
Производителност				
Капацитет (номинален)	Охлаждане	kW	14	28
	Отопление	kW	16	31,5
Мощност				
Захранване (номинално)	Охлаждане	W	190	400
	Отопление	W	190	400
Електрозахранване (номинално)	Охлаждане	A	0,90	2,7
	Отопление	A	0,90	2,7
Вентилатор				
Мотор	Тип	-	Вентилатор Siroccо	Вентилатор Siroccо
	Мощност x брой	W	154 x 1	630 x 1
Дебит на въздушния поток	H/M/L (UL)	m³/min	35,00/30,50/27,50	68,00/63,00/58,00
		l/s	583,33/508,33/458,33	2401,5 / 2224,9 / 2048,3
Тръбни връзки				
Тръба за течна фаза		Ø, mm	9,52	9,52
		Ø, инч	3/8	3/8
Тръба за газова фаза		Ø, mm	15,88	22,22
		Ø, инч	5/8	7/8
Дренажна тръба		Ø, mm	ID 18 МАРКУЧ	VP25 (OD 32, ID 25)
Окабеляване				
Захранващ кабел		mm²	2,5	0,75
Преносен кабел		mm²	VCTF 0,75–1,50	VCTF 0,75–1,50
Хладилен агент				
Тип		-	R410A (Флуориран парников газ, GWP=2088)	
Метод на управление		-	EEV E ВКЛЮЧЕН	EEV E ВКЛЮЧЕН
Звук				
Звуково налягане[1]	(H/M/L тих)	dB(A)	54/47	58/56/54
Сила на звука	Охлаждане	dB(A)	-	74
Размери				
Нетно тегло		kg	48,0	108
Нетни размери (Ш x В x Д)		mm	610 x 1850 x 400	1100 x 1800 x 485
Свързване				Единичен Wi-Fi комплект вграден

Управление

Сензорен контролер
MWR-SH11N

Кабелно дистанционно управление
MWR-WG01*N

Единичен Wi-Fi комплект
Включено за AM280CNPDKH/EU

Wi-Fi комплект (опция)
MIM-H04EN

Аксесоари

Изнесен температурен сензор (за монтаж на закрито)
MRW-TA

[1] Нивото на звуково налягане е измерено в звукопоглъщащо помещение. Нивото на звуково налягане е относителна стойност, зависеща от разстоянието и акустичната среда. В зависимост от условията на работа нивото на звуково налягане може да се различава.


SAMSUNG

WindFree™ Deluxe

УНИКАЛНО

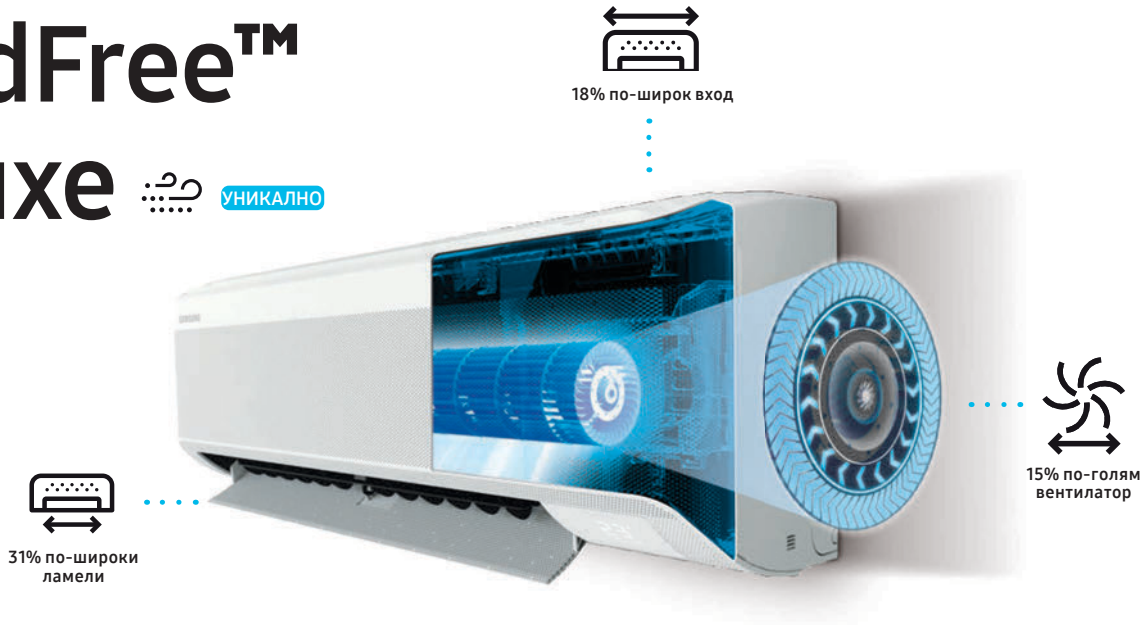

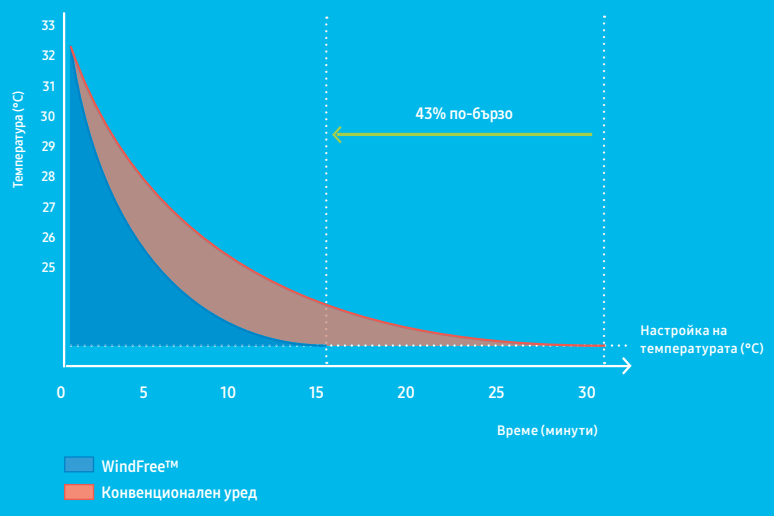

Висок капацитет в компактен дизайн

Стенните климатици на Samsung с технология WindFree™ охлаждат бързо всяка част от помещението, като карат хората да се чувстват удобно по всяко време, независимо къде се намират в помещението. Неговият усъвършенстван дизайн също така се отличава с 15% по-голям вентилатор, 18% по-широк вход и 31% по-широки ламели в сравнение с конвенционалния модел на Samsung1. Това означава, че хладният въздух се разпръсква по-далеч и в по-широк обхват до всеки ъгъл на помещението, достигайки до 15 метра2.

[1] Тествано върху модел AM022TNVDKHEU в сравнение с конвенционалния модел AM022JNVDKHEU на Samsung.
[2] Американското общество на инженерите на отоплителни, хладилни и климатични системи ASHRAE (American Society of Heating, Refrigerating, and Air-Conditioning Engineers) дефинира „безветрие" като въздушно течение със скорост под 0,15 m/s, при което няма студени течения.

Лесен монтаж и обслужване

Стенният климатик WindFree™ разполага с прилепващ долен капак, който може лесно да се отваря и затваря. Има два винта, което позволява удобен монтаж и сервиз. За разлика от конвенционалните скоби, които могат да бъдат монтирани на две фиксирани куки, уредът използва скоба тип ролка, която опростява процеса на монтаж. Това улеснява монтирането, като инсталирате скобата на стената и я плъзнете без усилие в желаното положение.

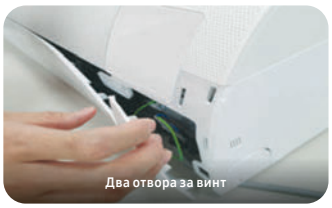
Два отвора за винт

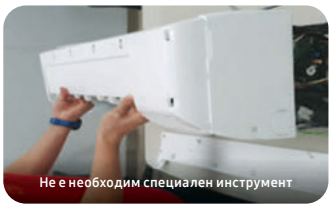
Не е необходим специален инструмент

Скобата от ролковия тип на Samsung значително улеснява монтажа на устройството. Просто я закачете на уреда и намерете най-доброто място за инсталирането му, като плъзнете скобата от едната към другата страна.

Сглобяеми части (6)/ Точки за монтиране на винтовете (5)

Време за монтаж1:
9,3 min

45% ⬇

Сглобяеми части (3)/ Точки за монтиране на винтовете (2)

Време за монтаж1:
5,1 min

[1] Тествано върху модел AM022TNVDKHEU в сравнение с конвенционалния модел на Samsung AM022JNVDKHEU при специфични условия и може да варира в зависимост от конкретните фактори

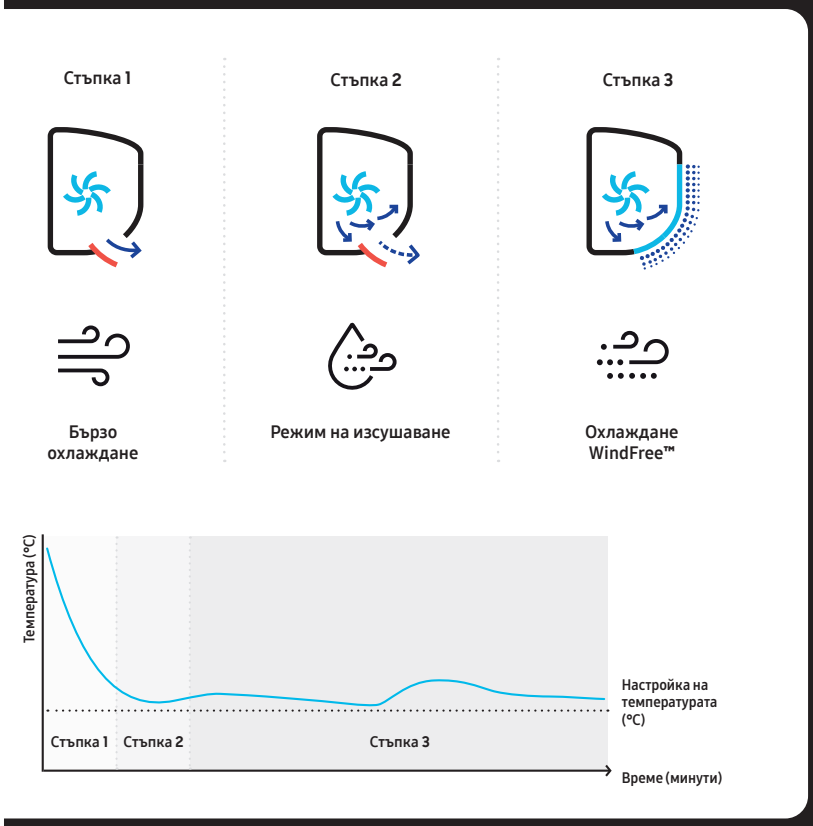

Режим на охлаждане WindFree™

Режимът на охлаждане WindFree™ поддържа температурата в стаята приятно ниска. Охлажда помещението деликатно и тихо, разпръсквайки въздух през 23 000 микроотвора, така че да няма неприятно усещане за студено течение върху кожата на потребителите. По този начин се осигурява среда с „неподвижен въздух“1 с много ниска скорост на въздуха и ограничен шум2. Усъвършенстваният въздушен поток на този режим подпомага също равномерното охлаждане на по-широка и по-голяма площ. Също така изразходва 77% по-малко енергия от режима за бързо охлаждане3, така че хората да могат да се чувстват комфортно на хладно, като същевременно намалява разходите за енергия.

[1] ASHRAE (American Society of Heating, Refrigerating, and Air-Conditioning Engineers) [Американското дружество на инженерите по отопление, охлаждане и климатизация] определя „неподвижния въздух“ или „безветрието“ като въздушни течения, движещи се със скорост под 0,15 m/s, без студени течения.

[2] Моделът AR12TXCAAWKNEU е тестван в анехогенна среда. Режимът WindFree™ генерира 23 dB(A) шум, в сравнение с 26 dB(A), произведени от конвенционалния Samsung модел. Нивото на звуково налягане е относителна стойност, зависеща от разстоянието и акустичната среда. В зависимост от условията на работа нивото на звуково налягане може да се различава.

[3] Тествано върху модел AR12TVEAAWKNAP при специфични условия на изпитване, базирано на консумацията на електричество при съпоставянето на охлаждащите функциите на режима за бързо охлаждане и WindFree™.

Интелигентно управление

Контролирайте температурата във всяко помещение, навсякъде и по всяко време. Температурата може да бъде управлявана дистанционно чрез приложението SmartThings1. Само с едно докосване можете да го включите и изключите, да изберете режим на охлаждане, да планирате работата му и да групирате различни устройства. Чрез предлагания като опция Wi-Fi комплект могат да бъдат контролирани различни аспекти на системата, включително контролиране и следене на до 16 вътрешни тела чрез смарт телефон.

[1] Необходими са Wi-Fi връзка и акаунт в приложението SmartThings на Samsung. Wi-Fi комплектът се поръчва отделно. Необходима е операционна система iOS 10.0 или по-нова, или Android 5.0 или по-нова. Може да са необходими допълнителни изисквания за прилагане на SmartThings за средни и големи търговски сгради. За повече подробности се свържете с представител на Samsung.

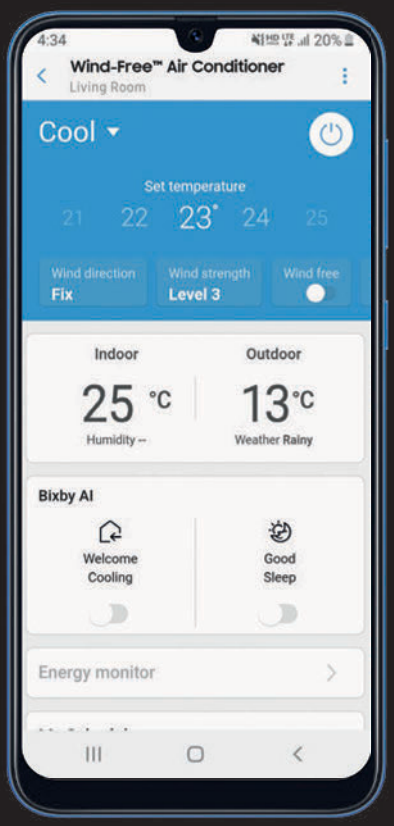

Не всички функции са налични за всички модели.

SmartThings

Спецификации

Универсален WindFree™ Deluxe (с включен EEV) УНИКАЛНО

- Тристепенно охлаждане: Режим на бързо охлаждане, режим на изсушаване и режим на охлаждане WindFree™.
- Wi-Fi управление със SmartThings.
- Вграден сензор за откриване на теч на хладилен агент R32
- Вграден единичен Wi-Fi комплект (MIM-H14EN)



			AM015DNVDKG/EU	AM022DNVDKG/EU	AM028DNVDKG/EU
Електрозахранване		Ф, #, V, Hz	1Ф, 2, 220~240 V, 50/60 Hz	1Ф, 2, 220~240 V, 50/60 Hz	1Ф, 2, 220~240 V, 50/60 Hz
Производителност					
Капацитет (номинален)	**Охлаждане**	**kW**	1,5	2,2	2,8
	Отопление	**kW**	1,7	2,5	3,2
Мощност					
Капацитет (номинален)	**Охлаждане**	**W**	20	24	30
	Отопление	**W**	20	24	30
Електрозахранване (номинално)	**Охлаждане**	**A**	0,13	0,16	0,20
	Отопление	**A**	0,13	0,16	0,20
MCA		**A**	0,16	0,2	0,25
MFA		**A**	15	15	15
Вентилатор					
Мотор	**Тип**	**-**	Тангенциален вентилатор	Тангенциален вентилатор	Тангенциален вентилатор
	Мощност	**W**	27 x 1	27 x 1	27 x 1
Дебит на въздушния поток	**H/M/L (UL)**	**m³/min**	4,9/4,5/4,1	5,7/5,0/4,5	8,5/7,7/6,9
		l/s	81,7/75,0/68,3	95,0/83,3/75,0	141,7/128,3/115,0
Тръбни връзки					
Тръба за течна фаза		**Ø, mm**	6,35	6,35	6,35
		Ø, инч	1/4	1/4	1/4
Тръба за газова фаза		**Ø, mm**	12,70	12,70	12,70
		Ø, инч	1/2	1/2	1/2
Дренажна тръба		**Ø, mm**	ID 18 МАРКУЧ	ID 18 МАРКУЧ	ID 18 МАРКУЧ
Окабеляване					
Преносен кабел		**mm²**	0,75	0,75	0,75
Забележка		**-**	F1, F2	F1, F2	F1, F2
Хладилен агент					
Тип		**-**	R32 (Флуориран парников газ, ПГЗ=675)		
Метод на управление		**-**	EEV Е ВКЛЮЧЕН	EEV Е ВКЛЮЧЕН	EEV Е ВКЛЮЧЕН
Звук					
Звуково налягане1	**(H/M/L/W)**	**dB(A)**	31/30/27/26	34/32/30/27	34/33/32/26
Сила на звука	**Охлаждане**	**dB(A)**	50	51	52
Размери					
Нетно тегло		**kg**	9,0	8,7	9,5
Нетни Размери (Ш × В × Д)		**mm**	820 x 299 x 215	820 x 299 x 215	820 x 299 x 215

Управление


НОВО



Безжично дистанционно управление	Безжично дистанционно управление	Сензорен контролер	Кабелно дистанционно управление	Wi-Fi комплект
AR-CH01E	AR-EH03E	MWR-SH11N	MWR-WG01*N	MIM-H04EN

Аксесоари

Изнесен температурен сензор (за монтаж на закрито)
MRW-TA

* Универсални вътрешни тела, универсален контролер и универсални аксесоари могат да бъдат инсталирани както с DVM R410A, така и с DVM R32 външни тела.
[1] Нивото на звуково налягане е измерено в звукопоглъщащо помещение. Нивото на звуково налягане е относителна стойност, зависеща от разстоянието и акустичната среда. В зависимост от условията на работа нивото на звуково налягане може да се различава.





	AM036DNVDKG/EU	AM045DNVDKG/EU	AM056DNVDKG/EU	AM071DNVDKG/EU	AM082DNVDKG/EU
	1Ф, 2, 220~240 V, 50/60 Hz	1Ф, 2, 220~240 V, 50/60 Hz	1Ф, 2, 220~240 V, 50/60 Hz	1Ф, 2, 220~240 V, 50/60 Hz	1Ф, 2, 220~240 V, 50/60 Hz
	3,6	4,5	5,6	6,8	8,2
	4,0	5,0	6,3	7,0	8,5
	37	40	52	60	65
	37	40	52	60	65
	0,25	0,27	0,35	0,40	0,43
	0,25	0,27	0,35	0,40	0,43
	0,31	0,34	0,44	0,5	0,54
	15	15	15	15	15
	Тангенциален вентилатор	Тангенциален вентилатор	Тангенциален вентилатор	Тангенциален вентилатор	Тангенциален вентилатор
	27 x 1	27 x 1	27 x 1	27 x 1	27 x 1
	10,3/9,1/8,3	12,5/11,4/10,5	15,7/13,8/12,0	16,8/15,0/13,2	17,5/15,6/13,8
	171,7/151,7/138,3	208,3/190,0/175,0	261,7/230,0/200,0	280,0/250,0/220,0	291,7/260,0/230,0
	6,35	6,35	6,35	9,52	9,52
	1/4	1/4	1/4	3/8	3/8
	12,70	12,70	12,70	15,88	15,88
	1/2	1/2	1/2	5/8	5/8
	ID 18 МАРКУЧ	ID 18 МАРКУЧ	ID 18 МАРКУЧ	ID 18 МАРКУЧ	ID 18 МАРКУЧ
	0,75	0,75	0,75	0,75	0,75
	F1, F2	F1, F2	F1, F2	F1, F2	F1, F2
			R32 (Флуориран парников газ, ПГЗ=675)		
	EEV E ВКЛЮЧЕН	EEV E ВКЛЮЧЕН	EEV E ВКЛЮЧЕН	EEV E ВКЛЮЧЕН	EEV E ВКЛЮЧЕН
	40/36/34/26	37/34/33/29	40/37/34/29	43/40/37/29	46/45/43/30
	56	55	58	62	64
	9,5	12,0	12,0	12,0	13,0
	820 x 299 x 215	1055 x 299 x 215	1055 x 299 x 215	1055 x 299 x 215	1055 x 299 x 215

Спецификации

WindFree™ Deluxe (не е включен EEV, R410A) УНИКАЛНО

- Тристепенно охлаждане: Режим на бързо охлаждане, режим на изсушаване и режим на охлаждане WindFree™.
- Wi-Fi контрол със SmartThings и гласов контрол чрез Bixby (опция).
- Оборудван с Easy Filter Plus.



			AM015TNADKH/EU	AM022TNADKH/EU	AM028TNADKH/EU
Електрозахранване		**Ф, #, V, Hz**	1Ф, 2, 220~240 V, 50/60 Hz	1Ф, 2, 220~240 V, 50/60 Hz	1Ф, 2, 220~240 V, 50/60 Hz
Производителност					
Капацитет (номинален)	**Охлаждане**	**kW**	1,5	2,2	2,8
	Отопление	**kW**	1,7	2,5	3,2
Мощност					
Капацитет (номинален)	**Охлаждане**	**W**	20	24	30
	Отопление	**W**	20	24	30
Електрозахранване (номинално)	**Охлаждане**	**A**	0,13	0,16	0,20
	Отопление	**A**	0,13	0,16	0,20
MCA		**A**	0,2	0,2	0,3
MFA		**A**	15	15	15
Вентилатор					
Мотор	**Тип**	**-**	Тангенциален вентилатор	Тангенциален вентилатор	Тангенциален вентилатор
	Мощност	**W**	27 x 1	27 x 1	27 x 1
Дебит на въздушния поток	**H/M/L (UL)**	**m³/min**	4,9/4,5/4,1	5,7/5,0/4,5	8,5/7,7/6,9
		l/s	81,7/75,0/68,3	95,0/83,3/75,0	141,7/128,3/115,0
Тръбни връзки					
Тръба за течна фаза		**Ø, mm**	6,35	6,35	6,35
		Ø, инч	1/4	1/4	1/4
Тръба за газова фаза		**Ø, mm**	12,70	12,70	12,70
		Ø, инч	1/2	1/2	1/2
Дренажна тръба		**Ø, mm**	ID 18 МАРКУЧ	ID 18 МАРКУЧ	ID 18 МАРКУЧ
Окабеляване					
Захранващ кабел		**mm²**	1,5/2,5	1,5/2,5	1,5/2,5
Преносен кабел		**mm²**	0,75~1,50	0,75~1,50	0,75~1,50
Забележка		**-**	F1, F2	F1, F2	F1, F2
Хладилен агент					
Тип		**-**	R410A (Флуориран парников газ, GWP=2088)		
Метод на управление[1]		**-**	EEV НЕ Е ВКЛЮЧЕН	EEV НЕ Е ВКЛЮЧЕН	EEV НЕ Е ВКЛЮЧЕН
Звук					
Звуково налягане[2]	**(H/M/L)**	**dB(A)**	31/30/27/26 (WindFree™)	34/32/30/27 (WindFree™)	34/33/32/26 (WindFree™)
Сила на звука	**Охлаждане**	**dB(A)**	50	51	52
Размери					
Нетно тегло		**kg**	8,5	8,5	9,0
Нетни Размери (Ш × В × Д)		**mm**	820 x 299 x 215	820 x 299 x 215	820 x 299 x 215
Въздушен филтър			Филтър Easy Filter Plus	Дълготраен филтър	Дълготраен филтър

Управление




Безжично дистанционно управление	Безжично дистанционно управление	Сензорен контролер	Кабелно дистанционно управление	Wi-Fi комплект
AR-CH01E	AR-EH03E	MWR-SH11N	MWR-WG01*N	MIM-H04EN

[1] EEV комплектът е необходим за контрол на потока на хладилния агент в WindFree™ Deluxe (EEV не е включен). Моля, поръчайте EEV комплект отделно.
[2] Нивото на звуково налягане е измерено в звукопоглъщащо помещение. Нивото на звуково налягане е относителна стойност, зависеща от разстоянието и акустичната среда. В зависимост от условията на работа нивото на звуково налягане може да се различава.





	AM036TNADKH/EU	AM045TNADKH/EU	AM056TNADKH/EU	AM071TNADKH/EU	AM082TNADKH/EU
	1Ф, 2, 220~240 V, 50/60 Hz	1Ф, 2, 220~240 V, 50/60 Hz	1Ф, 2, 220~240 V, 50/60 Hz	1Ф, 2, 220~240 V, 50/60 Hz	1Ф, 2, 220~240 V, 50/60 Hz
	3,6	4,5	5,6	6,8	8,2
	4,0	5,0	6,3	7,0	8,5
	37	40	52	60	65
	37	40	52	60	65
	0,25	0,27	0,35	0,40	0,43
	0,25	0,27	0,35	0,40	0,43
	0,3	0,3	0,4	0,5	0,5
	15	15	15	15	15
	Тангенциален вентилатор	Тангенциален вентилатор	Тангенциален вентилатор	Тангенциален вентилатор	Тангенциален вентилатор
	27 x 1	27 x 1	27 x 1	27 x 1	27 x 1
	10,3/9,1/8,3	12,5/11,4/10,5	15,7/13,8/12,0	16,8/15,0/13,2	17,5/15,6/13,8
	171,7/151,7/138,3	208,3/190,0/175,0	261,7/230,0/200,0	280,0/250,0/220,0	291,7/260,0/230,0
	6,35	6,35	6,35	9,52	9,52
	1/4	1/4	1/4	3/8	3/8
	12,70	12,70	12,70	15,88	15,88
	1/2	1/2	1/2	5/8	5/8
	ID 18 МАРКУЧ	ID 18 МАРКУЧ	ID 18 МАРКУЧ	ID 18 МАРКУЧ	ID 18 МАРКУЧ
	1,5/2,5	1,5/2,5	1,5/2,5	1,5/2,5	1,5/2,5
	0,75~1,50	0,75~1,50	0,75~1,50	0,75~1,50	0,75~1,50
	F1, F2	F1, F2	F1, F2	F1, F2	F1, F2
	R410A (Флуориран парников газ, GWP=2088)				
	EEV НЕ Е ВКЛЮЧЕН	EEV НЕ Е ВКЛЮЧЕН	EEV НЕ Е ВКЛЮЧЕН	EEV НЕ Е ВКЛЮЧЕН	EEV НЕ Е ВКЛЮЧЕН
	40/36/34/26 (WindFree™)	37/34/33/29 (WindFree™)	40/37/34/29 (WindFree™)	43/40/37/29 (WindFree™)	46/45/43/30 (WindFree™)
	56	55	58	62	64
	9,0	11,5	11,5	11,5	12,5
	820 x 299 x 215	1055 x 299 x 215	1055 x 299 x 215	1055 x 299 x 215	1055 x 299 x 215
	Дълготраен филтър	Дълготраен филтър	Дълготраен филтър	Дълготраен филтър	Дълготраен филтър

Аксесоари




Изнесен температурен сензор (за монтаж на закрито)	EEV комплект 1 вътрешен	EEV комплект 2 вътрешен	EEV комплект 3 вътрешен
MRW-TA	MEV-***SA	MXD-E24/32K***A	MXD-E24/32K***A

Спецификации

Универсален климатик за стенен монтаж серия Max

- Тангенциален вентилатор, директно задвижван от единичен BLDC мотор.
- Вграден сензор за откриване на теч на хладилен агент R32
- Wi-Fi управление със SmartThings чрез смартфон.
- Върнатият въздух се филтрира чрез лесно свалящ се, миещ се предварителен филтър.
- Вграден единичен Wi-Fi комплект (MIM-H14EN)
- Моторизирана клапа осигурява автоматична промяна на въздушния поток, като насочва въздуха нагоре и надолу.
- Ръчно регулируеми насочващи клапи дават възможност на потребителите да променят въздушния поток от една страна на друга (от ляво надясно).

Модел			AM093DNQDKG/EU
Електрозахранване		**Ф, #, V, Hz**	1Ф, 2, 220–240 V, 50/60 Hz
Производителност			
Капацитет	**Охлаждане**	**kW**	9,3
	Отопление	**kW**	9,8
Мощност			
Захранване	**Охлаждане**	**W**	66
	Отопление	**W**	76
Електрозахранване	**Охлаждане**	**A**	0,47
	Отопление	**A**	0,54
Ток	**MCA**	**A**	0,68
	MFA	**A**	15
Вентилатор			
Тип		**-**	Тангенциален вентилатор
Брой вентилатори		**ea**	1
Дебит на въздушния поток	**H/M/L**	**m³/min**	23/20/17
		l/s	383/333/283
Мотор на вентилатора			
Тип		**-**	BLDC мотор
Мощност x брой		**W**	58 x 1
Тръбни връзки			
Тръба за течна фаза		**Ø, mm**	9,52
		Ø, инч	3/8
Тръба за газова фаза		**Ø, mm**	15,88
		Ø, инч	5/8
Дренажна тръба		**Ø, mm**	ID 18 МАРКУЧ
Кабелни връзки			
Комуникация	**Мин.**	**mm²**	0,75
	Забележка	**-**	F1, F2
Хладилен агент			
Тип		**-**	R32 (Флуориран парников газ, ПГЗ=675)
Електронен експанзионен вентил (EEV)		**-**	EEV E ВКЛЮЧЕН
Звук			
Звуково налягане1	**H/M/L**	**dB(A)**	49/46/42
Сила на звука	**Охлаждане**	**dB(A)**	66
Размери			
Нетно тегло		**kg**	18,5
Нетни Размери (Ш × В × Д)		**mm**	1280 x 345 x 253

Управление

Сензорен контролер
MWR-SH11N

Кабелно дистанционно управление
MWR-WG01*N

Wi-Fi комплект
MIM-H04EN

Аксесоари

Изнесен температурен сензор (за монтаж на закрито)
MRW-TA

* Универсални вътрешни тела, универсален контролер и универсални аксесоари могат да бъдат инсталирани както с DVM R410A, така и с DVM R32 външни тела.
[1] Нивото на звуково налягане е измерено в звукопоглъщащо помещение. Нивото на звуково налягане е относителна стойност, зависеща от разстоянието и акустичната среда. В зависимост от условията на работа нивото на звуково налягане може да се различава.


SAMSUNG

Хидромодул DVM

Производителност

Хидромодулът Samsung DVM осигурява единично решение за охлаждане, отопление, както и за двете по ефикасен и лесен за управление начин.

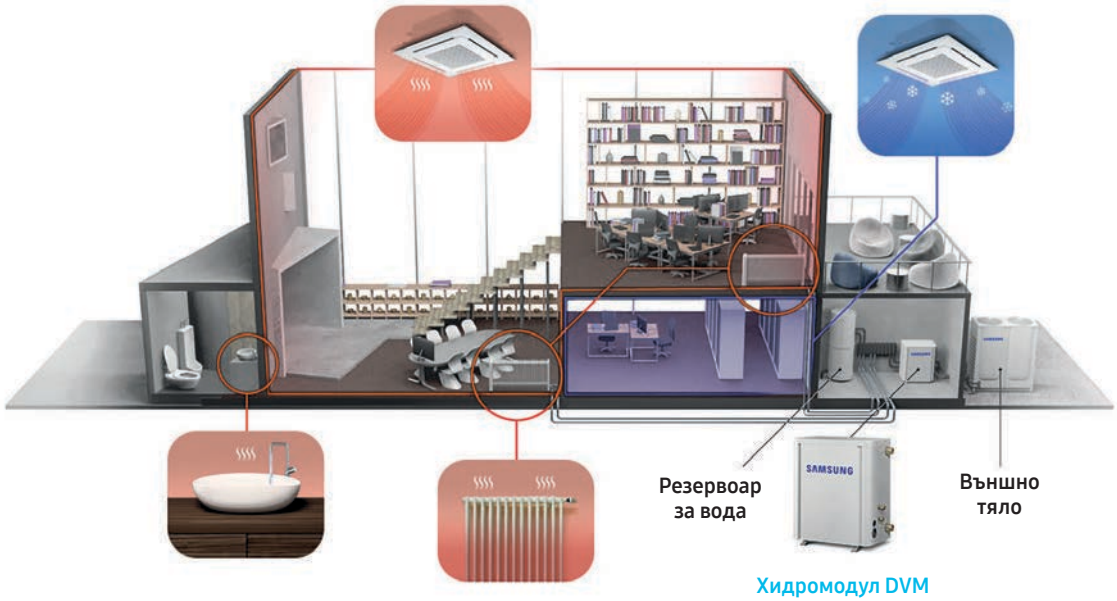

Интегрирано решение в една система

Хидросистемата DVM е съвместима с всички външни модули DVM S Mini R32 и DVM S2 и могат да се добавят с единично интегрирано решение за охлаждане, отопление и гореща вода, което е с опростено управление. Затова гарантира много по-голяма ефективност, която да съответства на редица изисквания, генериращи значителни спестявания на енергия и разходи с технология с високоефективна термопомпа.

2 Вида – с избор на потребности от гореща вода

Хидромодулът DVM се предлага в два вида. Хидромодулът DVM HE предоставя вода при средна температура от 50 °C, докато с усъвършенстваната двойнокомпресорна технология на хидромодула DVM HT се генерира много повече по-гореща вода при 80 °C. Идеалното решение за удовлетворяване на изискванията на различните обекти.

Интегрирана система за управление

Хидромодулът DVM може да се използва независимо или централно с разнообразие от системи Samsung DVM. За самостоятелна употреба на отделни обекти устройството има собствена контролна система или с помощта на контролера Samsung DVM S, може да се интегрира с различни системи DVM, напр. за вода и въздух, и да се управлява централно.

Просто и лесно свързване за външно управление

Хидромодулът DVM бързо и лесно се инсталира и използва за редица различни цели. Включва диапазон от свързвания за различни външни входни и изходни устройства като датчици за резервоара, помощни нагреватели, 2- и 3-пътни вентили и термостати за помещения.

Инсталиране и управление

Хидромодулът Samsung DVM е лесен за инсталиране и свързване на гама от други устройства и може също да се контролира независимо и централно.

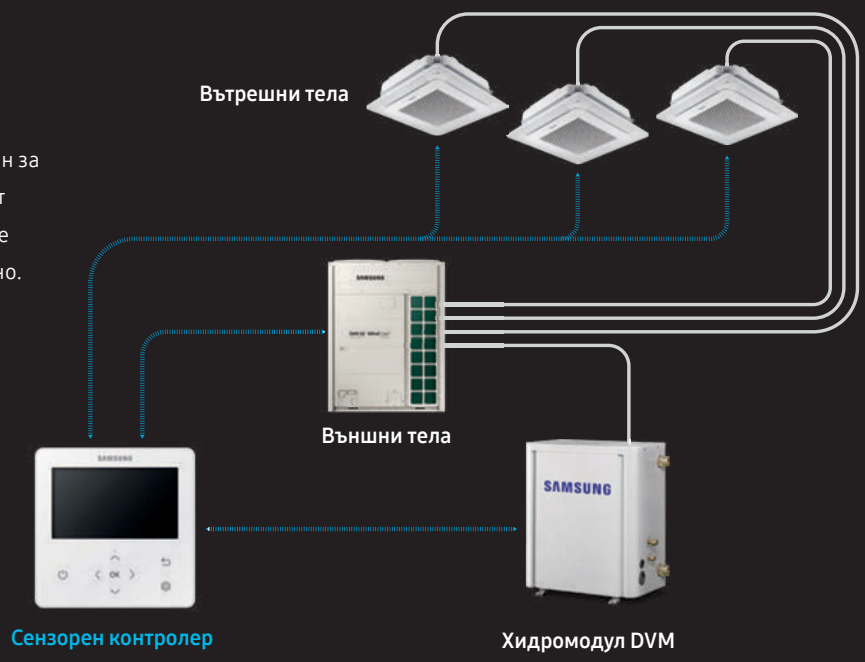

Спецификации

Хидромодул (R410A)

- Производство на гореща вода и охладена вода при ниска температура.
- Производство на гореща вода до максимална температура от 50 °C/80 °C (за HT модели).
- Двупосочно управление: управление на температурата на изходящата вода и на стайната температура.
- Свързване към радиатори с ниска температура и AHU с водни секции.
- Производство на гореща вода за битови нужди.
- Може да се свързва към DVM S системи за възстановяване на топлина (с изключение на 50 kW хидромодул).



Модел (HE)			AM160FNBDEH/EU	AM320FNBDEH/EU	AM500FNBDEH/EU
Електрозахранване		**Ф, #, V, Hz**	1Ф, 2, 220~240 V, 50 Hz	1Ф, 2, 220~240 V, 50 Hz	1Ф, 2, 220~240 V, 50 Hz
Производителност					
Капацитет (номинален)	**Охлаждане**	**kW**	14,0	28,0	44,8
	Отопление	**kW**	16,0	31,5	50,4
Мощност					
Захранване (номинално)	**Охлаждане**	**W**	10	10	10
	Отопление	**W**	10	10	10
Електрозахранване (номинално)	**Охлаждане**	**A**	0,05	0,05	0,05
	Отопление	**A**	0,05	0,05	0,05
MCA (включва външен контакт)		**A**	2,2	2,2	2,2
MFA		**A**	2,75	2,75	2,75
Топлообменни					
Тип		**-**	PHE	PHE	PHE
Количество		**ea**	1	1	1
Размер на тръбите		**Ø, инч**	PT1 (25A)	PT1 (25A)	PT1 1/4 (32A)
Воден дебит		**l/min**	48	92	150
Превключване на потока		**l/min**	20	30	50
Тръбни връзки					
Тръба за течна фаза		**Ø, mm**	9,52	9,52	12,70
		Ø, инч	3/8	3/8	1/2
Тръба за газова фаза		**Ø, mm**	15,88	22,20	28,58
		Ø, инч	5/8	7/8	1 1/8
Окабеляване					
Захранващ кабел (L<10 m, единичен монтаж)		**mm²**	2,5	2,5	2,5
Преносен кабел		**mm²**	0,75~1,50	0,75~1,50	0,75~1,50
Хладилен агент					
Тип		**-**	R410A (Флуориран парников газ, GWP=2088)		
Метод на управление		**-**	EEV	EEV	EEV
Звук					
Звуково налягане1		**dB(A)**	27	28	31
Сила на звука		**dB(A)**	54	56	59
Размери					
Нетно тегло		**kg**	29,0	33,0	40,0
Нетни Размери (Ш × В × Д)		**mm**	518 x 627 x 330	518 x 627 x 330	518 x 627 x 330
Диапазон на работната					
Околна среда	**Охлаждане**	**°C**	−5,0~48,0	−5,0~48,0	−5,0~48,0
	Отопление	**°C**	−20,0~35,0	−20,0~35,0	−20,0~35,0
	Гореща вода (основно охлаждане, HR)	**°C**	−20,0~35,0 (43,0)	−20,0~35,0 (43,0)	−20,0~35,0 (43,0)
Изходяща вода	**Охлаждане**	**°C**	5,0~30,0	5,0~30,0	5,0~30,0
	Отопление	**°C**	20,0~50,0	20,0~50,0	20,0~50,0

Аксесоари


Кабелно дистанционно управление	Кабелно дистанционно управление
MWR-WW00N	MWR-WG01*N

[1] Нивото на звуково налягане е измерено в звукопоглъщащо помещение. Нивото на звуково налягане е относителна стойност, зависеща от разстоянието и акустичната среда. В зависимост от условията на работа нивото на звуково налягане може да се различава.




Модел (HT)			AM160TNBFEB/EU	AM160TNBFGB/EU	AM250TNBFEB/EU	AM250TNBFGB/EU
Електрозахранване		**Ф, #, V, Hz**	1Ф, 2, 220 – 240 V, 50 Hz	3Ф, 4, 380 – 415 V, 50 Hz	1Ф, 2, 220 – 240 V, 50 Hz	3Ф, 4, 380 – 415 V, 50 Hz
Производителност						
Капацитет (номинален)	**Охлаждане**	**kW**	-	-	-	-
	Отопление	**kW**	16	16	25	25
Мощност						
Захранване (номинално)	**Охлаждане**	**W**	-	-	-	-
	Отопление	**W**	3,1	3,1	5,0	5,0
Електрозахранване (номинално)	**Охлаждане**	**A**	-	-	-	-
	Отопление	**A**	14,30	4,85	23,10	7,85
MCA (включва външен контакт)		**A**	18,0	16,1	30,0	16,1
MFA		**A**	25	20	40	20
Топлообменник						
Тип		**-**	PHE	PHE	PHE	PHE
Количество		**ea**	2	2	2	2
Размер на тръбите		**Ø, инч**	PT1 (25A)	PT1 (25A)	PT1 (25A)	PT1 (25A)
Воден дебит		**l/min**	23	23	36	36
Превключване на потока		**l/min**	12	12	12	12
Тръбни връзки						
Тръба за течна фаза		**Ø, mm**	9,52	9,52	9,52	9,52
		Ø, инч	3/8	3/8	3/8	3/8
Тръба за газова фаза		**Ø, mm**	15,88	15,88	15,88	15,88
		Ø, инч	5/8	5/8	5/8	5/8
Окабеляване						
Захранващ кабел (L<10 m, единичен монтаж)		**mm²**	4	2,5	4	2,5
Преносен кабел		**mm²**	0,75~1,50	0,75~1,50	0,75~1,50	0,75~1,50
Хладилен агент						
Тип		**-**	R134A (Флуориран парников газ, GWP=1430)			
Метод на управление		**-**	EEV	EEV	EEV	EEV
Фабрично зареждане		**kg/t CO_2e**	2,15/3,07	2,15/3,07	2,15/3,07	2,15/3,07
Звук						
Звуково налягане1		**dB(A)**	42	42	42	42
Сила на звука		**dB(A)**	60	60	61	61
Размери						
Нетно тегло		**kg**	105,0	103,5	105,0	103,5
Нетни Размери (Ш × В × Д)		**mm**	518 x 1210 x 330	518 x 1210 x 330	518 x 1210 x 330	518 x 1210 x 330
Диапазон на работната температура						
Околна среда	**Охлаждане**	**°C**	-	-	-	-
	Отопление	**°C**	–20~43	–20~43	–20~43	–20~43
	Гореща вода (Основно охлаждане, HR)	**°C**	–20~43	–20~43	–20~43	–20~43
Изходяща вода	**Отопление**	**°C**	25~80	25~80	25~80	25~80

Спецификации

Блок за управление на режима (MCU, R410A)

- Дава възможност за едновременно отопление и охлаждане за модел DVM с възстановяване на топлина.

Модел		MCU-R4NEK0N	MCU-S6NEK3N
Тип		HR Changer	MCU
Електрозахранване	Ф, #, V, Hz	1Ф, 220~240 V, 50/60 Hz	1Ф, 220~240 V, 50/60 Hz
Режим	-	Възстановяване на топлина	Възстановяване на топлина
Макс. брой вътрешни тела	ea	12	18
Макс. вътрешни тела на порт	ea	3	3
Брой портове	ea	4	6
Макс. капацитет на вътрешните тела	kW	22,4	22,4
Макс. капацитет на вътрешните тела на порт			
	kW	5,6	5,6
Y-обр. разклонител	kW	14,0	14,0
Хладилен агент			
Допълнително зареждане на хладилен агент	kg/единица	0,5	0,5
Тръбни връзки			
Външно тяло – Тръба за течна фаза	Ø, mm	9,52	9,52
	Ø, инч	3/8	3/8
Тръба за газова фаза (ниско налягане)	Ø, mm	19,05	19,05
	Ø, инч	3/4	3/4
Тръба за газова фаза (високо налягане)	Ø, mm	15,88	15,88
	Ø, инч	5/8	5/8
Вътрешно тяло – Тръба за течна фаза	Ø, mm	6,35	6,35
	Ø, инч	1/4	1/4
Тръба за газова фаза	Ø, mm	12,70	12,70
	Ø, инч	1/2	1/2
Външни			
Нетно тегло	kg	21,3	24,3
Нетни размери (Ш x В x Д)	mm	728 x 199 x 469	728 x 199 x 469
на работната температура			
Охлаждане	°C	–5~48	–5~48
Отопление	°C	–25~26	–25~26

Модел			MCU-S1NEK1N	MCU-S2NEK2N	MCU-S4NEK3N	MCU-S6NEK2N	MCU-S8NEK1N	MCU-S12NEK1N
Електрозахранване		**Ф, #, V, Hz**	1Ф, 2, 220~240 V, 50 Hz, 1Ф, 2, 208~230 V, 60 Hz					
Мощност								
Захранване (номинално)	**Охлаждане**	**W**	19	25	40	55	80	110
	Отопление	**W**	19	25	40	55	80	110
Електрозахранване (номинално)	**Охлаждане**	**A**	0,20	0,20	0,20	0,30	0,40	0,60
	Отопление	**A**	0,20	0,20	0,20	0,30	0,40	0,60
MCA		**A**	2,0	2,0	2,0	2,0	2,0	2,0
MFA (MOP)		**A**	15,0	15,0	15,0	15,0	15,0	15,0
Макс. брой вътрешни тела, които могат да се свържат		**ea**	8	16	32	32	64	64
Макс. брой свързани вътрешни тела, които могат да се свържат на разклонение		**ea**	8	8	8	8	8	8
Брой разклонения		**ea**	1	2	4	6	8	12
Макс. капацитет на вътрешните тела, които могат да се свържат		**kW**	16,0	32,0	61,6	61,6	85,0	85,0
Макс. капацитет на вътрешните тела, които могат да се свържат тела на разклонение								
		kW	16,0	16,0	16,0	16,0	16,0	16,0
	Y-обр. разклонител	**kW**	-	32,0	32,0	32,0	32,0	32,0
Окабеляване								
Захранващ кабел		**mm²**	2,5	2,5	2,5	2,5	2,5	2,5
Преносен кабел		**mm²**	0,75~1,50	0,75~1,50	0,75~1,50	0,75~1,50	0,75~1,50	0,75~1,50
Звуково налягане								
Стабилна работа на охлаждане		**dB(A)**	33	34	36	36	38	38
Смяна на режима между отопление и охлаждане		**-**	50	50	50	50	50	50
Допълнително зареждане на хладилен агент		**kg/единица**	0,5	0,5	0,5	0,5	1,0	1,0
Тръбни връзки								
Външно тяло	**Тръба за течна фаза**	**Ø, mm**	9,52	15,88	15,88	15,88	15,88	15,88
		Ø, инч	3/8	5/8	5/8	5/8	5/8	5/8
	Тръба за газова фаза	**Ø, mm**	22,22	28,58	28,58	28,58	28,58	28,58
		Ø, инч	7/8	11/8	11/8	11/8	11/8	11/8
	Отвеждане на газ	**Ø, mm**	19,05	28,58	28,58	28,58	28,58	28,58
		Ø, инч	3/8	11/8	11/8	11/8	11/8	11/8
Вътрешно тяло	**Тръба за течна фаза**	**Ø, mm**	9,52	9,52	9,52	9,52	9,52	9,52
		Ø, инч	3/8	3/8	3/8	3/8	3/8	3/8
	Тръба за газова фаза	**Ø, mm**	15,88	15,88	15,88	15,88	15,88	15,88
		Ø, инч	5/8	5/8	5/8	5/8	5/8	5/8
Външни размери								
Нетно тегло		**kg**	11,0	21,0	24,5	28,5	88,6	101,9
Нетни размери (Ш x В x Д)		**mm**	338 x 199 x 409	728 x 199 x 469	728 x 199 x 469	728 x 199 x 469	980 x 298 x 469	980 x 298 x 469
Работно ограничение								
Охлаждане		**°C (°F)**	–15~48 (5~118,4)	–15~48 (5~118,4)	–15~48 (5~118,4)	–15~48 (5~118,4)	–15~48 (5~118,4)	–15~48 (5~118,4)
Отопление		**°C (°F)**	–25~24 (–13~75,2)	–25~24 (–13~75,2)	–25~24 (–13~75,2)	–25~24 (–13~75,2)	–25~24 (–13~75,2)	–25~24 (–13~75,2)

Комплект Air Handling Unit (AHU)

Свързване към модули за контролиране на въздуха на трети страни

Комплектът Samsung AHU дава възможност за свързване на външни тела DVM към модули за контролиране на въздуха (AHU) на трети страни[1]. С този комплект можете да отоплявате или охлаждате секция на директно изпарение в AHU. Това е рентабилен и ефективен начин за доставяне на свеж въздух в сградата при правилната температура. Тялото подобрява работата и ефикасността и е рентабилно.

Функциите включват:

- Сертификат IP54 за водоустойчивост (само за MXD тип AHU комплект)
- Променлив капацитет
- 2,5 HP–40 HP
- Опростено BMS приложение (0 – 10 V, серия MXD-K/X)
- Управление на температурата на отведения въздух и управление на външния капацитет

[1] Моля, свържете се с вашия местен представител на Samsung за повече информация.

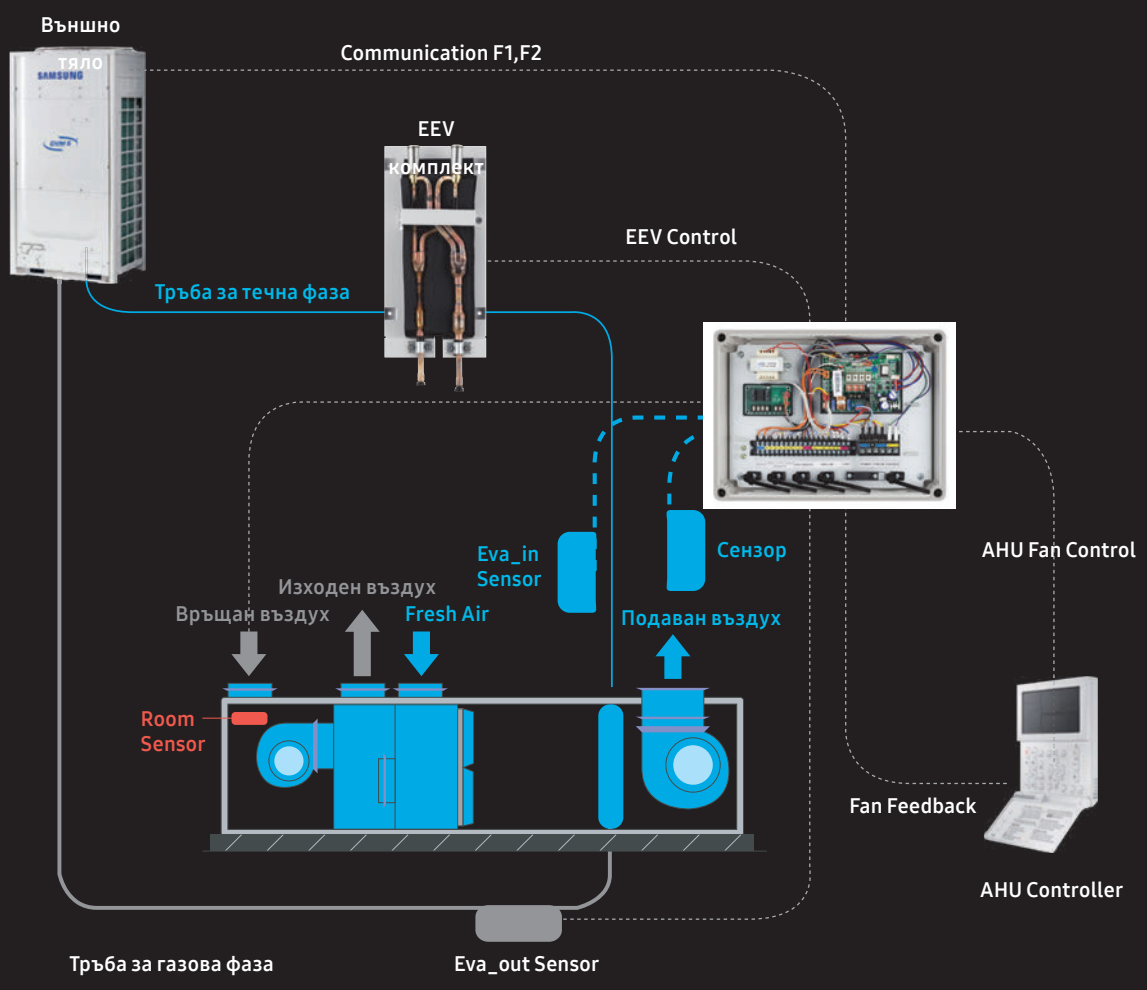

Спецификации

AHU комплект за външно тяло (R410A)

- Осигурява предимствата на системите AHU и DVM едновременно.
- Централизирана система за климатизация.
- AHU комплектът може да осигурява охлаждане и отопление в един пакет.



Модел			AHU комплект		
			MXD-K025AN	MXD-K050AN	MXD-K075AN
Свързани външни тела			HP/HR	HP/HR	HP/HR
Електрозахранване		**Ф, #, V, Hz**	1Ф, 2, 220–240 V, 50/60 Hz	1Ф, 2, 220–240 V, 50/60 Hz	1Ф, 2, 220–240 V, 50/60 Hz
Препоръки за проектиране					
Разрешен AHU капацитет	**Макс.**	**kW**	8,8	17,5	24,9
		MBH	30	60	85
	Мин.	**kW**	6,3	12,6	18,9
		MBH	21,6	43,2	64,8
Разрешен обем на AHU вътрешен топлообменник	**Макс.**	**cm3**	2000	4000	6000
	Мин.	**cm3**	1200	2400	4100
Тръбни връзки (EEV комплект)					
Тръба с високо налягане от външно тяло		**Ø, mm**	9,52	9,52	9,52
		Ø, инч	3/8	3/8	3/8
Тръба с високо налягане до AHU		**Ø, mm**	9,52	9,52	9,52
		Ø, инч	3/8	3/8	3/8
Сензор					
EVA. ВЪТРЕ		**Тип/ф**	103HW/6Ф	103HW/6Ф	103HW/6Ф
		m/mm2	10 m/2*0,75 mm2	10 m/2*0,75 mm2	10 m/2*0,75 mm2
EVA. ВЪН		**Тип/ф**	103HW/7Ф	103HW/7Ф	103HW/7Ф
		m/mm2	10 m/2*0,75 mm2	10 m/2*0,75 mm2	10 m/2*0,75 mm2
Стая		**Тип/ф**	103HW/Moulding	103HW/Moulding	103HW/Moulding
		m/mm2	10 m/2*0,75 mm2	10 m/2*0,75 mm2	10 m/2*0,75 mm2
Отвеждане		**Тип/ф**	103HW/7Ф	103HW/7Ф	103HW/7Ф
		m/mm2	10 m/2*0,75 mm2	10 m/2*0,75 mm2	10 m/2*0,75 mm2
Хладилен агент					
Тип		**-**	R410A (Флуориран парников газ, GWP=2088)		
EEV комплект					
Тип		**-**	ВКЛЮЧЕНО	ВКЛЮЧЕНО	ВКЛЮЧЕНО
Дължина на кабела на EEV:		**m**	2	2	7
		ft	6,6	6,6	23,0
Външни размери					
EEV комплект	**(Ш x В x Д)**	**mm**	415 x 102 x 170	415 x 102 x 170	415 x 102 x 170
Кутия за управление	**(Ш x В x Д)**	**mm**	380 x 130 x 280	380 x 130 x 280	380 x 130 x 280

		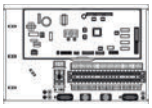	
	AHU комплект	**Комплект за управление**	**EEV комплект (опция)**
	MXD-K100AN	**MCM-D201N**	**MXD-A64K100E**
	HP/HR	HP	HP
	1Ф, 2, 220–240 V, 50/60 Hz	1Ф, 2, 220–240 V, 50/60 Hz	-
	35,0	35,0/70,0/105,0/140,0	35,0
	120	119/239/358/478	119
	25,2	25,2/50,4/75,6/100,8	25,2
	86,4	86,4/172,8/259,2/345,6	86,4
	8000	8000/16 000/24 000/32 000	8000
	6100	6100/12 200/18 300/24 400	6100
	9,52	-	12,70
	3/8	-	1/2
	9,52	-	12,70
	3/8	-	1/2
	103HW/6Ф	103HW/6Ф	-
	10 m/2*0,75 mm2	7 m/2*0,75 mm2	-
	103HW/7Ф	103HW/7Ф	-
	10 m/2*0,75 mm2	7 m/2*0,75 mm2	-
	103HW/Moulding	PT1000Ω/4~20 mA захранване на полето	-
	10 m/2*0,75 mm2	-	-
	103HW/7Ф	PT1000Ω/4~20 mA захранване на полето	-
	10 m/2*0,75 mm2	-	-
	R410A (Флуориран парников газ, GWP=2088)		
	ВКЛЮЧЕНО	НЕ Е ВКЛЮЧЕНО	-
	7	-	7
	23,0	-	23,0
	415 x 102 x 170	-	Аксесоар за MCM-D201N, поръчва се отделно (1 на 10HP)
	380 x 130 x 280	385 x 53 x 275	-

Оразмерени чертежи

Термопомпа DVM S Mini

AM040DXMDKG/EU, AM050DXMDKG/EU, AM060DXMDKG/EU, AM040DXMDNG/EU, AM050DXMDNG/EU, AM060DXMDNG/EU

Единици: mm [инчове]

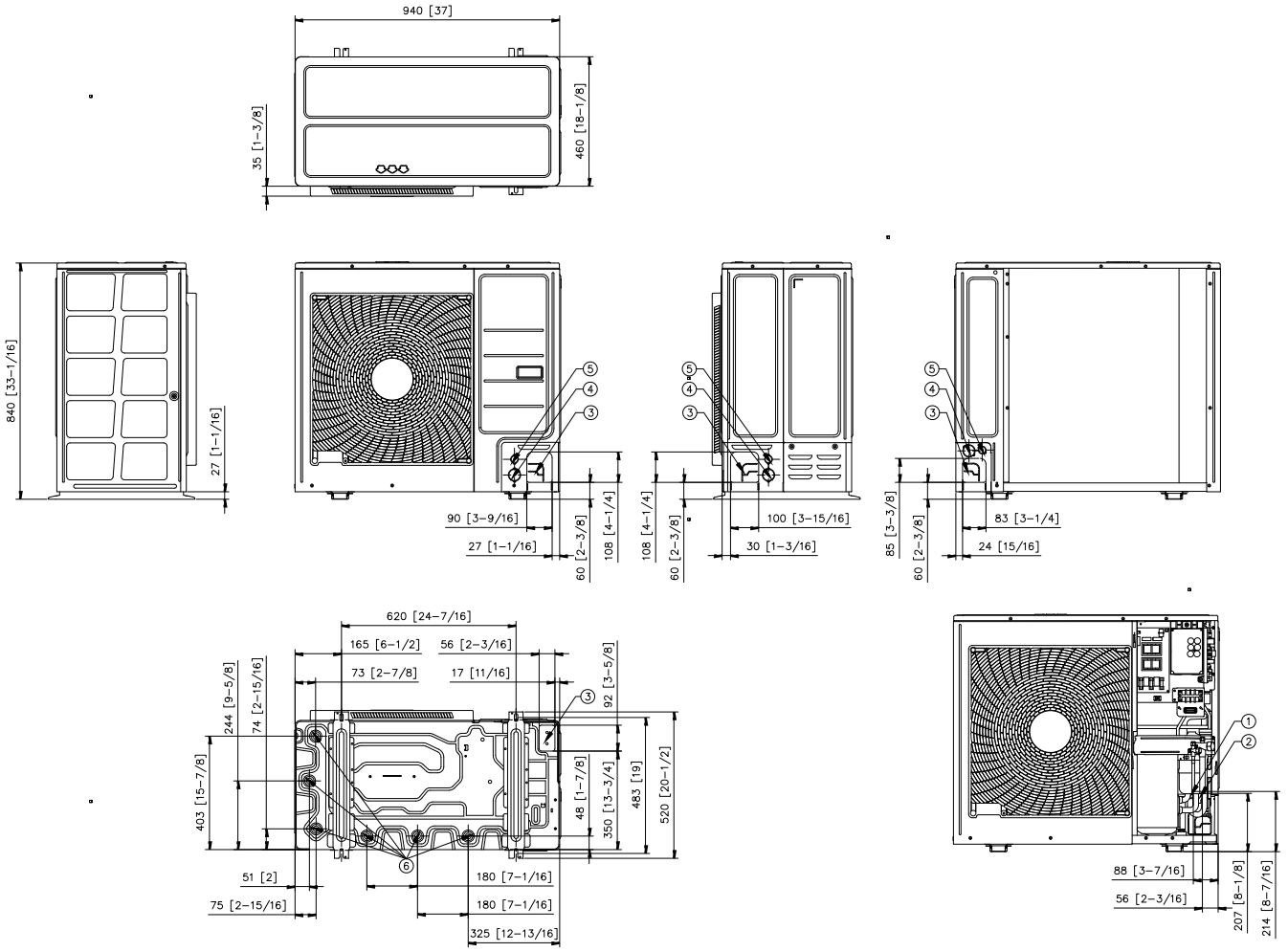

НОМЕР	Име	Описание	
		AM040DXMD*G/EU, AM050DXMD*G/EU	AM60DXMD*G/EU
1	Тръба за течен хладилен агент	Ø9,52 (Ø3/8)	
2	Тръба за хладилен агент газова фаза	Ø15,88 (Ø5/8)	Ø19,05 (Ø3/4)
3	Отвор за тръби за всмукателната тръба	Преден/страничен/заден/дъно	
4	Електрически проводници	Преден/страничен/заден, Ø34,00 (Ø1 3/8)	
5	Комуникационни проводници	Преден/страничен/заден, Ø22,00 (Ø7/8)	
6	Отвори за дренаж	Поставете предоставената дренажна пробка.	

Оразмерени чертежи 1/2

Термопомпа DVM S (R410A)

AM040BXMDEH/EU, AM050BXMDEH/EU | Единици: mm [инчове]

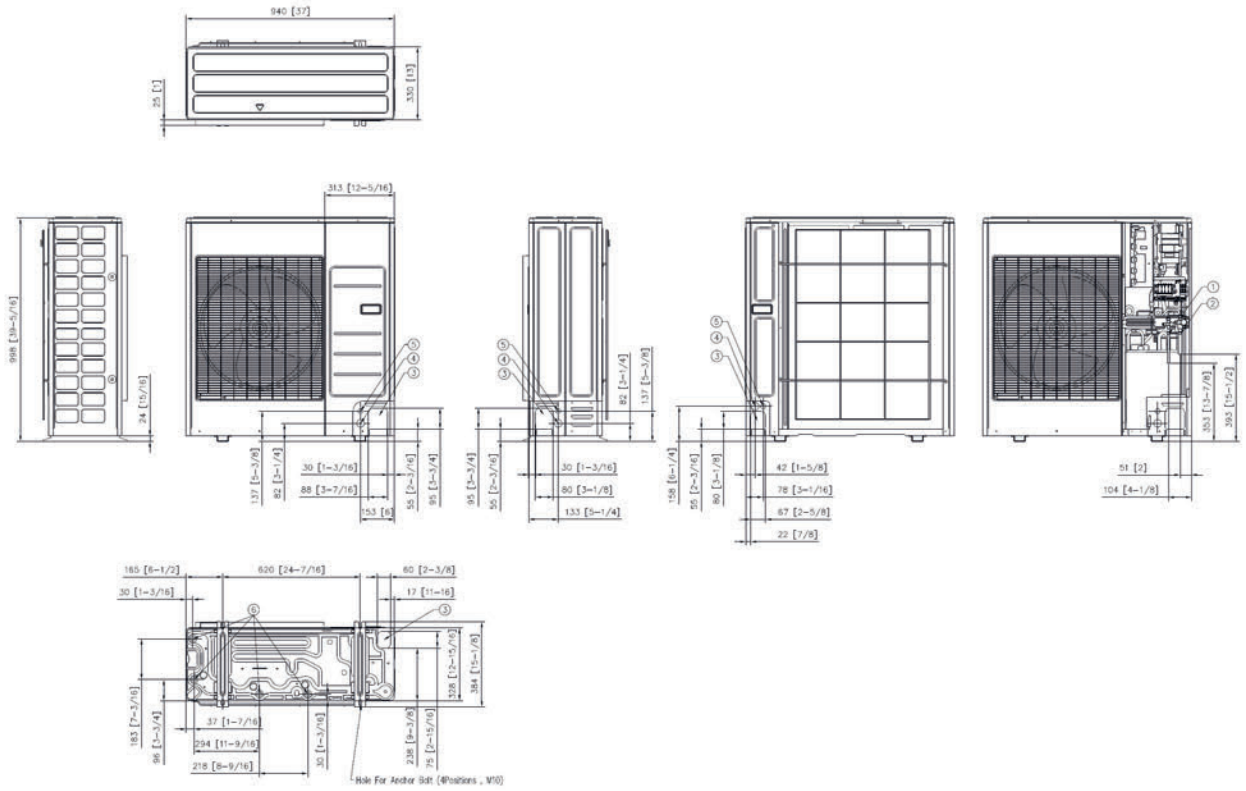

НОМЕР	Име	Описание
		4/5 hp
1	Тръба за течен хладилен агент	Ø9,52 (Ø3/8)
2	Тръба за хладилен агент газова фаза	Ø15,88 (Ø5/8)
3	Отвор за тръби за всмукателната тръба	Преден/страничен/заден/дъно
4	Електрически проводници	Преден/страничен/заден, Ø34,00 (Ø1 3/8)
5	Комуникационни проводници	Преден/страничен/заден, Ø22,00 (Ø7/8)
6	Отвори за дренаж	Поставете предоставената дренажна пробка.

Оразмерени чертежи 2/2

Термопомпа DVM S (R410A)

AM080BXMDGH/EU, AM080BXMWGH/EU | Единици: mm [инчове]

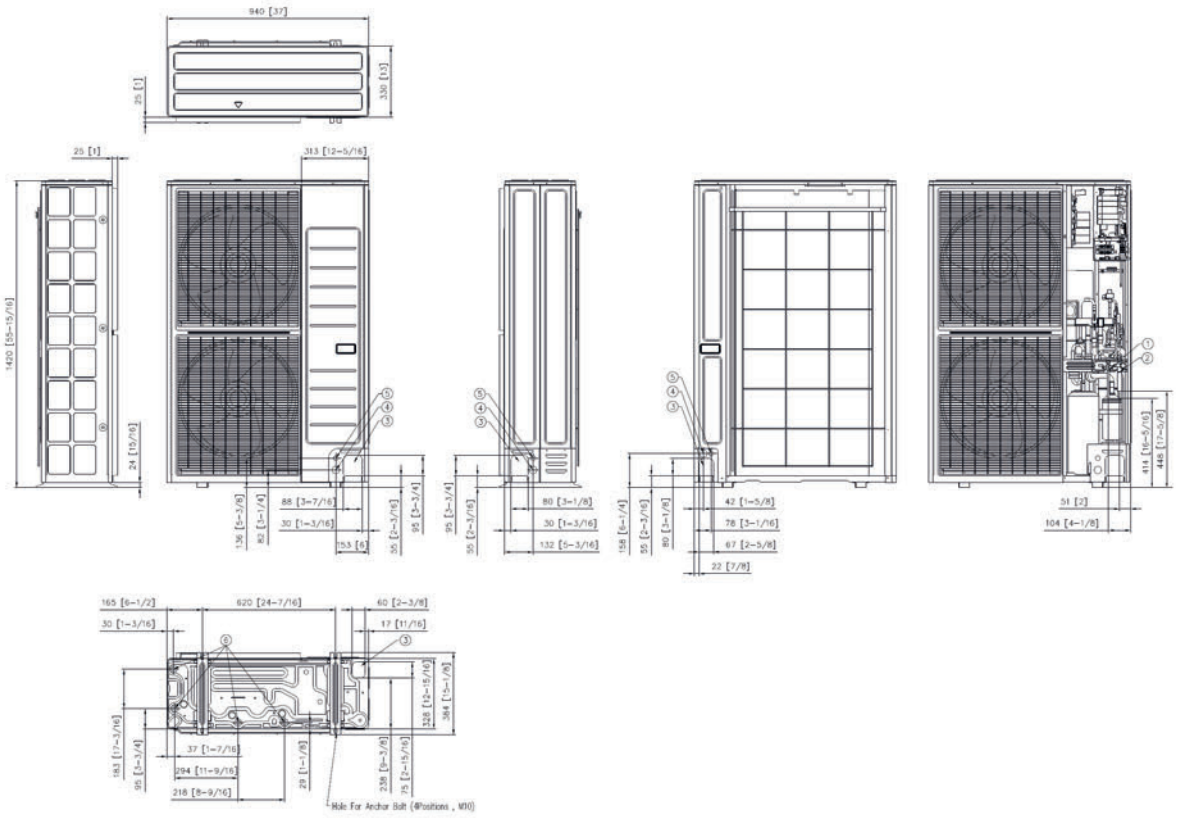

НОМЕР	Име	Описание
		8 hp
1	Тръба за хладилен агент газова фаза	Ø19,05 (Ø3/4)
2	Тръба за течен хладилен агент	Ø9,52 (Ø3/8)
3	Отвор за тръби за всмукателната тръба	Преден/страничен/заден/дъно
4	Електрически проводници	Преден/страничен/заден, Ø34,00 (Ø1 3/8)
5	Комуникационни проводници	Преден/страничен/заден, Ø22,00 (Ø7/8)
6	Отвори за дренаж	Поставете предоставената дренажна пробка.

AM100BXMWGH/EU, AM120BXMWGH/EU

Единици: mm [инчове]

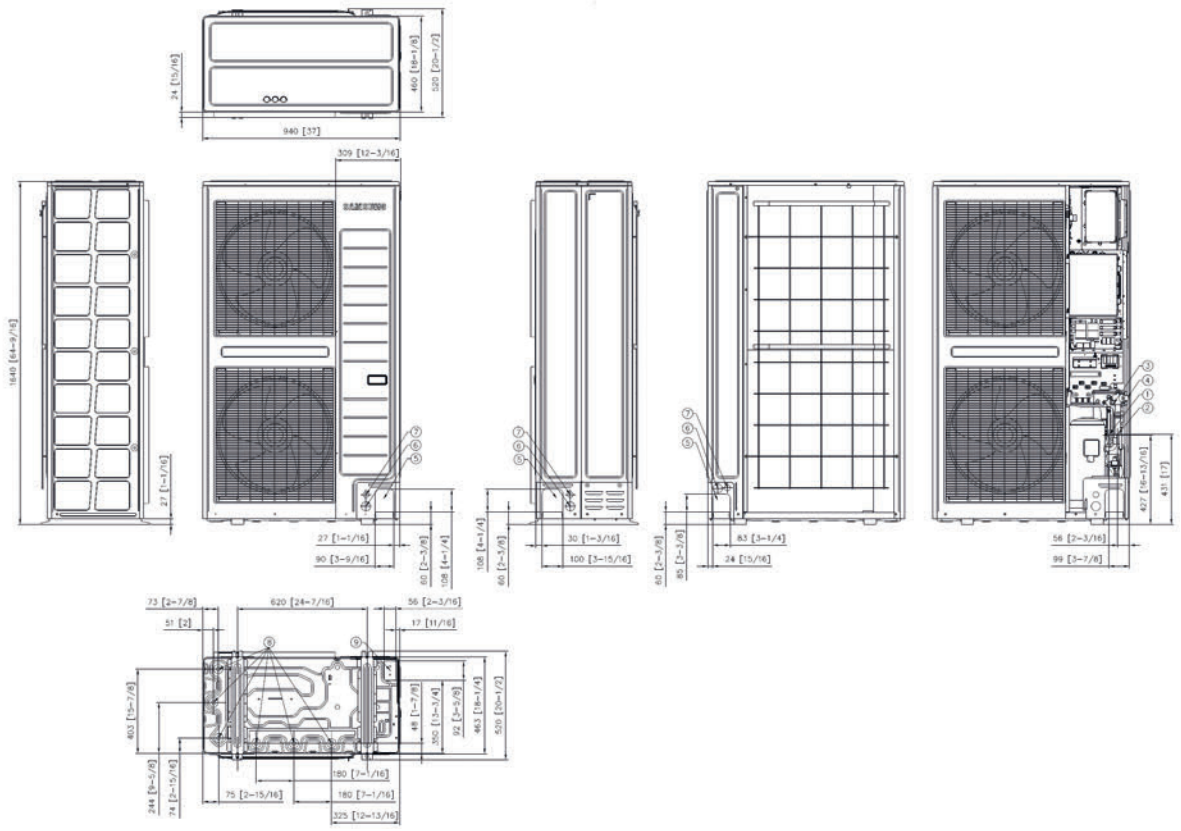

НОМЕР	Име	Описание	
		10 hp	12 hp
1	Тръба за течен хладилен агент	Ø9,52 (Ø3/8)	Ø12,70 (Ø1/2)
2	Тръба за хладилен агент газова фаза	Ø22,28 (Ø5/8)	Ø28,58 (Ø3/4)
3	Сервизен вентил (газ)		
4	Сервизен вентил (течност)		
5	Отвор за тръби за всмукателната тръба	Преден/страничен/заден	
6	Електрически проводници	Преден/страничен/заден, Ø44 (Ø1 3/4)	
7	Комуникационни проводници	Преден/страничен/заден, Ø28 (Ø1 1/8)	
8	Отвори за дренаж	Поставете предоставената дренажна пробка.	
9	Отвор за тръби за всмукателната тръба	Долен	

Оразмерени чертежи

Възстановяване на топлина DVM S (R410A)
(С комплект за смяна с възстановяване на топлина)

AM040BXMDER/EU, AM050BXMDER/EU, AM060BXMDER/EU

Единици: mm [инчове]

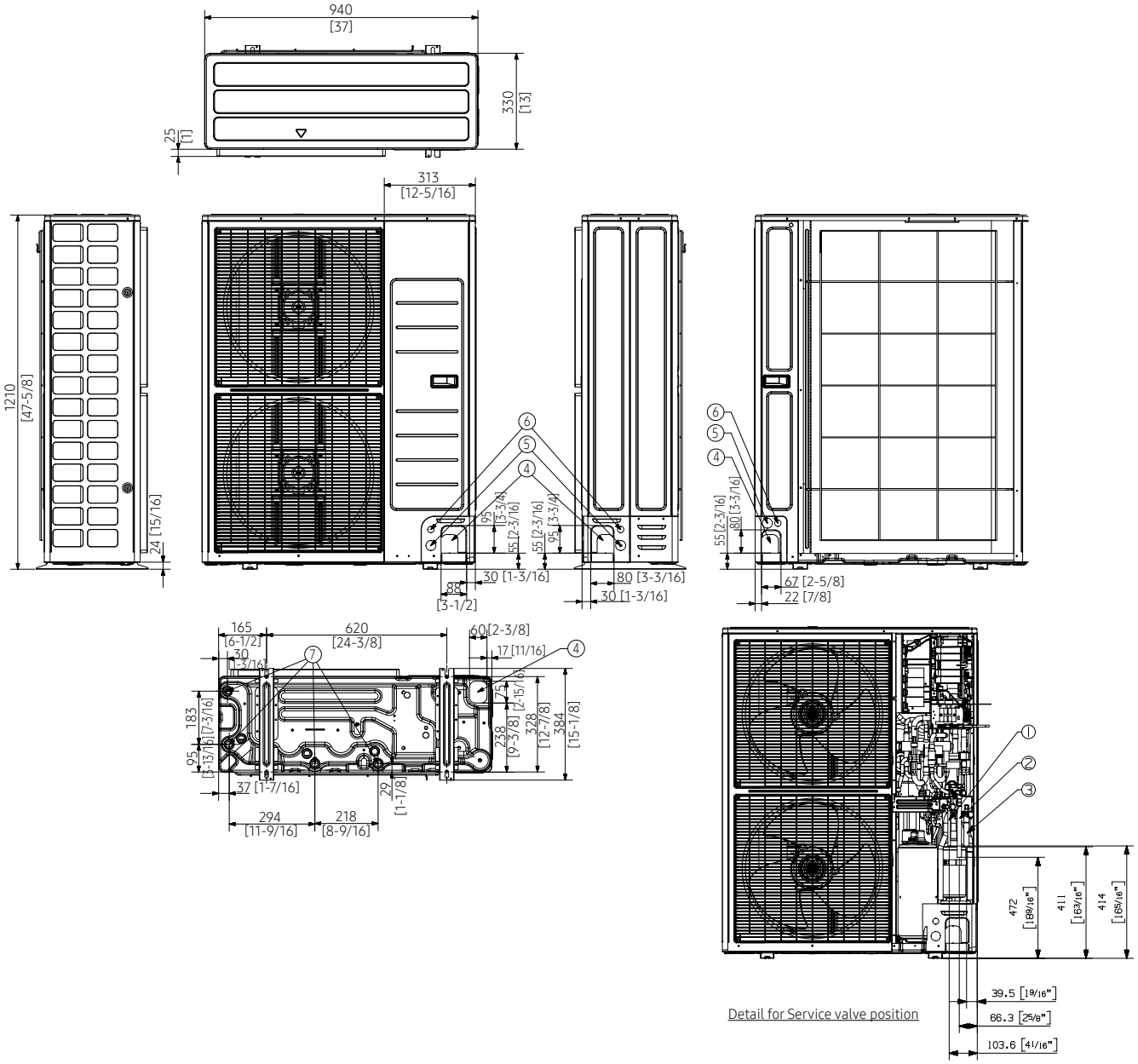

НОМЕР	Име	Описание
1	Тръба за течен хладилен агент	Ø9,52 (Ø3/8)
2	Тръба за газова фаза на хладилен агент под високо налягане	Ø15,88 (Ø5/8)
3	Тръба за газова фаза на хладилен агент под ниско налягане	Ø19,05 (Ø3/4)
4	Отвор за тръби за всмукателната тръба	Преден/страничен/заден/дъно
5	Електрически проводници	Преден/страничен/заден, Ø34,00 (Ø1 3/8)
6	Комуникационни проводници	Преден/страничен/заден, Ø22,00 (Ø7/8)
7	Отвори за дренаж	Поставете предоставената дренажна пробка.

Оразмерени чертежи

Термопомпа DVM S2 Essential (2-тръбна, R410A)

AM100/120/140AXVDGH/EU | Единици: mm [инчове]

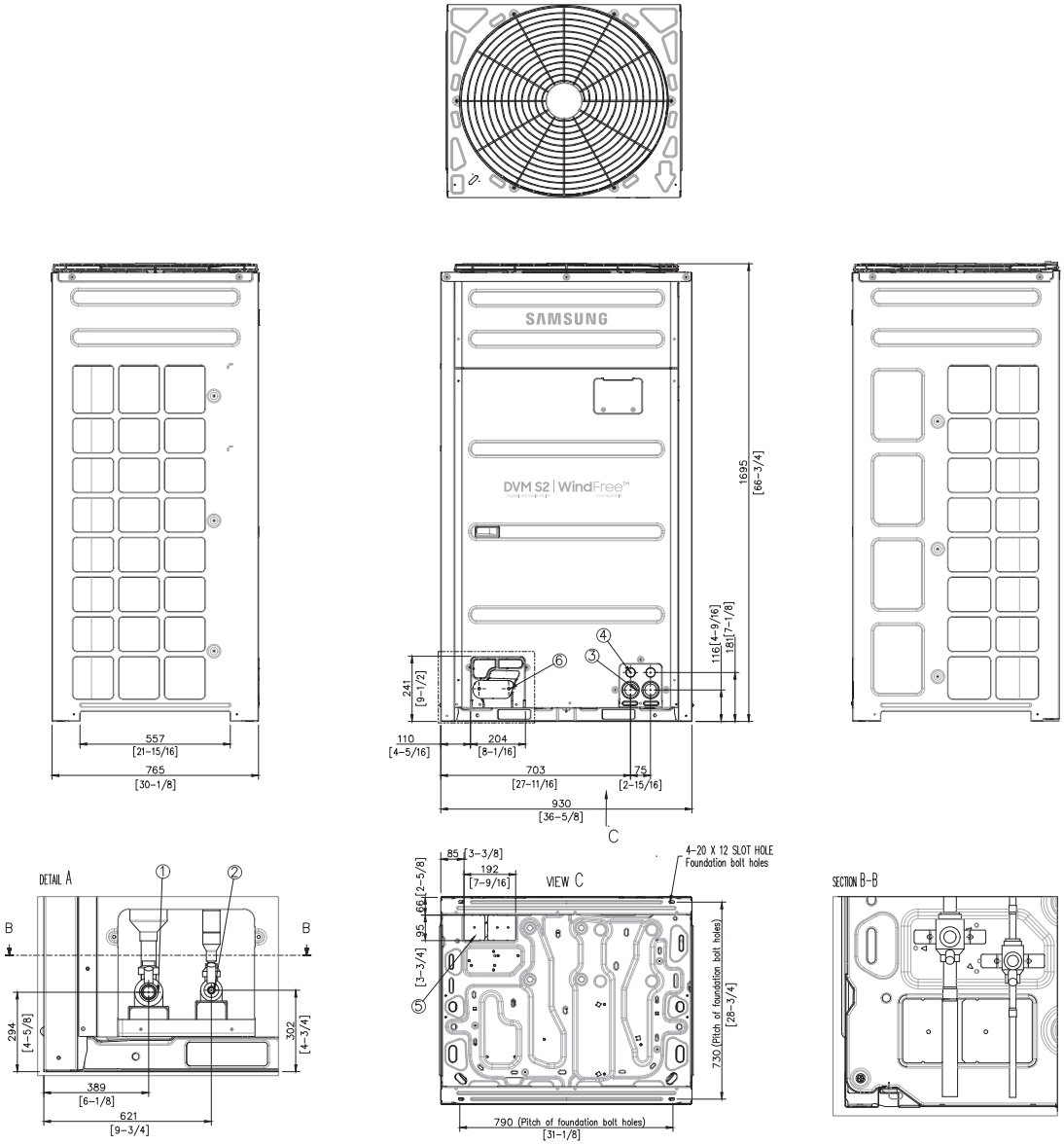

НОМЕР	Име	Описание
1	Тръба за хладилен агент газова фаза	Вж. БЕЛЕЖКА 4.
2	Тръба за течен хладилен агент	Вж. БЕЛЕЖКА 4.
3	Кабел за захранване	Ø44
4	Комуникационен проводник	Ø34
5	Отвор за тръбни връзки (отдолу)	
6	Отвор за тръбни връзки (отпред)	

HP	Тръба за течна фаза	Тръба за газова фаза
8	9,52(3/8)	19,05(3/4)
10	9,52(3/8)	22,22(7/8)
12	12,70(1/2)	28,58(1-1/8)
14	12,70(1/2)	28,58(1-1/8)
16	12,70(1/2)	28,58(1-1/8)
18	15,88(5/8)	28,58(1-1/8)
20	15,88(5/8)	28,58(1-1/8)
22	15,88(5/8)	28,58(1-1/8)
24	15,88(5/8)	34,92(1-3/8)
26	19,05(3/4)	34,92(1-3/8)

Бележка:
1. Детайл А и РАЗДЕЛ В – В указват размера след фиксиране на прикачената тръба.
2. Елемент 3 – 6: Отвор.
3. Изглед С указва размера на избивен отвор (долен).
4. Тръба [Ø, mm(инча)]: Споени връзки.

AM160/180AXVDGH/EU **Единици: mm [инчове]**

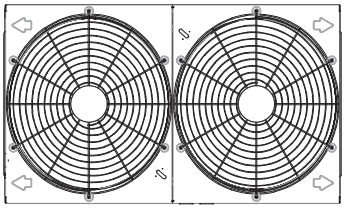

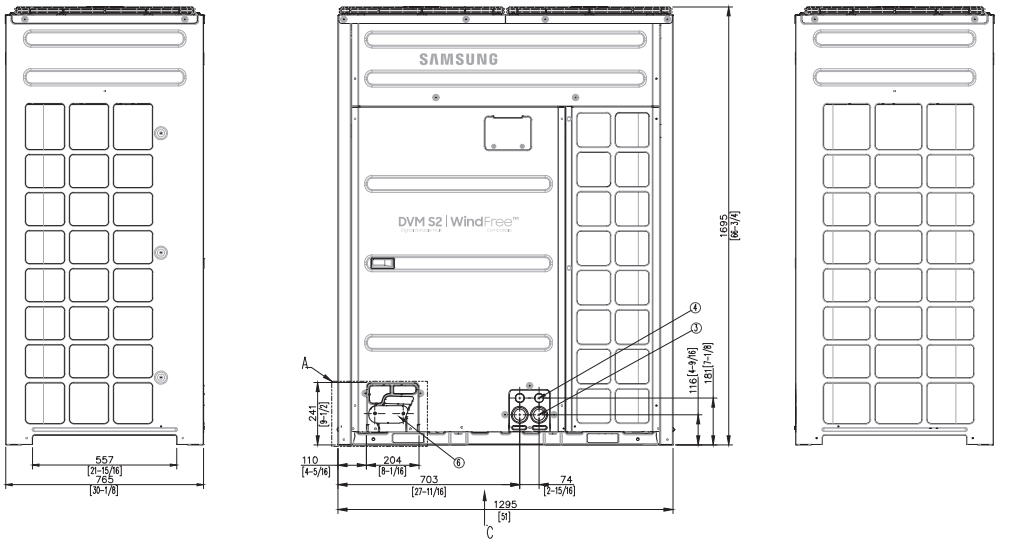

НОМЕР	Име	Описание
1	Тръба за хладилен агент газова фаза	Вж. БЕЛЕЖКА 4.
2	Тръба за течен хладилен агент	Вж. БЕЛЕЖКА 4.
3	Кабел за захранване	Ø44
4	Комуникационен проводник	Ø34
5	Отвор за тръбни връзки (отдолу)	
6	Отвор за тръбни връзки (отпред)	

HP	Тръба за течна фаза	Тръба за газова фаза
8	9,52(3/8)	19,05(3/4)
10	9,52(3/8)	22,22(7/8)
12	12,70(1/2)	28,58(1-1/8)
14	12,70(1/2)	28,58(1-1/8)
16	12,70(1/2)	28,58(1-1/8)
18	15,88(5/8)	28,58(1-1/8)
20	15,88(5/8)	28,58(1-1/8)
22	15,88(5/8)	28,58(1-1/8)
24	15,88(5/8)	34,92(1-3/8)
26	19,05(3/4)	34,92(1-3/8)

Бележка:
1. Детайл A и РАЗДЕЛ B – B указват размера след фиксиране на прикачената тръба.
2. Елемент 3 – 6: Отвор.
3. Изглед C указва размера на избивен отвор (долен).
4. Тръба [Ø, mm(инча)]: Споени връзки.

Оразмерени чертежи

Термопомпа DVM S2 Standard (2-тръбна, R410A)

AM080/100/120/140AXVAGH/EU | Единици: mm [инчове]

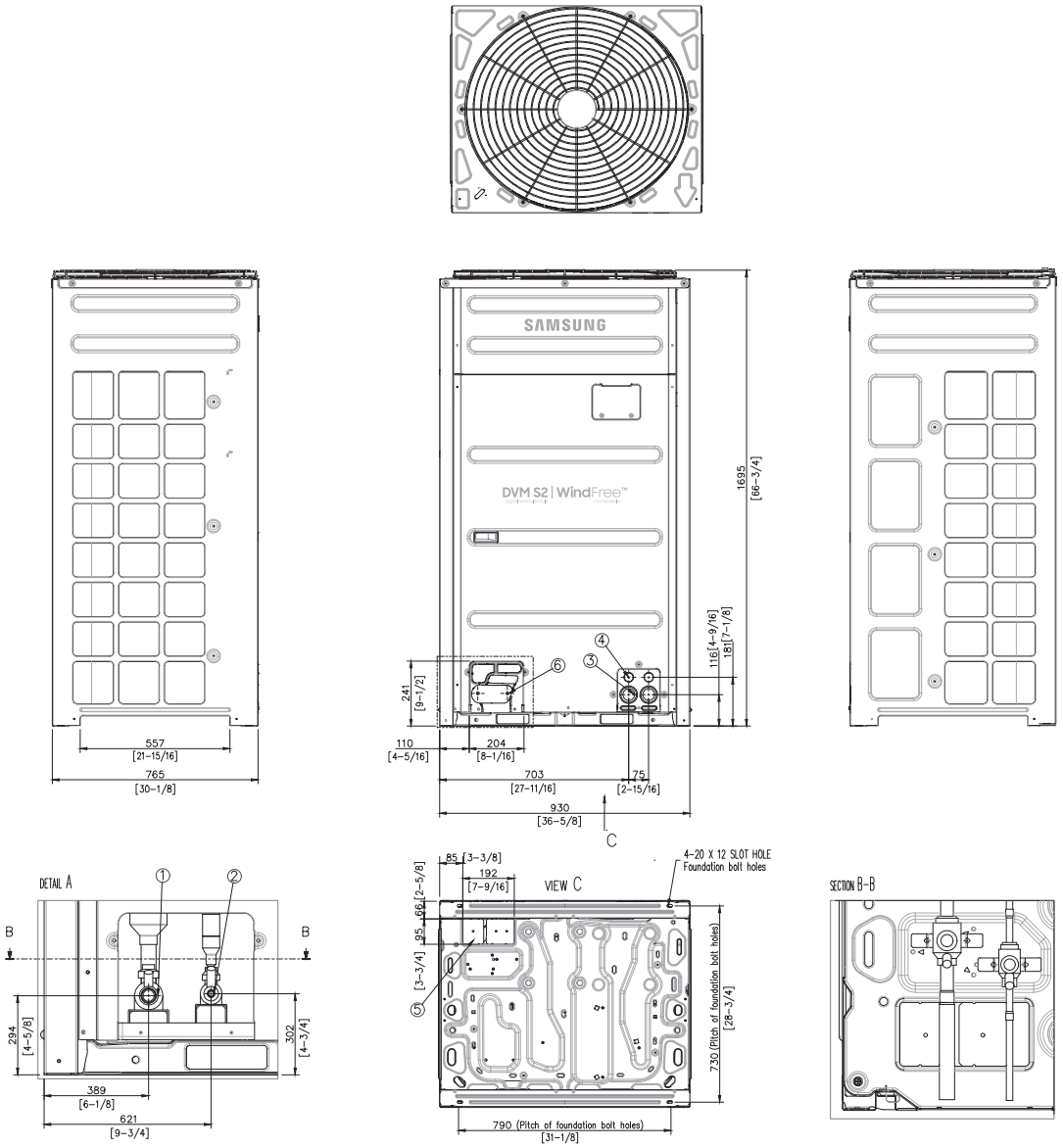

НОМЕР	Име	Описание
1	Тръба за хладилен агент газова фаза	Вж. БЕЛЕЖКА 4.
2	Тръба за течен хладилен агент	Вж. БЕЛЕЖКА 4.
3	Кабел за захранване	Ø44
4	Комуникационен проводник	Ø34
5	Отвор за тръбни връзки (отдолу)	
6	Отвор за тръбни връзки (отпред)	

HP	Тръба за течна фаза	Тръба за газова фаза
8	9,52(3/8)	19,05(3/4)
10	9,52(3/8)	22,22(7/8)
12	12,70(1/2)	28,58(1-1/8)
14	12,70(1/2)	28,58(1-1/8)
16	12,70(1/2)	28,58(1-1/8)
18	15,88(5/8)	28,58(1-1/8)
20	15,88(5/8)	28,58(1-1/8)
22	15,88(5/8)	28,58(1-1/8)
24	15,88(5/8)	34,92(1-3/8)
26	19,05(3/4)	34,92(1-3/8)

Бележка:
1. Детайл A и РАЗДЕЛ B – B указват размера след фиксиране на прикачената тръба.
2. Елемент 3 – 6: Отвор.
3. Изглед C указва размера на избивен отвор (долен).
4. Тръба [Ø, mm(инча)]: Споени връзки.

AM160/180/200/240/260AXVAGH/EU **Единици: mm [инчове]**

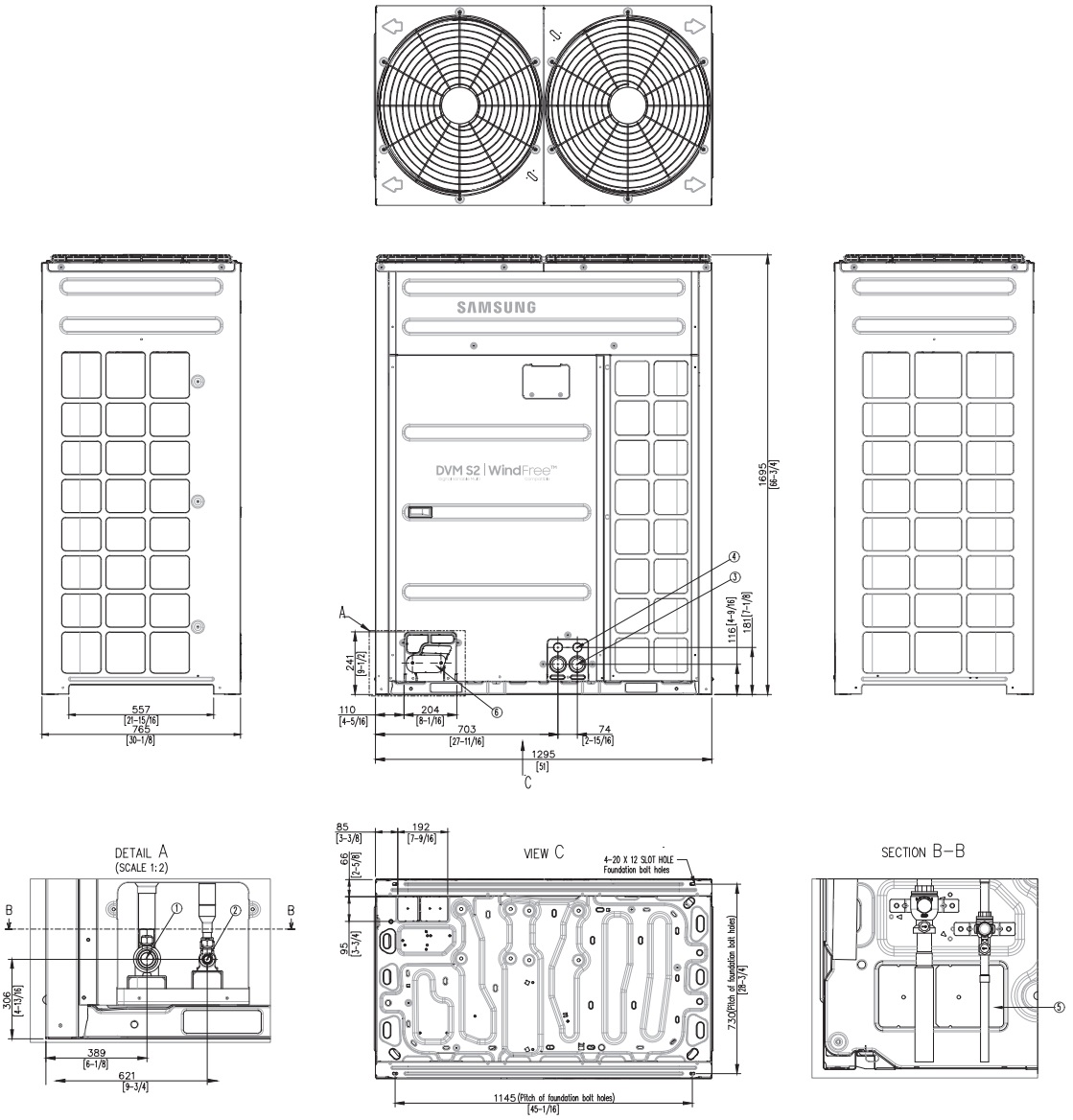

НОМЕР	Име	Описание
1	Тръба за хладилен агент газова фаза	Вж. БЕЛЕЖКА 4.
2	Тръба за течен хладилен агент	Вж. БЕЛЕЖКА 4.
3	Кабел за захранване	Ø44
4	Комуникационен проводник	Ø34
5	Отвор за тръбни връзки (отдолу)	
6	Отвор за тръбни връзки (отпред)	

HP	Тръба за течна фаза	Тръба за газова фаза
8	9,52(3/8)	19,05(3/4)
10	9,52(3/8)	22,22(7/8)
12	12,70(1/2)	28,58(1-1/8)
14	12,70(1/2)	28,58(1-1/8)
16	12,70(1/2)	28,58(1-1/8)
18	15,88(5/8)	28,58(1-1/8)
20	15,88(5/8)	28,58(1-1/8)
22	15,88(5/8)	28,58(1-1/8)
24	15,88(5/8)	34,92(1-3/8)
26	19,05(3/4)	34,92(1-3/8)

Бележка:
1. Детайл A и РАЗДЕЛ B – B указват размера след фиксиране на прикачената тръба.
2. Елемент 3 – 6: Отвор.
3. Изглед C указва размера на избивен отвор (долен).
4. Тръба [Ø, mm(инча)]: Споени връзки.

Оразмерени чертежи

Термопомпа DVM S2 High Efficiency (2-тръбна, R410A)

AM080/100/120AXVGGH/EU | **Единици: mm [инчове]**

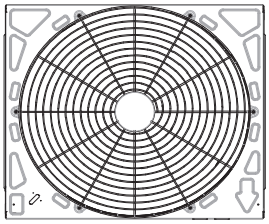

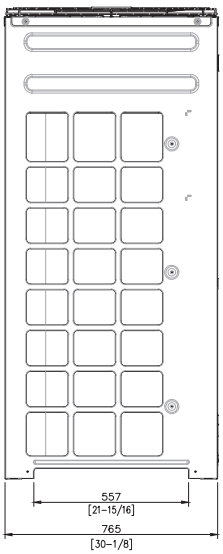

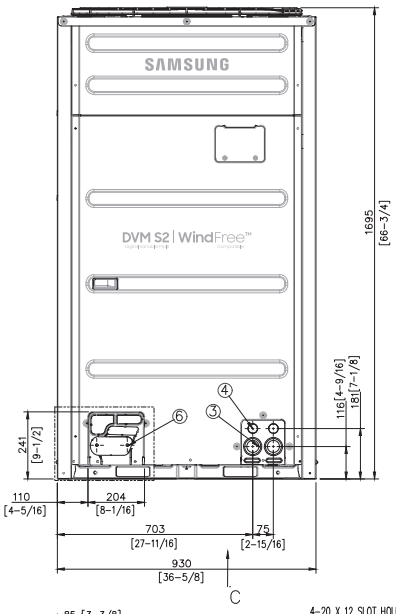

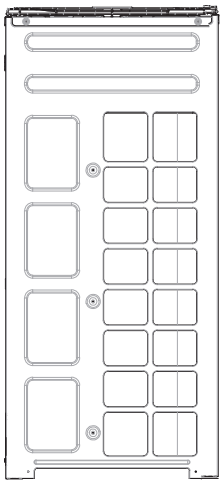

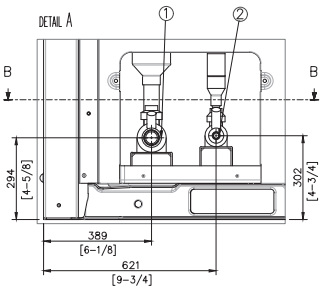

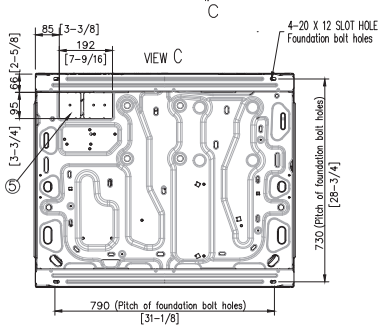

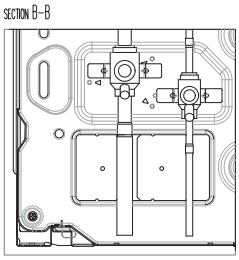

НОМЕР	Име	Описание
1	Тръба за хладилен агент газова фаза	Вж. БЕЛЕЖКА 4.
2	Тръба за течен хладилен агент	Вж. БЕЛЕЖКА 4.
3	Кабел за захранване	Ø44
4	Комуникационен проводник	Ø34
5	Отвор за тръбни връзки (отдолу)	
6	Отвор за тръбни връзки (отпред)	

HP	Тръба за течна фаза	Тръба за газова фаза
8	9,52(3/8)	19,05(3/4)
10	9,52(3/8)	22,22(7/8)
12	12,70(1/2)	28,58(1-1/8)
14	12,70(1/2)	28,58(1-1/8)
16	12,70(1/2)	28,58(1-1/8)
18	15,88(5/8)	28,58(1-1/8)
20	15,88(5/8)	28,58(1-1/8)
22	15,88(5/8)	28,58(1-1/8)
24	15,88(5/8)	34,92(1-3/8)
26	19,05(3/4)	34,92(1-3/8)

Бележка:
1. Детайл A и РАЗДЕЛ B – B указват размера след фиксиране на прикачената тръба.
2. Елемент 3 – 6: Отвор.
3. Изглед C указва размера на избивен отвор (долен).
4. Тръба [Ø, mm(инча)]: Споени връзки.

AM140/160/180/200/240/260AXVGGH/EU **Единици: mm [инчове]**

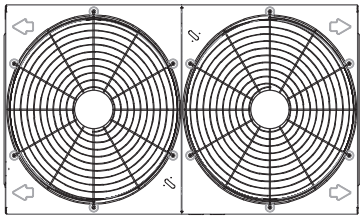

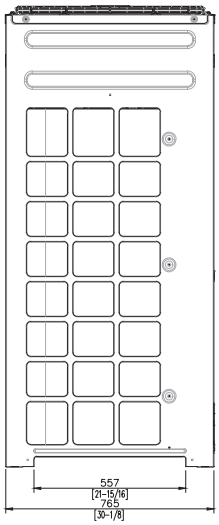

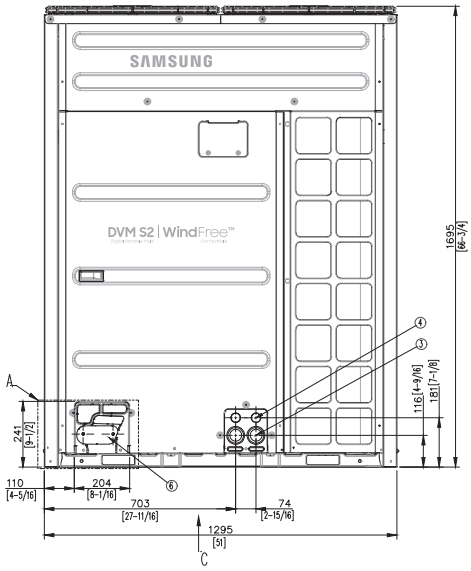

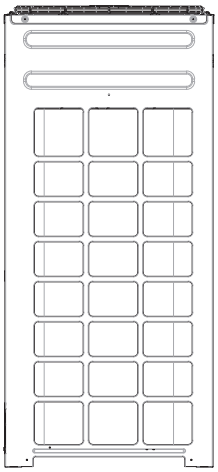

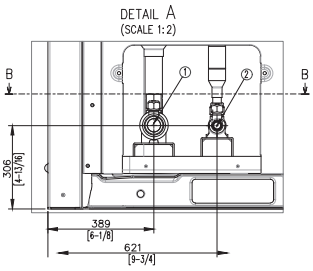

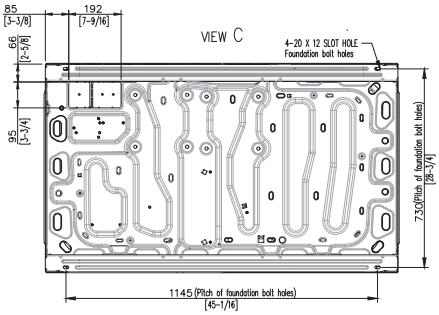

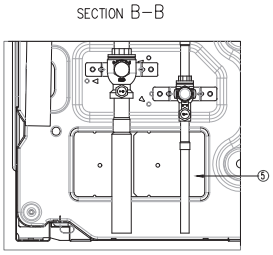

НОМЕР	Име	Описание
1	Тръба за хладилен агент газова фаза	Вж. БЕЛЕЖКА 4.
2	Тръба за течен хладилен агент	Вж. БЕЛЕЖКА 4.
3	Кабел за захранване	Ø44
4	Комуникационен проводник	Ø34
5	Отвор за тръбни връзки (отдолу)	
6	Отвор за тръбни връзки (отпред)	

HP	Тръба за течна фаза	Тръба за газова фаза
8	9,52(3/8)	19,05(3/4)
10	9,52(3/8)	22,22(7/8)
12	12,70(1/2)	28,58(1-1/8)
14	12,70(1/2)	28,58(1-1/8)
16	12,70(1/2)	28,58(1-1/8)
18	15,88(5/8)	28,58(1-1/8)
20	15,88(5/8)	28,58(1-1/8)
22	15,88(5/8)	28,58(1-1/8)
24	15,88(5/8)	34,92(1-3/8)
26	19,05(3/4)	34,92(1-3/8)

Бележка:
1. Детайл A и РАЗДЕЛ B – B указват размера след фиксиране на прикачената тръба.
2. Елемент 3 – 6: Отвор.
3. Изглед C указва размера на избивен отвор (долен).
4. Тръба [Ø, mm(инча)]: Споени връзки.

Оразмерени чертежи

Възстановяване на топлина DVM S2 High EER (3-тръбна, R410A)

AM080/100/120AXVGGR/EU

Единици: mm [инчове]

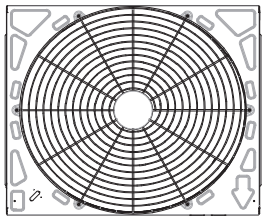

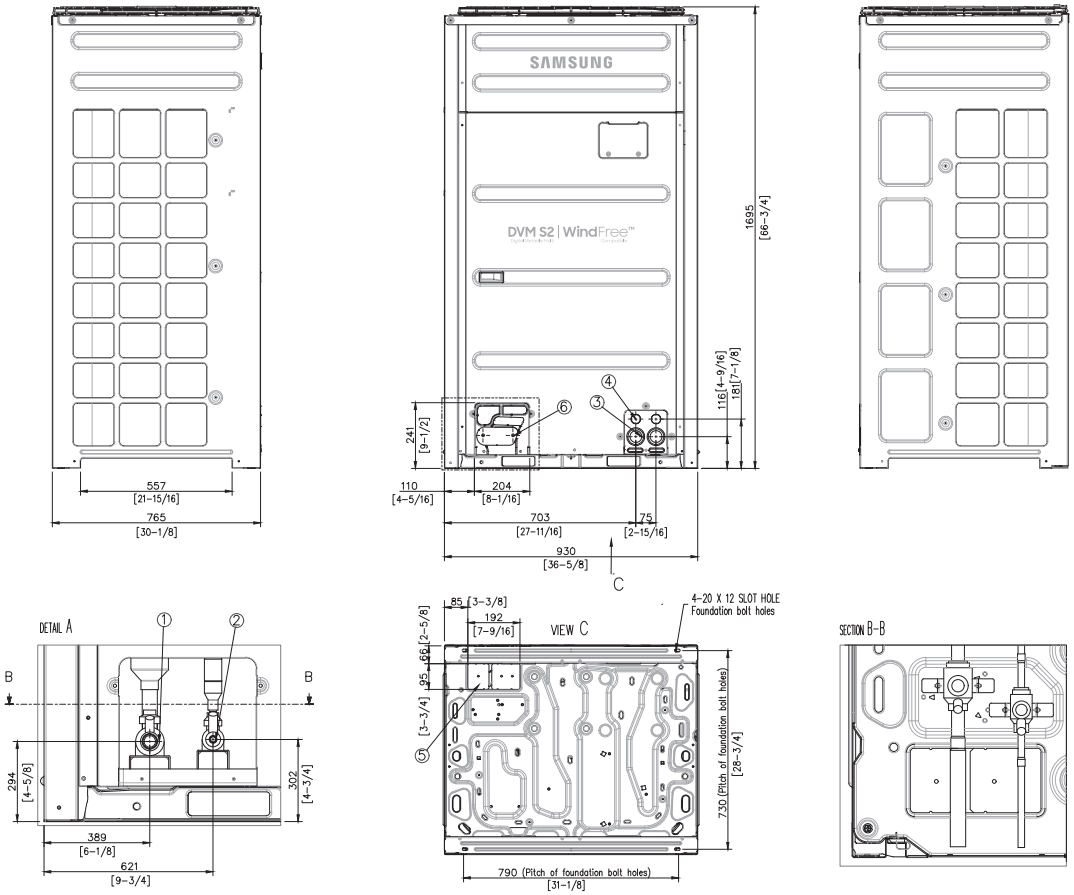

НОМЕР	Име	Описание
1	Тръба за хладилен агент газова фаза с ниско налягане	Вж. БЕЛЕЖКА 4.
2	Тръба за хладилен агент газова фаза с високо налягане	Вж. БЕЛЕЖКА 4.
3	Тръба за течен хладилен агент	Вж. БЕЛЕЖКА 4.
4	Кабел за захранване	Ø44
5	Комуникационен проводник	Ø34
6	Отвор за тръбни връзки (отдолу)	
7	Отвор за тръбни връзки (отпред)	

HP	Тръба за течна фаза	Газова фаза с ниско налягане	Газова фаза с високо налягане
8	9,52(3/8)	19,05(3/4)	15,88(5/8)
10	9,52(3/8)	22,22(7/8)	19,05(3/4)
12	12,70(1/2)	28,58(1-1/8)	19,05(3/4)
14	12,70(1/2)	22,22(7/8)	22,22(7/8)
16	12,70(1/2)	28,58(1-1/8)	22,22(7/8)
18	15,88(5/8)	28,58(1-1/8)	22,22(7/8)
20	15,88(5/8)	28,58(1-1/8)	28,58(1-1/8)
22	15,88(5/8)	28,58(1-1/8)	28,58(1-1/8)
24	15,88(5/8)	34,92(1-3/8)	28,58(1-1/8)
26	19,05(3/4)	34,92(1-3/8)	28,58(1-1/8)

Бележка:
1. Детайл А и РАЗДЕЛ В – В указват размера след фиксиране на прикачената тръба.
2. Елемент 3 – 7: Отвор.
3. Изглед С указва размера на избивен отвор (долен).
4. Тръба [Ø, mm(инча)]: Споени връзки.

AM140/160/180/200/240/260AXVGGR/EU **Единици: mm [инчове]**

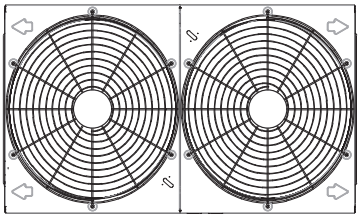

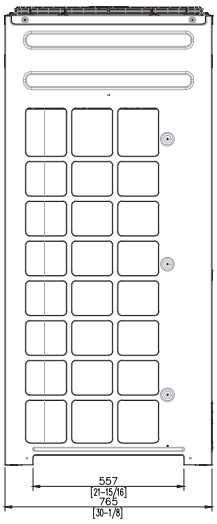

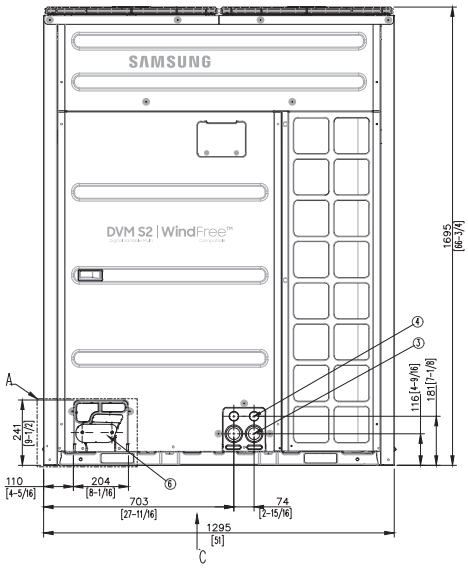

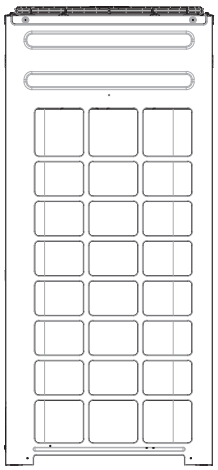

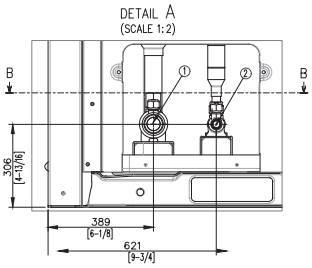

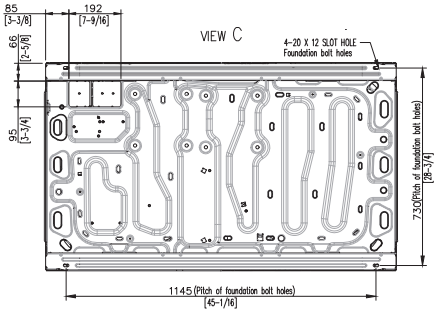

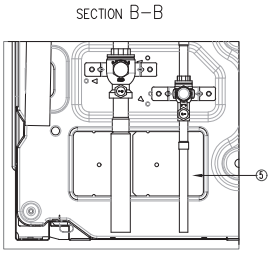

НОМЕР	Име	Описание
1	Тръба за хладилен агент газова фаза с ниско налягане	Вж. БЕЛЕЖКА 4.
2	Тръба за хладилен агент газова фаза с високо налягане	Вж. БЕЛЕЖКА 4.
3	Тръба за течен хладилен агент	Вж. БЕЛЕЖКА 4.
4	Кабел за захранване	Ø44
5	Комуникационен проводник	
6	Отвор за тръбни връзки (отдолу)	
7	Отвор за тръбни връзки (отпред)	

HP	Тръба за течна фаза	Газова фаза с ниско налягане	Газова фаза с високо налягане
8	9,52(3/8)	19,05(3/4)	15,88(5/8)
10	9,52(3/8)	22,22(7/8)	19,05(3/4)
12	12,70(1/2)	28,58(1-1/8)	19,05(3/4)
14	12,70(1/2)	28,58(1-1/8)	22,22(7/8)
16	12,70(1/2)	28,58(1-1/8)	22,22(7/8)
18	15,88(5/8)	28,58(1-1/8)	22,22(7/8)
20	15,88(5/8)	28,58(1-1/8)	28,58(1-1/8)
22	15,88(5/8)	28,58(1-1/8)	28,58(1-1/8)
24	15,88(5/8)	34,92(1-3/8)	28,58(1-1/8)
26	19,05(3/4)	34,92(1-3/8)	28,58(1-1/8)

Бележка:
1. Детайл A и РАЗДЕЛ B – B указват размера след фиксиране на прикачената тръба.
2. Елемент 3 – 7: Отвор.
3. Изглед C указва размера на избивен отвор (долен).
4. Тръба [Ø, mm(инча)]: Споени връзки.

Оразмерени чертежи 1/2

DVM S Water (R410A)

AM080/100/120MXWANR/EU | Единици: mm [инчове]

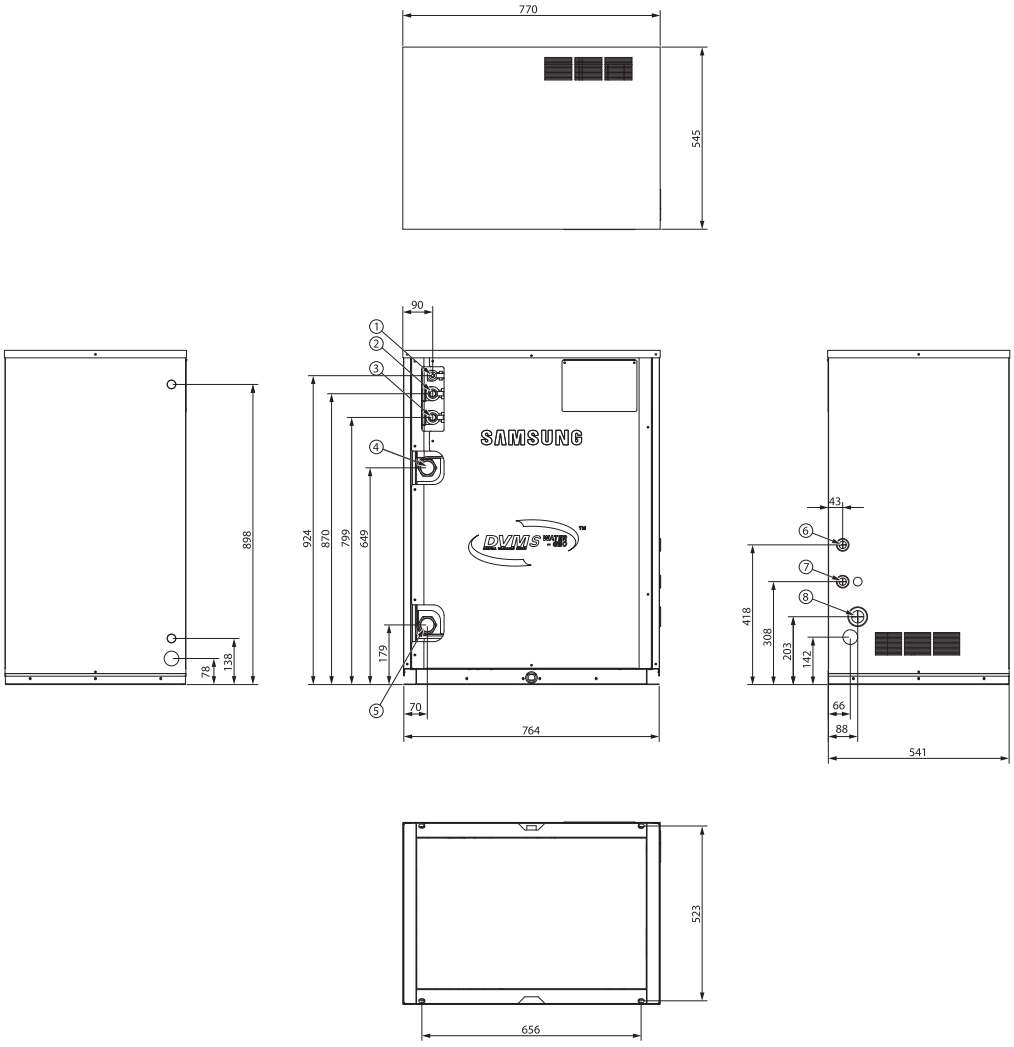

НОМЕР	Име	Описание
1	Тръба за хладилен агент течна фаза	Ø19,05 (3/4)
2	Тръба за хладилен агент газова фаза с високо налягане	Ø28,58 (1 1/8)
3	Тръба за хладилен агент газова фаза с ниско налягане	Ø34,92 (1 3/8)
4	Изходна тръба за вода	PT 2
5	Входна тръба за вода	PT 2
6	Комуникационни проводници	
7	Окабеляване на външен контакт	
8	Електрически проводници	

AM200MXWANR/EU

Единици: mm [инчове]

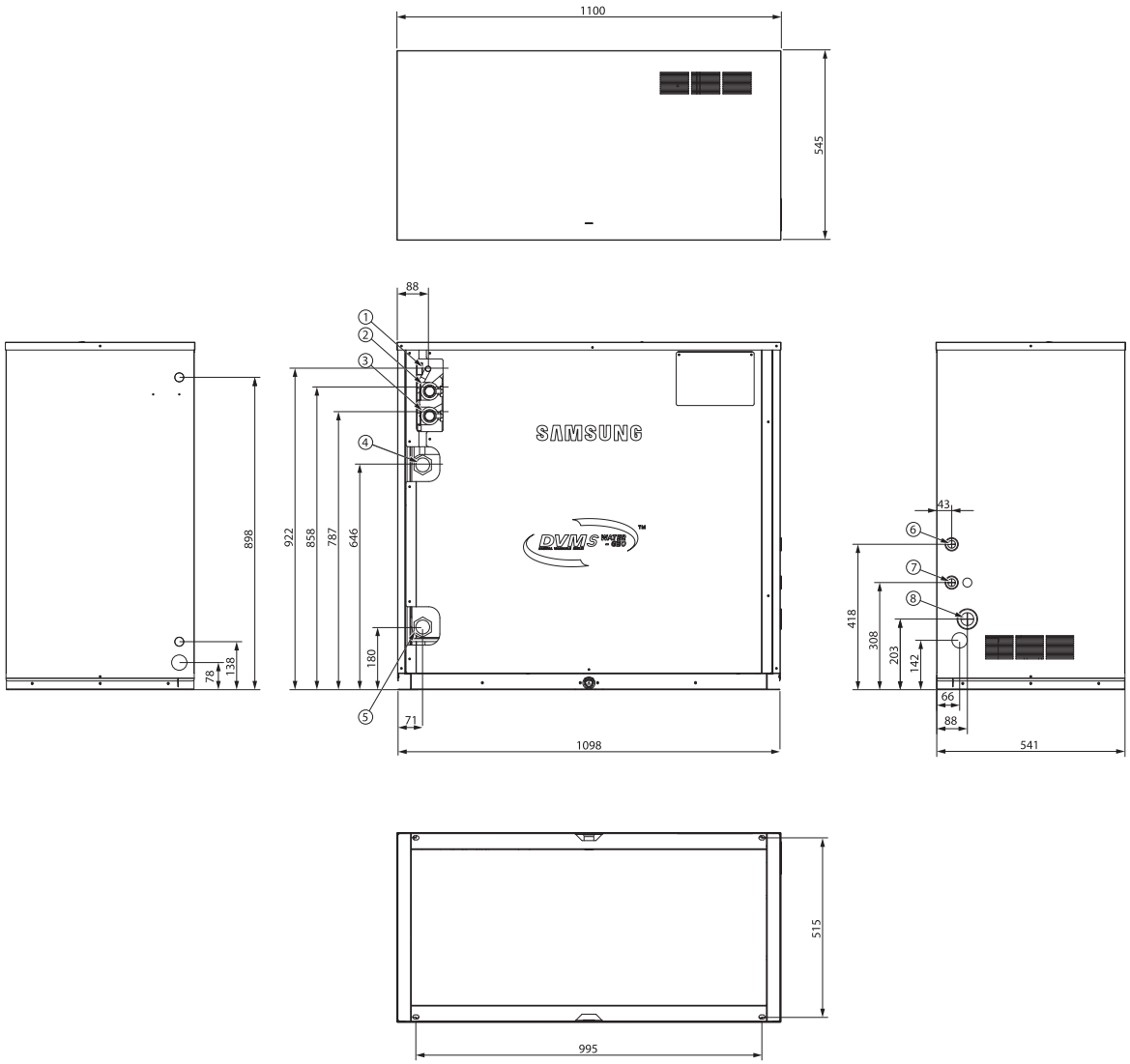

НОМЕР	Име	Описание
1	Тръба за хладилен агент течна фаза	15,88 (5/8)
2	Тръба за хладилен агент газова фаза с високо налягане	Ø28,58 (1 1/8)
3	Тръба за хладилен агент газова фаза с ниско налягане	Ø28,58 (1 1/8)
4	Изходна тръба за вода	PT 1 1/4
5	Входна тръба за вода	PT 1 1/4
6	Комуникационни проводници	
7	Окабеляване на външен контакт	
8	Електрически проводници	

Оразмерени чертежи 2/2

DVM S Water (R410A)

AM300MXWANR/EU | Единици: mm [инчове]

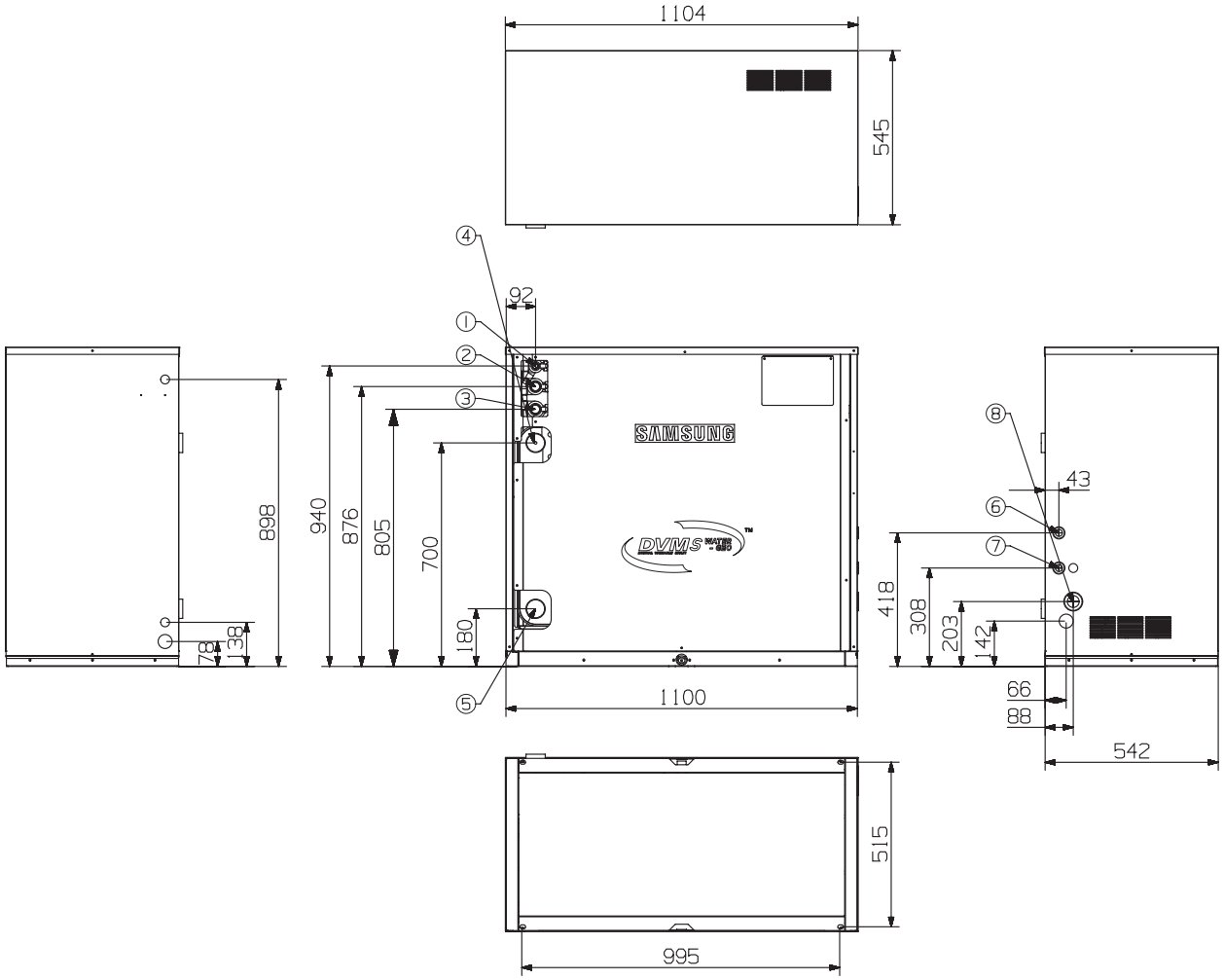

НОМЕР	Име	Описание
1	Тръба за хладилен агент течна фаза	Ø19,05 (3/4)
2	Тръба за хладилен агент газова фаза с високо налягане	Ø28,58 (1 1/8)
3	Тръба за хладилен агент газова фаза с ниско налягане	Ø34,92 (1 3/8)
4	Изходна тръба за вода	PT 2
5	Входна тръба за вода	PT 2
6	Комуникационни проводници	
7	Окабеляване на външен контакт	
8	Електрически проводници	

Оразмерени чертежи

Универсална 360-градусова касета (квадрат)

AM045DN6DKG/EU, AM056DN6DKG/EU, AM071DN6DKG/EU, AM090DN6DKG/EU **Единици: mm [инчове]**

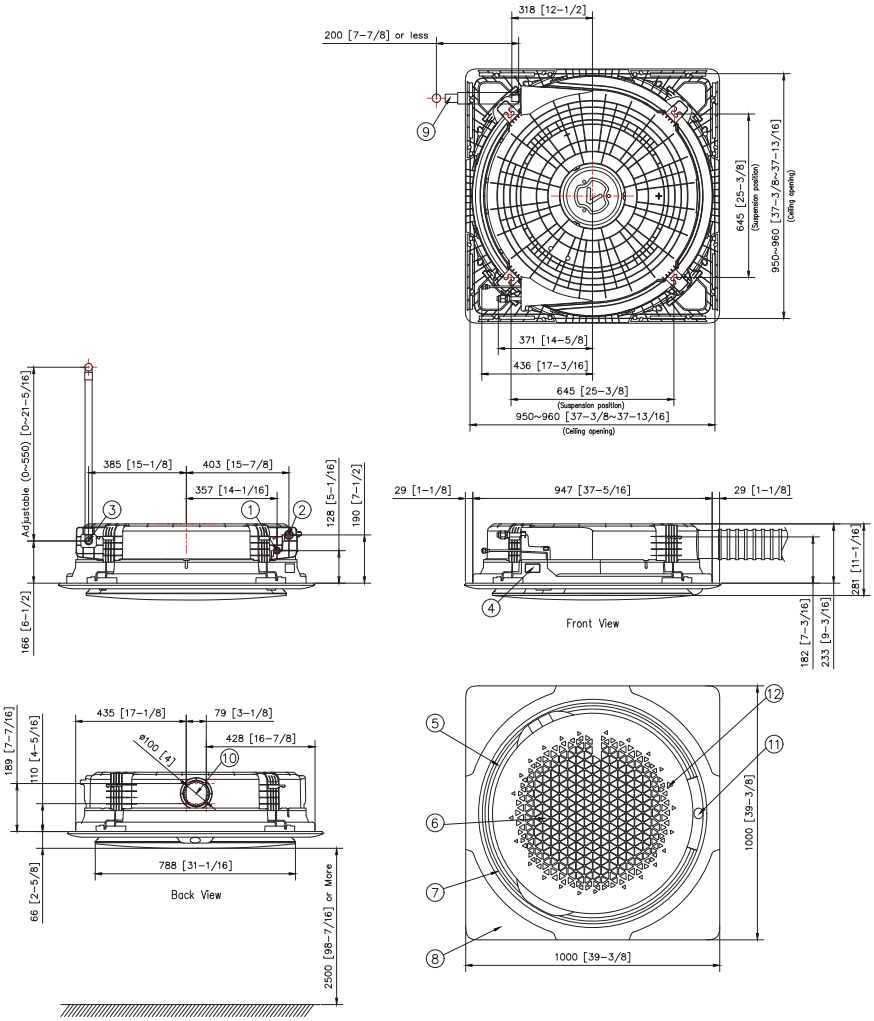

НОМЕР	Име	Описание	
		AM045DN6DKG/EU AM056DN6DKG/EU	**AM071DN6DKG/EU AM090DN6DKG/EU**
1	Фреонова връзка газова фаза	Ø12,70 (1/2")	Ø15,88 (5/8")
2	Фреонова връзка течна фаза	Ø6,35 (1/4")	Ø9,52 (3/8")
3	Свързваща дренажна тръба	VP25 (OD32, ID25)	
4	Захранващ/комуникационен проводник	-	
5	Отвор за отвеждане на въздух	-	
6	Решетка за засмукване на въздух	-	
7	Засмукващ ръб за помощен вентилатор	-	
8	Декоративен капак	-	
9	Дренажна тръба (аксесоар)	-	
10	Отвор за засмукване на свеж въздух	Използвайте винт M4	
11	Прозорец на дисплея	-	
12	Приемник за дистанционно управление	-	

- За болт за окачване използвайте M8 ~ M10. (Получен в локален обект)
- Уверете се, че пространството между тавана и касетата е не повече от 29 mm [1-1/4]. Макс. отвор на тавана: 960 mm [36-13/16].
- Когато условията превишават 30 °C и относителна влажност 80% в тавана или в тавана се отвежда свеж въздух, се изисква допълнителна изолация (полиетиленова пяна с дебелина 10 mm [3/8"] или повече)

AM112DN6DKG/EU, AM128DN6DKG/EU, AM140DN6DKG/EU **Единици: mm [инчове]**

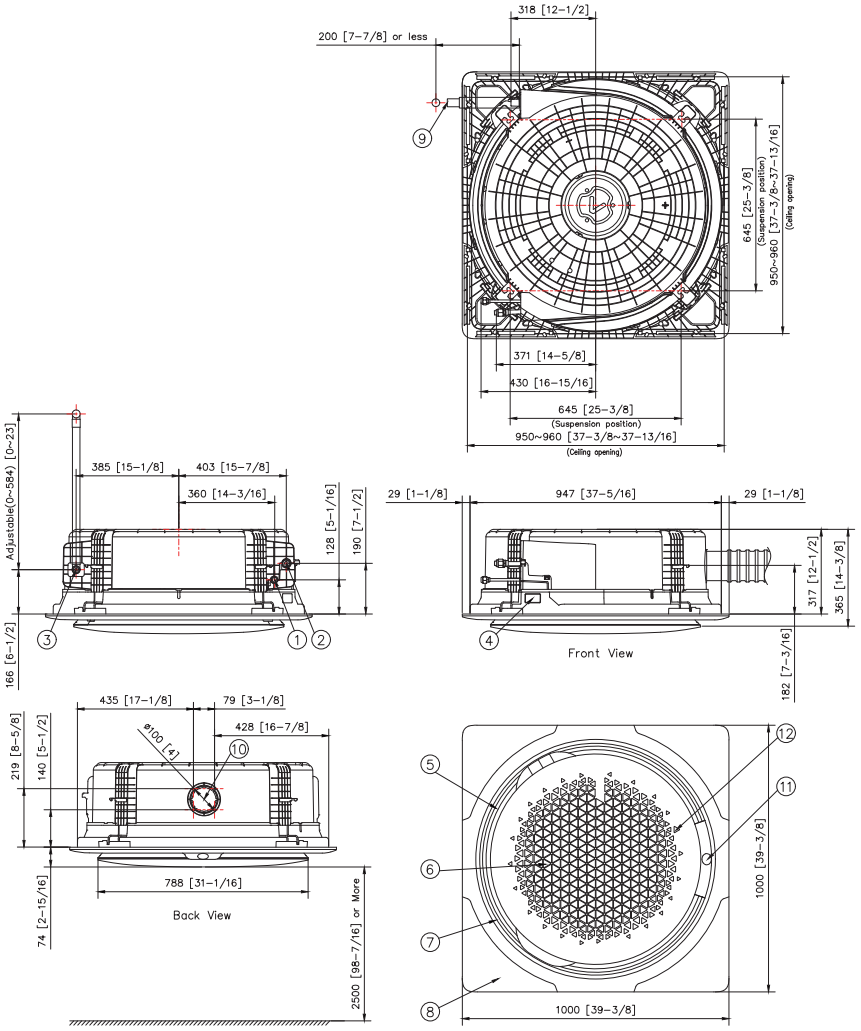

НОМЕР	Име	Описание
1	Фреонова връзка газова фаза	Ø15,88 (5/8")
2	Фреонова връзка течна фаза	Ø9,52 (3/8")
3	Свързваща дренажна тръба	VP25 (OD32, ID25)
4	Захранващ/комуникационен проводник	-
5	Отвор за отвеждане на въздух	-
6	Решетка за засмукване на въздух	-
7	Засмукващ ръб за помощен вентилатор	-
8	Декоративен капак	-
9	Дренажна тръба (аксесоар)	-
10	Отвор за засмукване на свеж въздух	Използвайте винт M4
11	Прозорец на дисплея	-
12	Приемник за дистанционно управление	-

- За болт за окачване използвайте M8 ~ M10. (Получен в локален обект)
- Уверете се, че пространството между тавана и касетата е не повече от 29 mm [1-1/4]. Макс. отвор на тавана: 960 mm [36-13/16].
- Когато условията превишават 30 °C и относителна влажност 80% в тавана или в тавана се отвежда свеж въздух, се изисква допълнителна изолация (полиетиленова пяна с дебелина 10 mm [3/8"] или повече)

Оразмерени чертежи

Универсална 360-градусова касета (кръгла)

AM045DN6DKG/EU, AM056DN6DKG/EU, AM071DN6DKG/EU, AM090DN6DKG/EU **Единици: mm [инчове]**

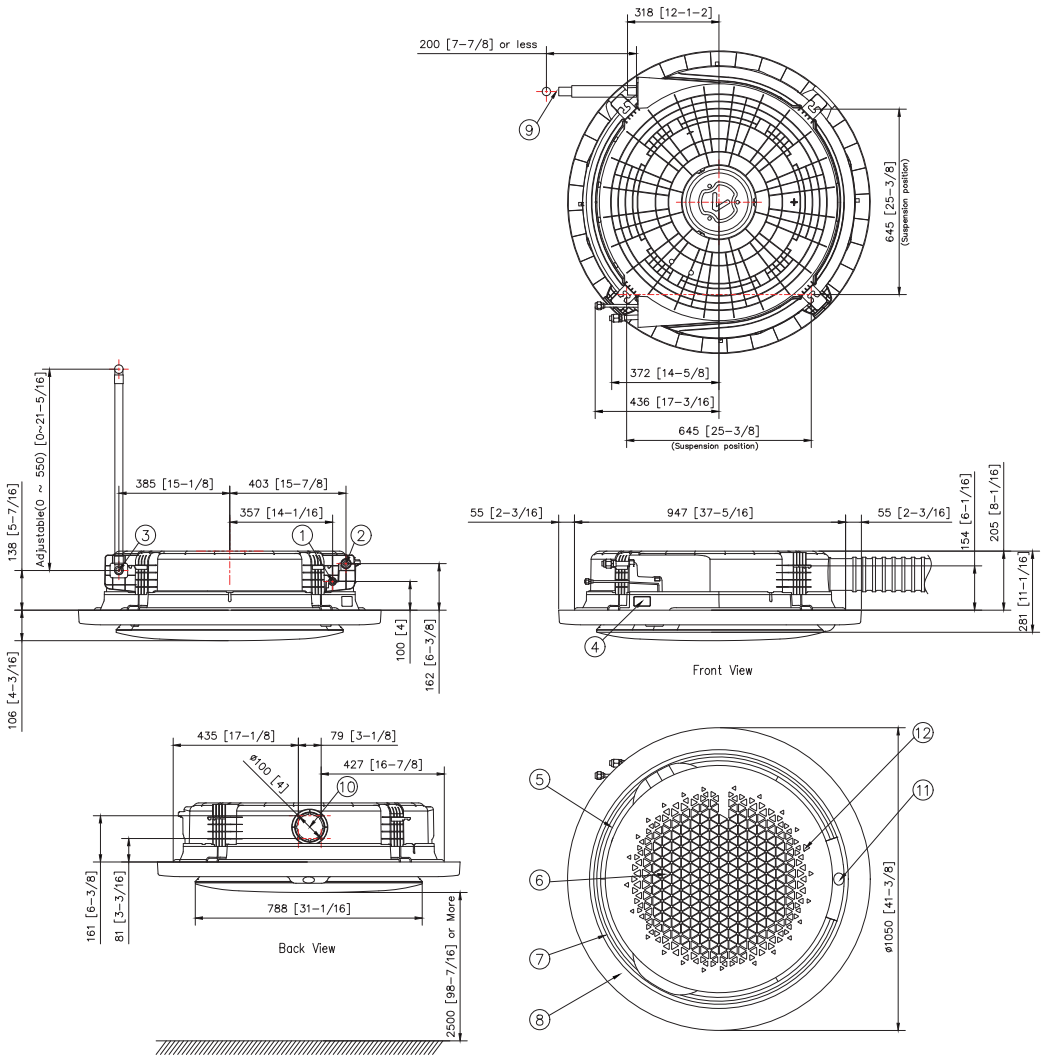

НОМЕР	Име	Описание	
		AM045DN6DKG/EU AM056DN6DKG/EU	AM071DN6DKG/EU AM090DN6DKG/EU
1	Фреонова връзка течна фаза	Ø6,35[1/4]	Ø9,52[3/8]
2	Фреонова връзка газова фаза	Ø12,7[1/2]	Ø15,88[5/8]
3	Свързваща дренажна тръба	VP25 (OD32, ID25)	
4	Захранващ/комуникационен проводник	-	
5	Отвор за отвеждане на въздух	-	
6	Решетка за засмукване на въздух	-	
7	Засмукващ ръб за помощен вентилатор	-	
8	Декоративен капак	-	
9	Дренажна тръба (аксесоар)	-	
10	Отвор за засмукване на свеж въздух	Използвайте винт M4	
11	Прозорец на дисплея	-	
12	Приемник за дистанционно управление	-	

- За болт за окачване използвайте M8 ~ M10. (Получен в локален обект)
- Уверете се, че пространството между тавана и касетата е не повече от 10 mm [3/8]
- Когато условията превишават 30 °C и относителна влажност 80% в тавана или в тавана се отвежда свеж въздух, се изисква допълнителна изолация (полиетиленова пяна с дебелина 10 mm [3/8"] или повече)
- Когато монтирате кръглия панел на тавана, инсталирайте 2 или повече отвора за проверка за поддръжката.
- Кръглият панел се предлага по подразбиране при открит монтаж. Направете отвори за проверка на тавана за по-лесен монтаж и поддръжка, както е показано в следната таблица. (Размерът на един отвор за проверка трябва да бъде поне 450 mm x 450 mm.)

Категория	Отвор за проверка		
	Вграден монтаж		Открит монтаж
	Вграден	Висящ	
Квадратен панел	1 ea	-	
Кръгъл панел	2 ea		

- Структура с висящ таван може да замести отворите за проверка.

AM112DN6DKG/EU, AM128DN6DKG/EU, AM140DN6DKG/EU **Единици: mm [инчове]**

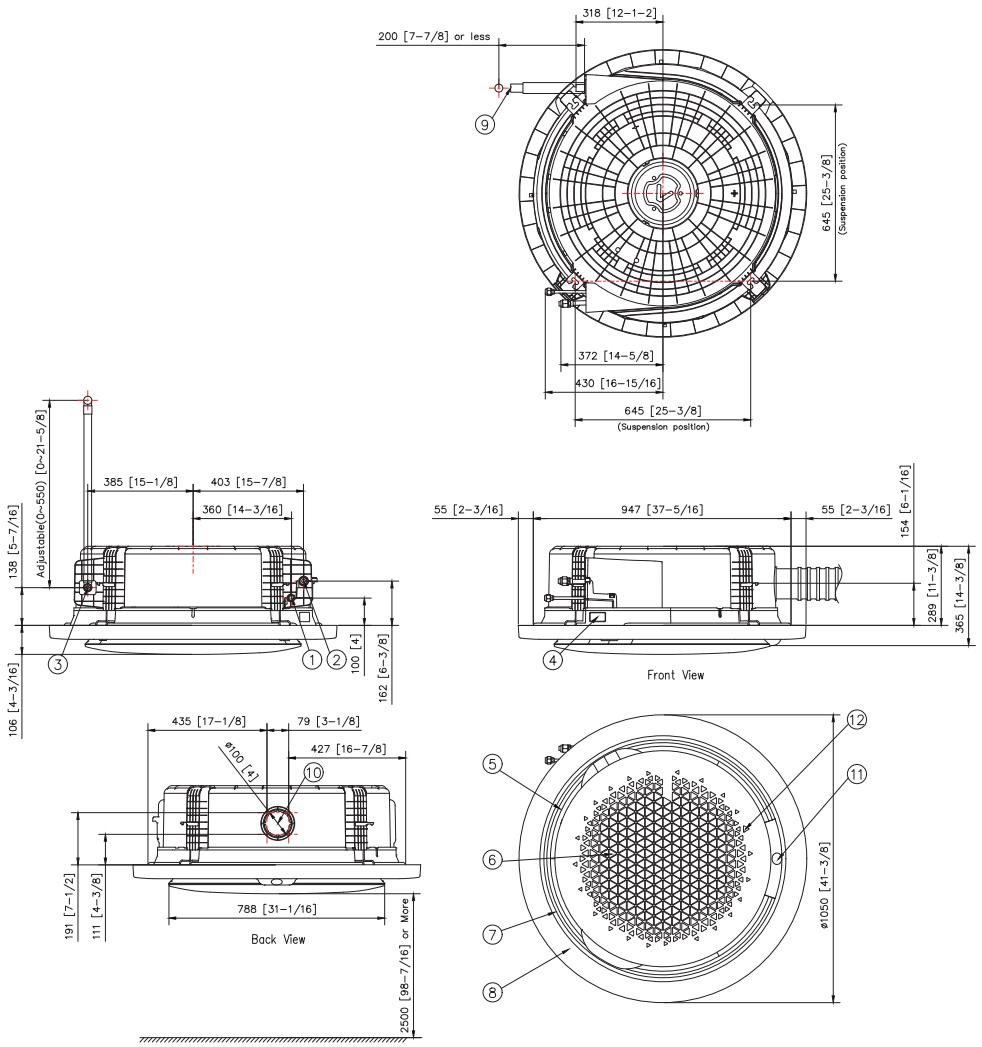

НОМЕР	Име	Описание
1	Фреонова връзка течна фаза	Ø9,52[3/8]
2	Фреонова връзка газова фаза	Ø15,88[5/8]
3	Свързваща дренажна тръба	VP25 (OD32, ID25)
4	Захранващ/комуникационен проводник	-
5	Отвор за отвеждане на въздух	-
6	Решетка за засмукване на въздух	-
7	Засмукващ ръб за помощен вентилатор	-
8	Декоративен капак	-
9	Дренажна тръба (аксесоар)	-
10	Отвор за засмукване на свеж въздух	Използвайте винт M4
11	Прозорец на дисплея	-
12	Приемник за дистанционно управление	-

- За болт за окачване използвайте M8 ~ M10. (Получен в локален обект)
- Уверете се, че пространството между тавана и касетата е не повече от 10 mm [3/8]
- Когато условията превишават 30 °C и относителна влажност 80% в тавана или в тавана се отвежда свеж въздух, се изисква допълнителна изолация (полиетиленова пяна с дебелина 10 mm [3/8] или повече)
- Когато монтирате кръглия панел на тавана, инсталирайте 2 или повече отвора за проверка за поддръжката.
- Кръглият панел се предлага по подразбиране при открит монтаж.
  Направете отвори за проверка на тавана за по-лесен монтаж и поддръжка, както е показано в следната таблица.
  (Размерът на един отвор за проверка трябва да бъде поне 450 mm x 450 mm.)

Категория	Отвор за проверка		
	Вграден монтаж		Открит монтаж
	Вграден	Висящ	
Квадратен панел	1 ea	-	
Кръгъл панел	2 ea		

- Структура с висящ таван може да замести отворите за проверка.

Оразмерен чертеж

Универсална WindFree™ 4-пътна касета 600 x 600

AM0DNNDKG/EU** | **Единици: mm [инчове]**

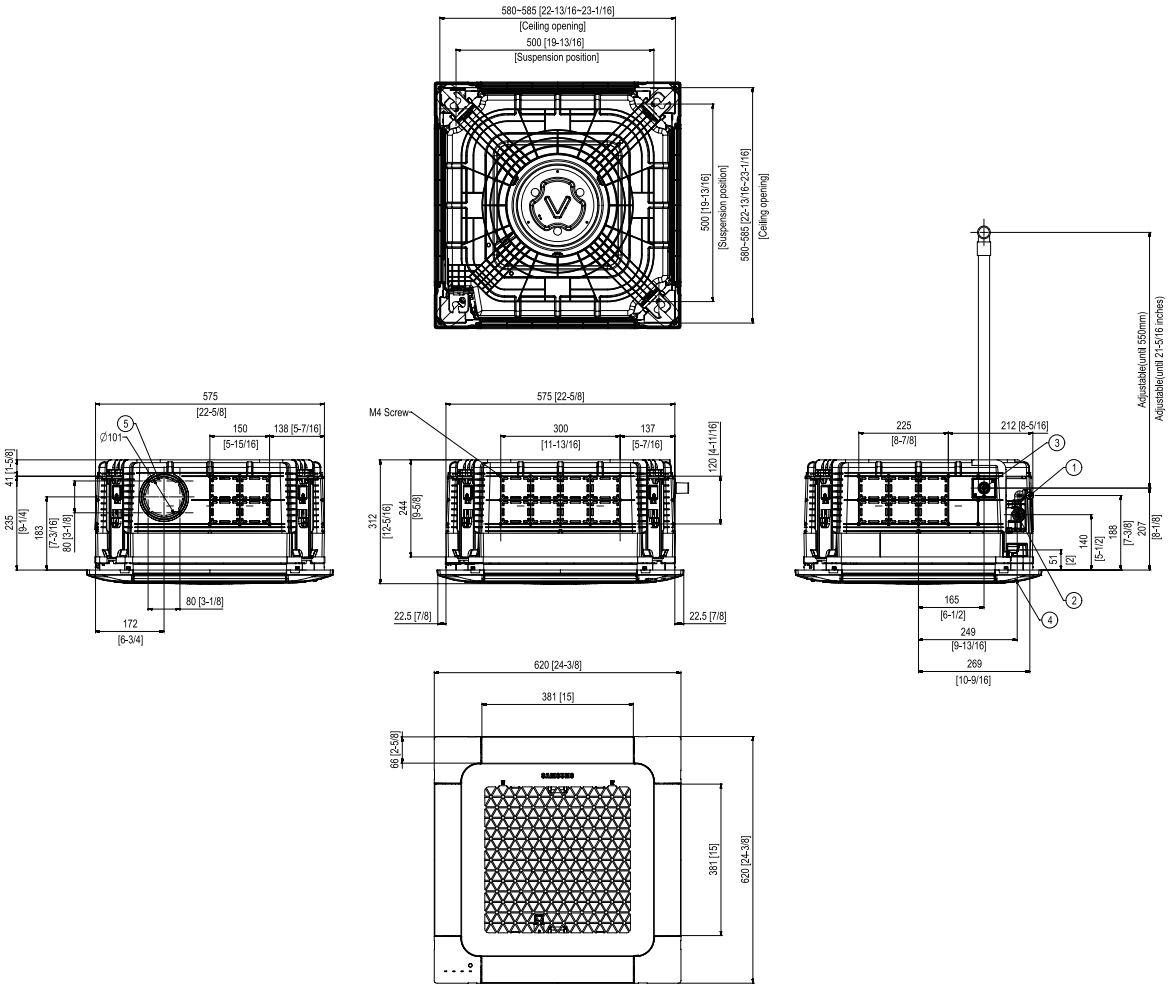

НОМЕР	Име	Описание
1	Фреонова връзка течна фаза	Ø6,35 (1/4)
2	Фреонова връзка газова фаза	Ø12,70 (1/2)
3	Свързваща дренажна тръба	VP25 (OD 32, ID 25)
4	Захранващи/комуникационни проводници	Използвайте винт M4
5	Отвор за засмукване на свеж въздух	Ø10 [4], използвайте винт M4

Бележка: За болт за окачване използвайте M8~M10. (Получен в локален обект)

Оразмерени чертежи 1/2

Универсална WindFree™ 4-пътна касета

AM028DN4DKG/EU, AM036DN4DKG/EU, AM045DN4DKG/EU, AM056DN4DKG/EU, AM071DN4DKG/EU **Единици: mm [инчове]**

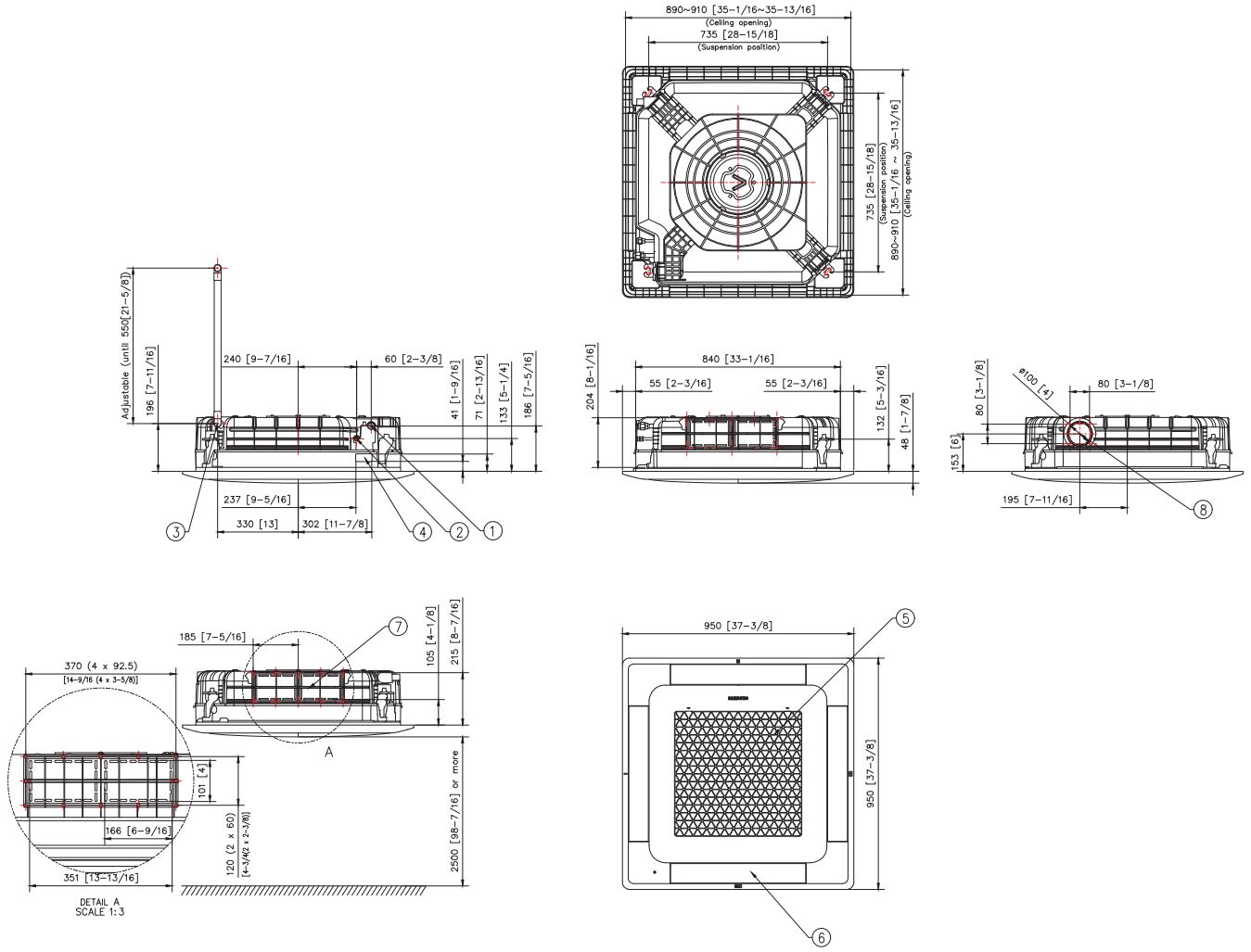

НОМЕР	Име	Описание	
		AM028DN4DKG/EU, AM036DN4DKG/EU AM045DN4DKG/EU, AM056DN4DKG/EU	**AM071DN4DKG/EU**
1	Фреонова връзка газова фаза	Ø12,7 (1/2)	Ø15,88 (5/8)
2	Фреонова връзка течна фаза	Ø6,35[1/4]	
3	Свързваща дренажна тръба	VP25 (OD 32, ID 25)	
4	Захранващи/комуникационни проводници		
5	Засмукваща решетка		
6	Жалузи на изхода за въздух		
7	Допълнителен въздуховод	* Допълнителният въздуховод не е приложим за WindFree™ панела.	
8	Засмукване на свеж въздух	Ø10 [4], използвайте винт M4	

Бележка: За болт за окачване използвайте M8~M10. (Получен в локален обект)

AM090DN4DKG/EU, AM112DN4DKG/EU, AM022DN4FKG/EU, AM028DN4FKG/EU, AM036DN4FKG/EU, AM045DN4FKG/EU **Единици: mm [инчове]**

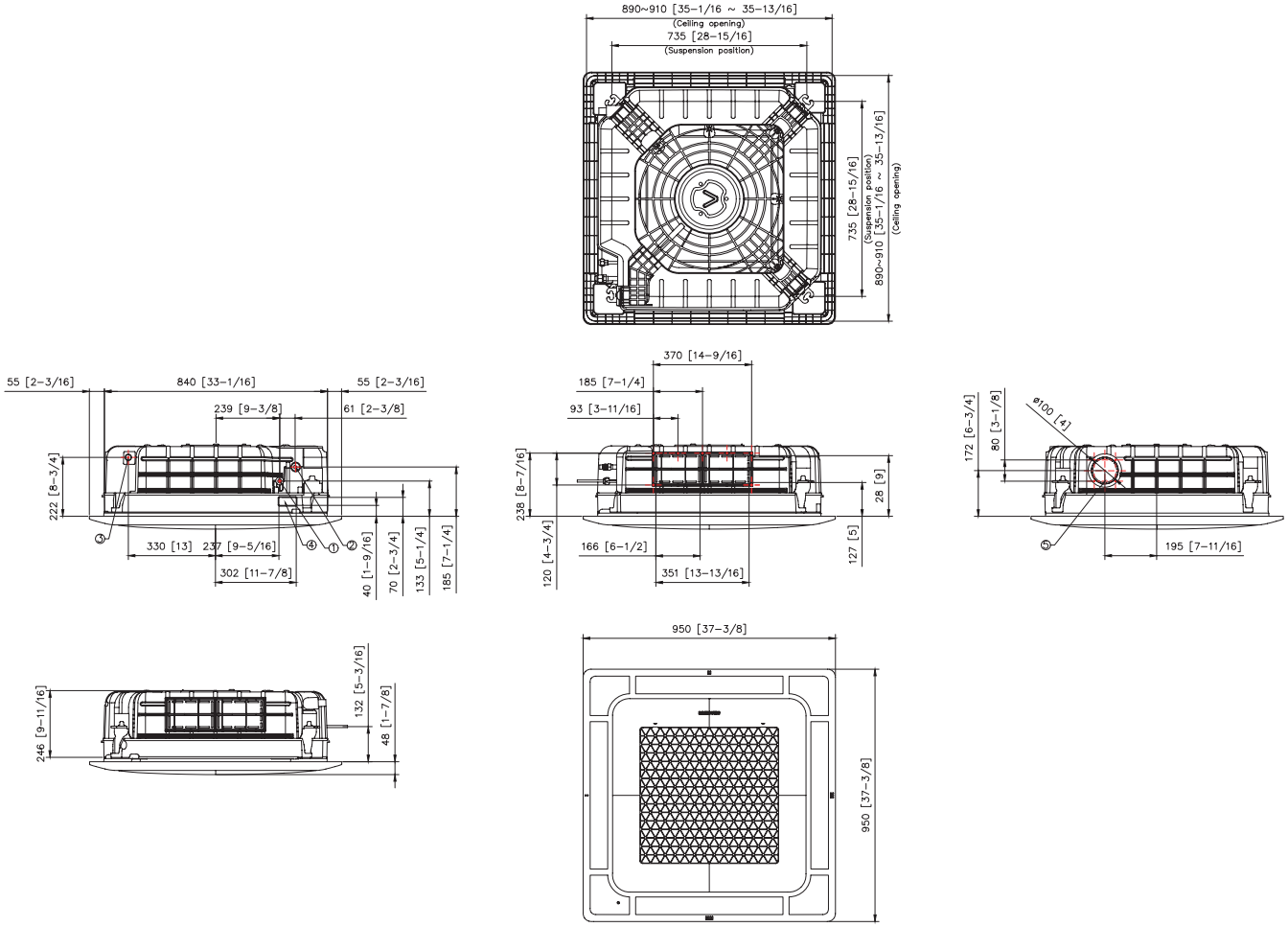

НОМЕР	Име	Описание	
		AM022DN4FKG/EU, AM028DN4FKG/EU AM036DN4FKG/EU, AM045DN4FKG/EU	**AM090DN4DKG/EU, AM112DN4DKG/EU**
1	Фреонова връзка течна фаза	Ø6,35 (1/4)	Ø9,52 (3/8)
2	Фреонова връзка газова фаза	Ø12,7 (1/2)	Ø15,88 (5/8)
3	Свързваща дренажна тръба	VP25 (OD 32, ID 25)	
4	Захранващи/комуникационни проводници		
5	Отвор за засмукване на свеж въздух	Ø10 [4], използвайте винт M4	

Бележка: За болт за окачване използвайте M8~M10. (Получен в локален обект)

Оразмерени чертежи 2/2

Универсална WindFree™ 4-пътна касета

AM128DN4DKG/EU, AM140DN4DKG/EU, AM056DN4FKG/EU, AM071DN4FKG/EU **Единици: mm [инчове]**

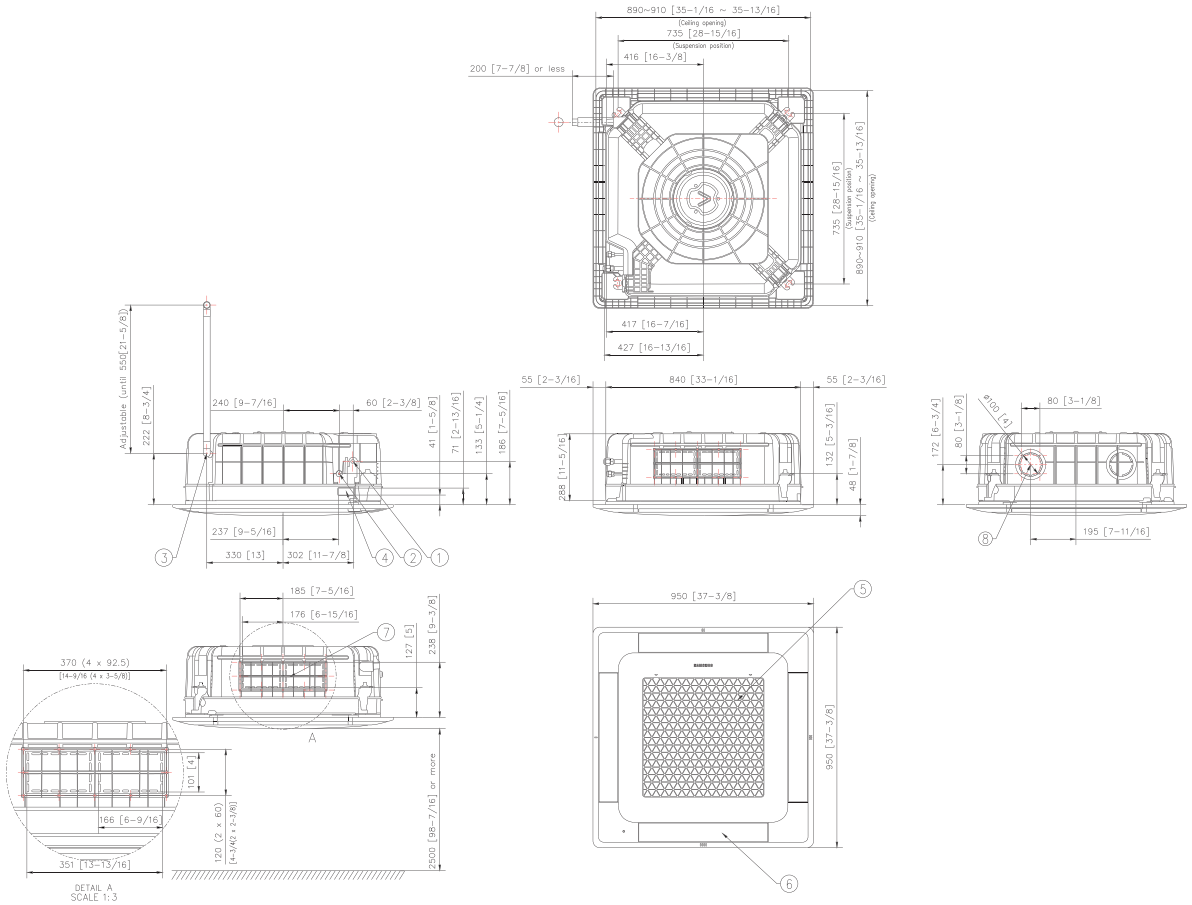

НОМЕР	Име	Описание	
		AM056DN4FKG/EU	**AM071DN4FKG/EU, AM128DN4DKG/EU AM140DN4DKG/EU**
1	Фреонова връзка газова фаза	Ø6,35[1/4]	Ø15,88 (5/8)
2	Фреонова връзка течна фаза	Ø12,7[1/2]	Ø9,52[3/8]
3	Свързваща дренажна тръба	VP25 (OD 32, ID 25)	
4	Захранващи/комуникационни проводници		
5	Засмукваща решетка		
6	Жалузи на изхода за въздух		
7	Допълнителен въздуховод	* Допълнителният въздуховод не е приложим за WindFree™ панела.	
8	Засмукване на свеж въздух	Ø10 [4], използвайте винт M4	

Бележка: За болт за окачване използвайте M8~M10. (Получен в локален обект)

Оразмерени чертежи 1/2

Универсална WindFree™ 1-пътна касета

AM017DN1DKG/EU, AM022DN1DKG/EU | **Единици: mm [инчове]**

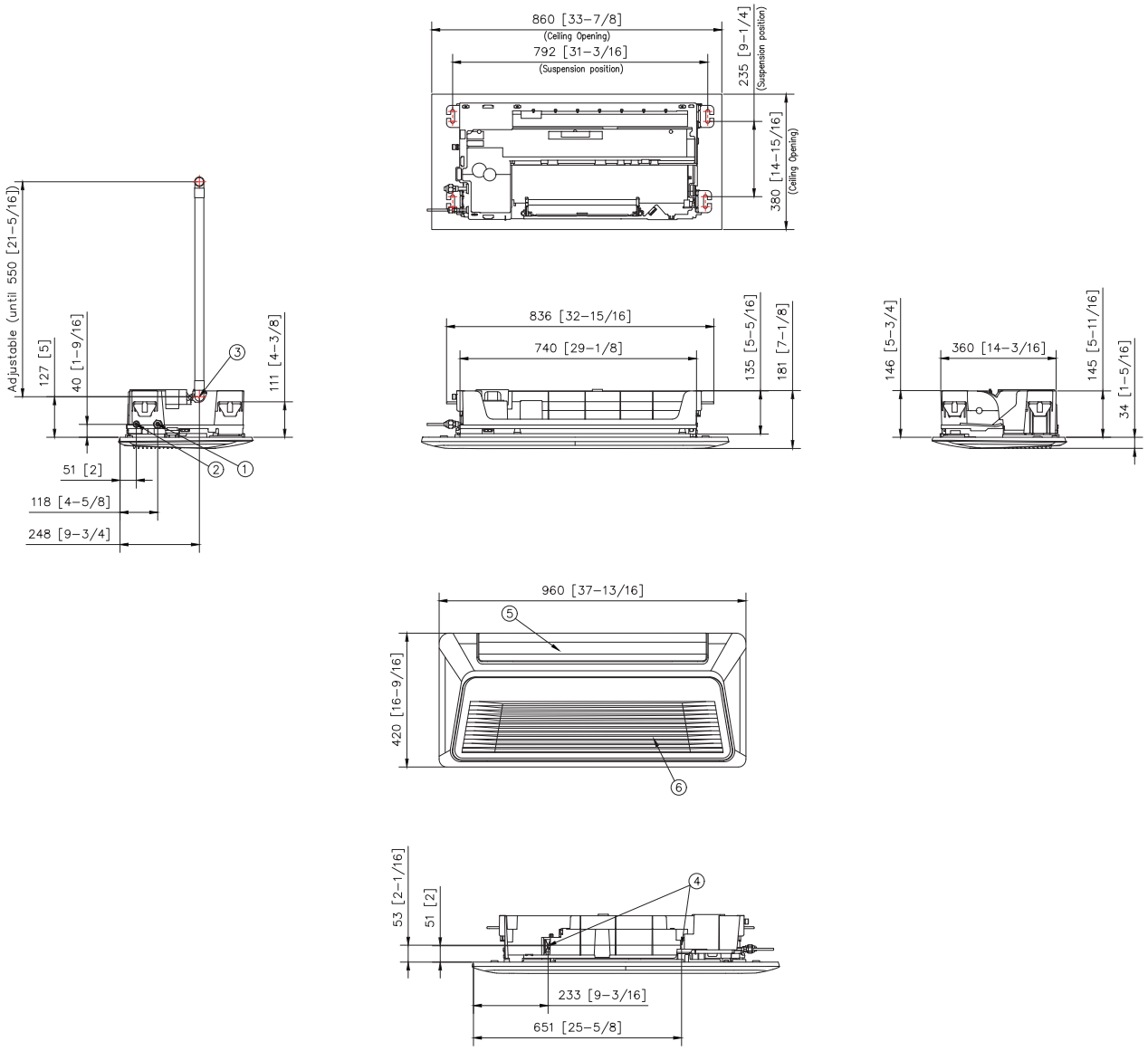

НОМЕР	Име	Описание
1	Фреонова връзка газова фаза	Ø12,7 (1/2")
2	Фреонова връзка течна фаза	Ø6,35 (1/4")
3	Свързваща дренажна тръба	VP25(OD32, ID25)
4	Захранващ/комуникационен проводник	-
5	Жалузи на изхода за въздух	-
6	Засмукваща решетка	-

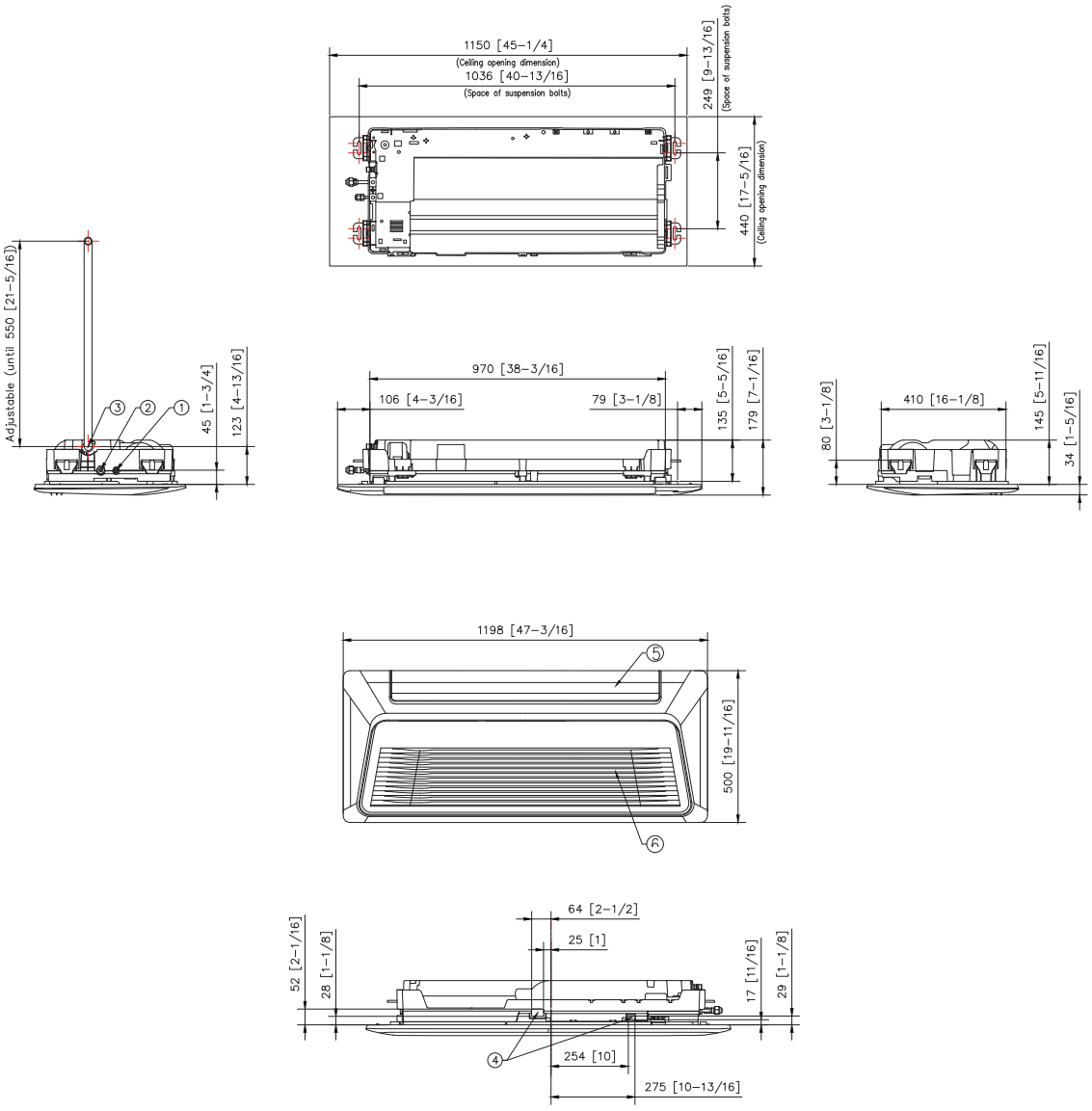

НОМЕР	Име	Описание
1	Фреонова връзка газова фаза	Ø12,7 (1/2")
2	Фреонова връзка течна фаза	Ø6,35 (1/4")
3	Свързваща дренажна тръба	VP25(OD32, ID25)
4	Захранващ/комуникационен проводник	-
5	Жалузи на изхода за въздух	-
6	Засмукваща решетка	-

Оразмерени чертежи 2/2

Универсална WindFree™ 1-пътна касета

AM056DN1DKG/EU, AM071DN1DKG/EU — **Единици: mm [инчове]**

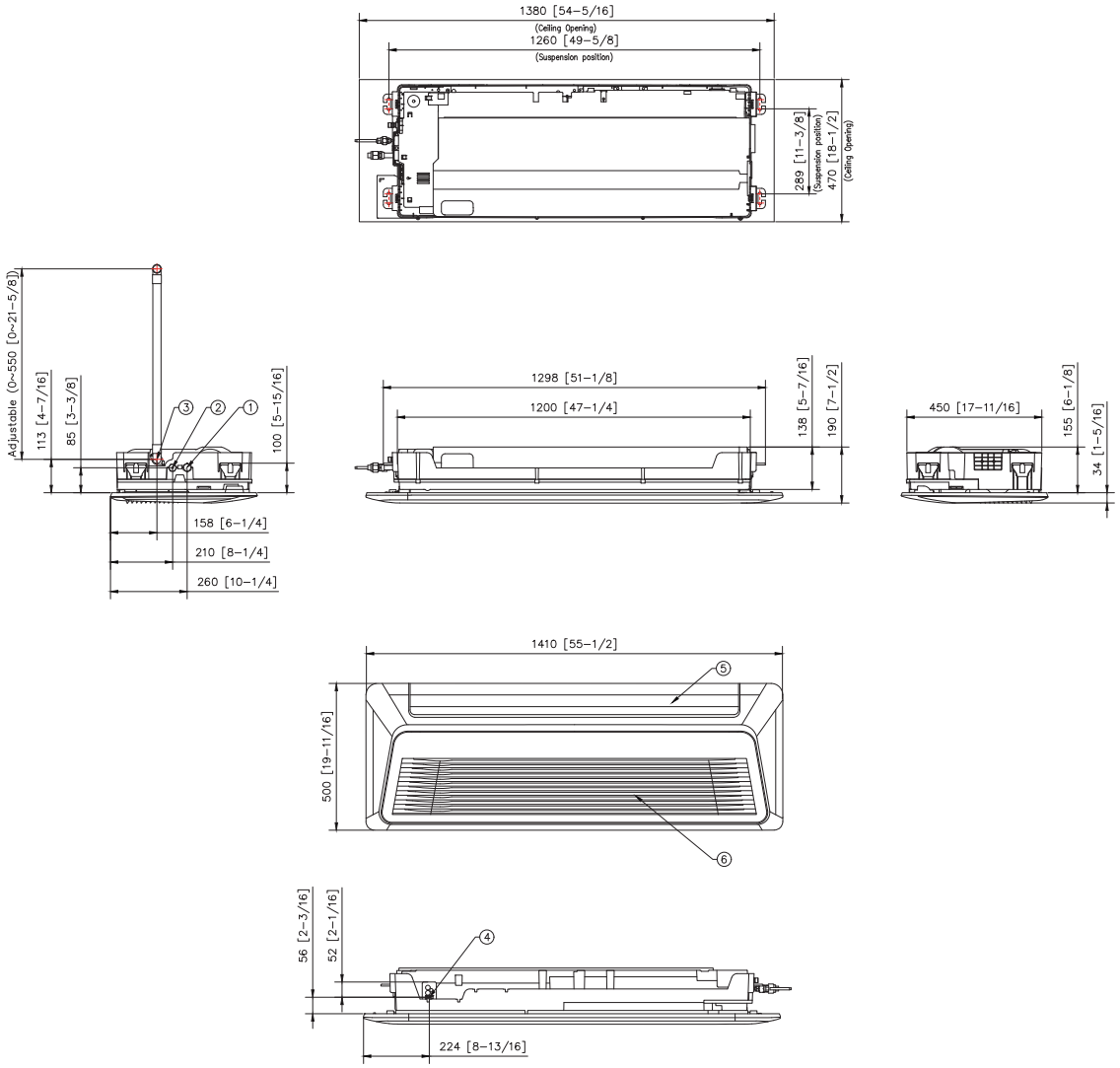

НОМЕР	Име	Описание	
		5,2 kW	**7,1 kW**
1	Фреонова връзка газова фаза	Ø12,70 (1/2")	Ø15,88 (5/8")
2	Фреонова връзка течна фаза	Ø6,35 (1/4")	Ø9,52 (3/8")
3	Свързваща дренажна тръба	VP25 (OD32, ID25)	
4	Захранващ/комуникационен проводник	-	
5	Жалузи на изхода за въздух	-	
6	Засмукваща решетка	-	

Оразмерени чертежи 1/2

Универсален нископрофилен канален климатик (с включена дренажна помпа)

AM017DNLDKG/EU, AM022DNLDKG/EU, AM028DNLDKG/EU, AM036DNLDKG/EU **Единици: mm [инчове]**

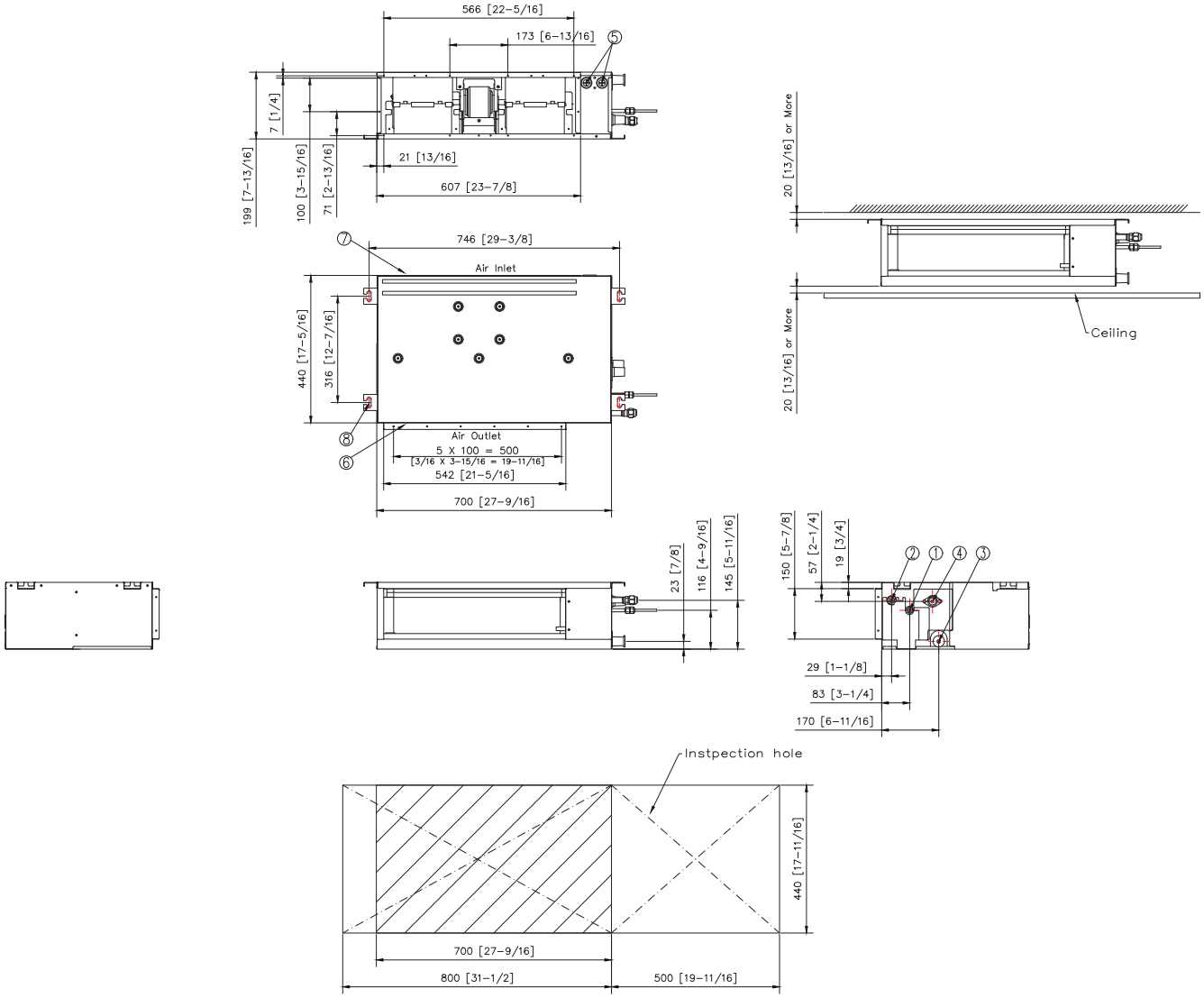

НОМЕР	Име	Описание
1	Фреонова връзка течна фаза	Ø6,35 (1/4)
2	Фреонова връзка газова фаза	Ø12,70 (1/2)
3	Връзка за дренажна тръба без дренажна помпа	VP25 (OD 32, ID 25)
4	Връзка за дренажна тръба с дренажна помпа	
5	Захранващи/комуникационни проводници	
6	Фланец на решетката за отвеждане на въздух	
7	Засмукваща страна	
8	Кука	Ø9,52 или M10

AM045DNLDKG/EU, AM056DNLDKG/EU **Единици: mm [инчове]**

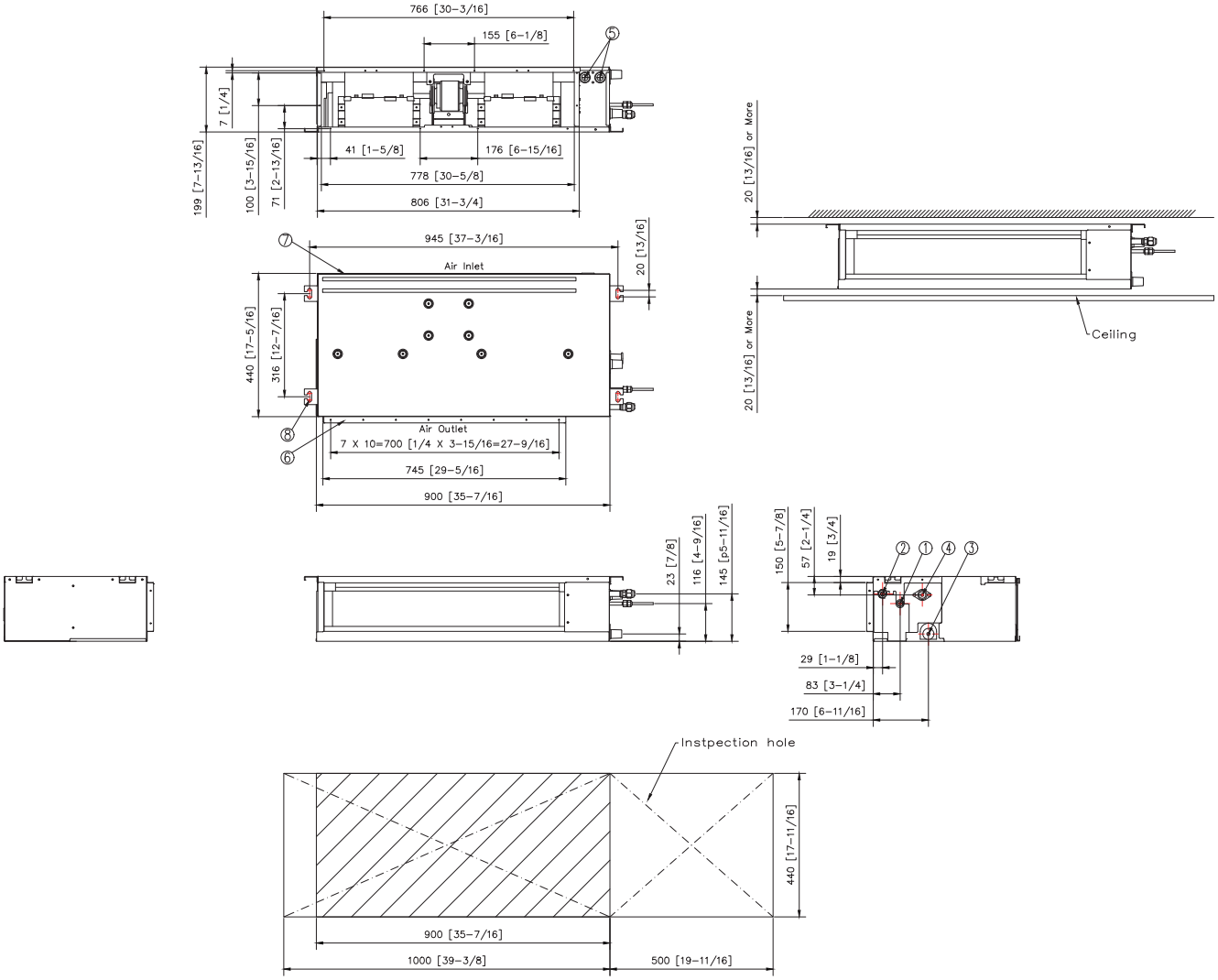

НОМЕР	Име	Описание
1	Фреонова връзка течна фаза	Ø6,35 (1/4)
2	Фреонова връзка газова фаза	Ø12,70 (1/2)
3	Връзка за дренажна тръба без дренажна помпа	VP25 (OD 32, ID 25)
4	Връзка за дренажна тръба с дренажна помпа	
5	Захранващи/комуникационни проводници	
6	Фланец на решетката за отвеждане на въздух	
7	Засмукваща страна	
8	Кука	Ø9,52 или M10

Оразмерени чертежи 2/2

Универсален нископрофилен канален климатик (с включена дренажна помпа)

AM071DNLDKG/EU | **Единици: mm [инчове]**

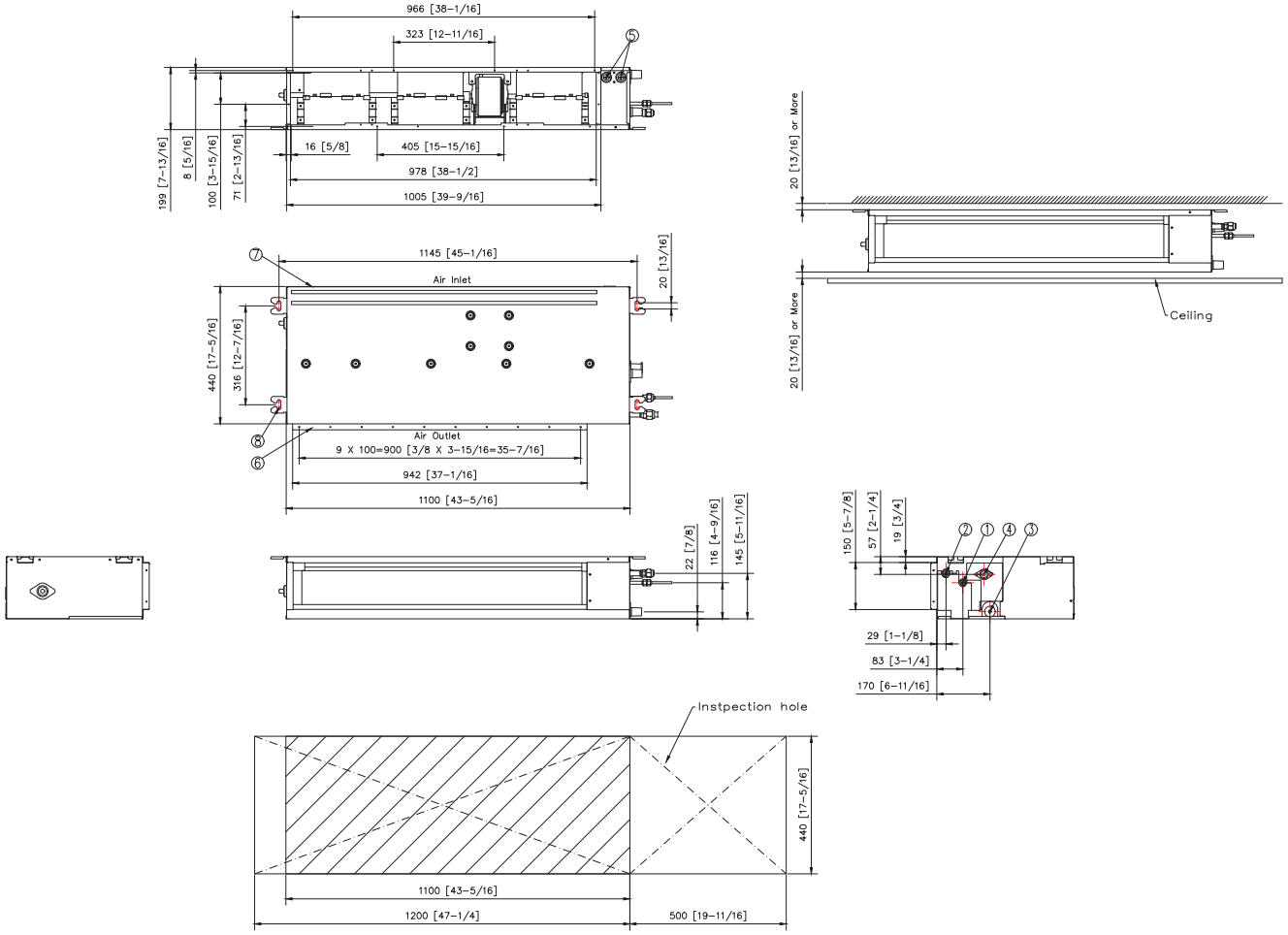

НОМЕР	Име	Описание
1	Фреонова връзка течна фаза	Ø9,52 (3/8)
2	Фреонова връзка газова фаза	Ø15,88 (5/8)
3	Връзка за дренажна тръба без дренажна помпа	VP25 (OD 32, ID 25)
4	Връзка за дренажна тръба с дренажна помпа	
5	Захранващи/комуникационни проводници	
6	Фланец на решетката за отвеждане на въздух	
7	Засмукваща страна	
8	Кука	Ø9,52 или M10


014
015

Оразмерени чертежи 1/2

Нископрофилен канален климатик (без дренажна помпа, R410A)

AM017/022/028/036ANLDKH/EU | **Единици: mm [инчове]**

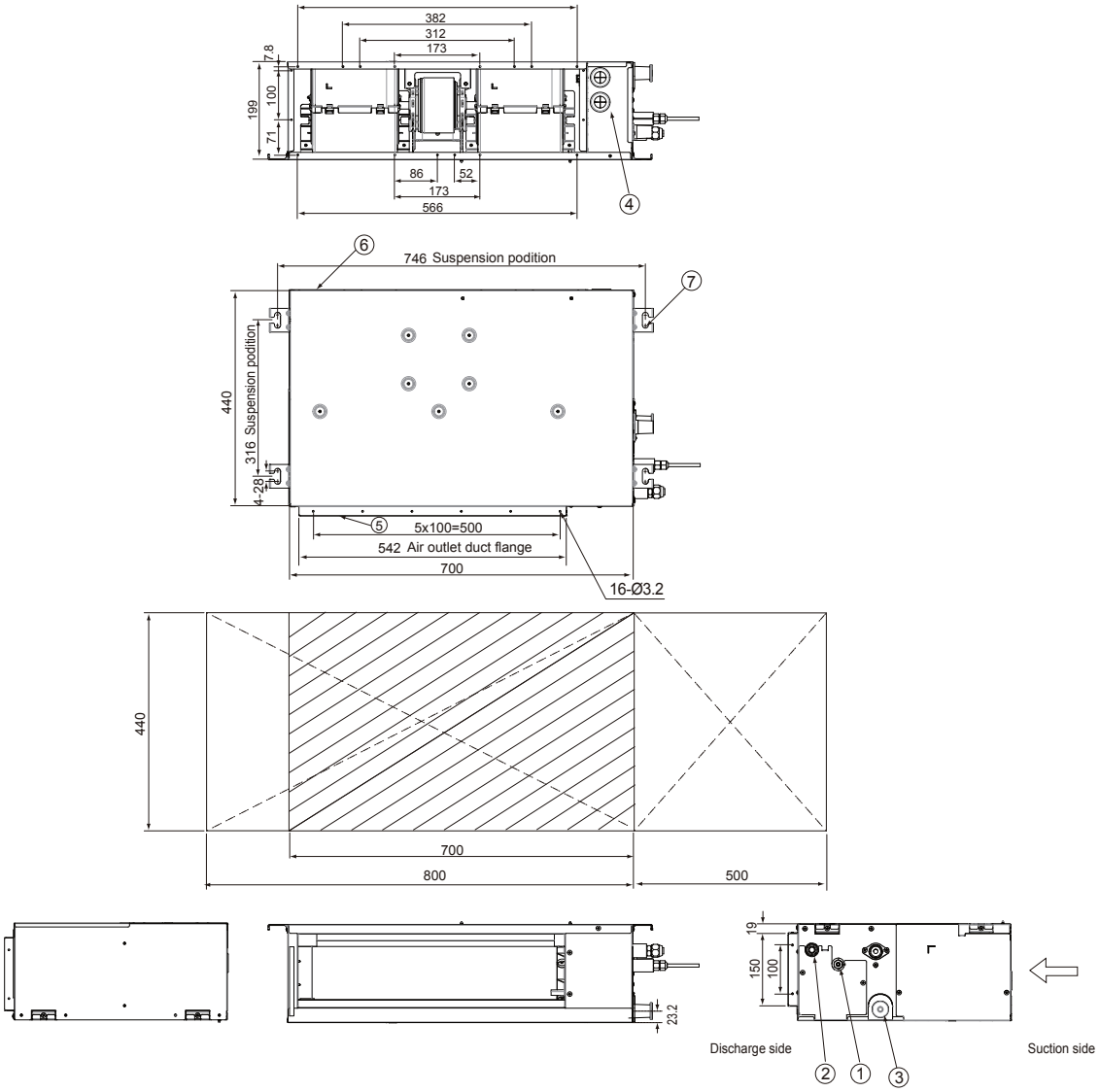

НОМЕР	Име	Описание
1	Тръба за течен хладилен агент	Ø6,35 [1/4"]
2	Тръба за хладилен агент газова фаза	Ø12,70 [1/2"]
3	Връзка за дренажна тръба без дренажна помпа	VP25 (OD 32, ID 25)
4	Захранване/комуникационна връзка	-
5	Фланец на решетката за отвеждане на въздух	-
6	Засмукваща страна	-
7	Кука	Ø9,52 или M10

AM045/056ANLDKH/EU **Единици: mm [инчове]**

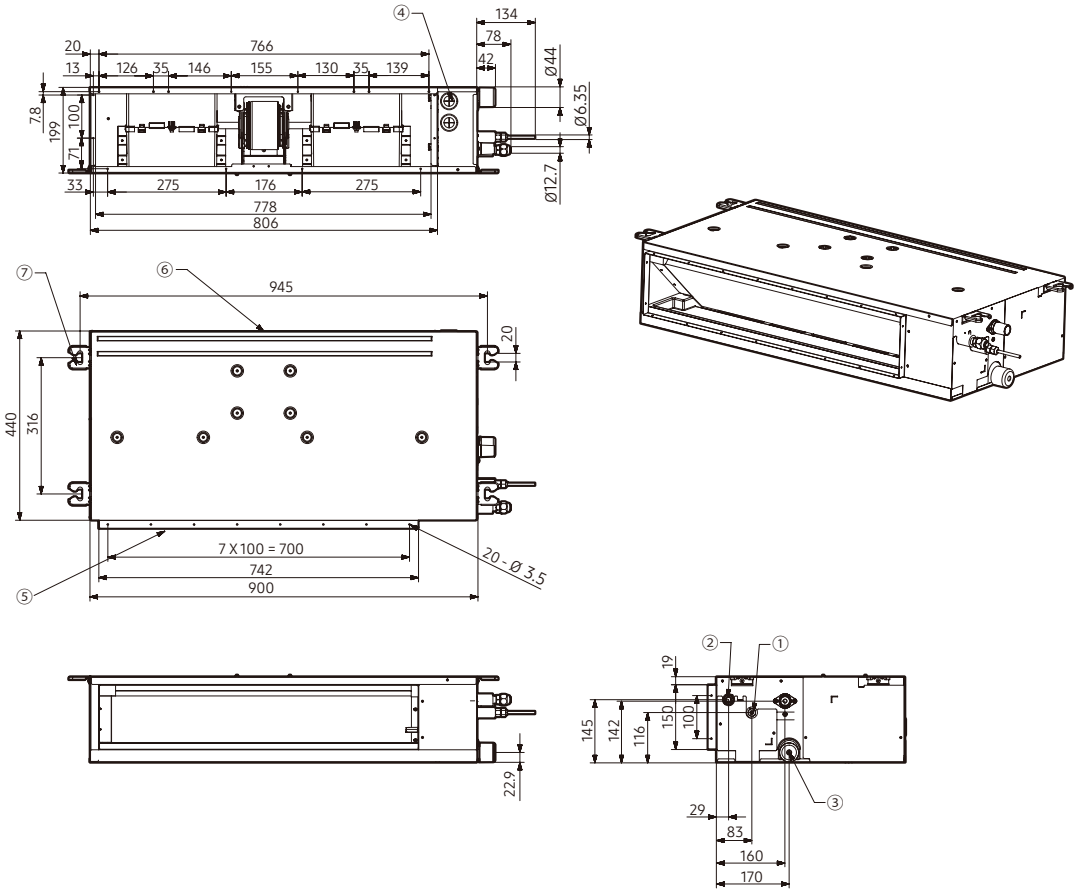

НОМЕР	Име	Описание
1	Тръба за течен хладилен агент	Ø6,35 [1/4"] връзка тип Flare
2	Тръба за хладилен агент газова фаза	Ø12,70 [1/2"] връзка тип Flare
3	Кондензна дренажна тръба (опция)	VP25 (OD 32, ID 25)
4	Проводници за Захранване и комуникация	-
5	Фланец за подавания въздух	-
6	Фланец за връщания въздух	-
7	Кука	-

Оразмерени чертежи 2/2

Нископрофилен канален климатик (без дренажна помпа, R410A)

AM071ANLDKH/EU | **Единици: mm [инчове]**

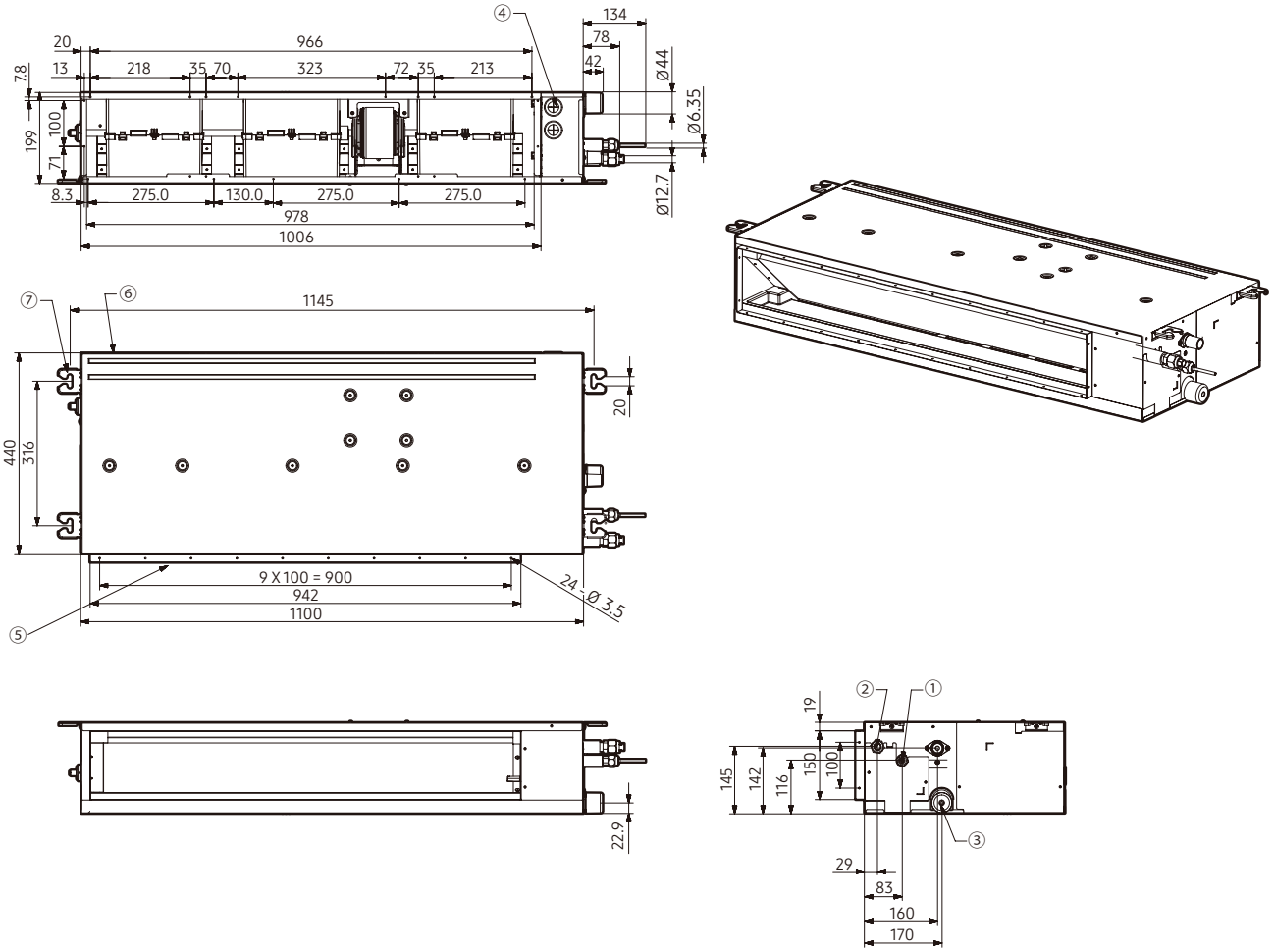

НОМЕР	Име	Описание
1	Тръба за течен хладилен агент	Ø9,52 [3/8"] връзка тип Flare
2	Тръба за хладилен агент газова фаза	Ø15,88 [5/8"] връзка тип Flare
3	Кондензна дренажна тръба (опция)	VP25 (OD 32, ID 25)
4	Проводници за Захранване и комуникация	-
5	Фланец за подавания въздух	-
6	Фланец за връщания въздух	-
7	Кука	-

AM090ANLDKH/EU **Единици: mm [инчове]**

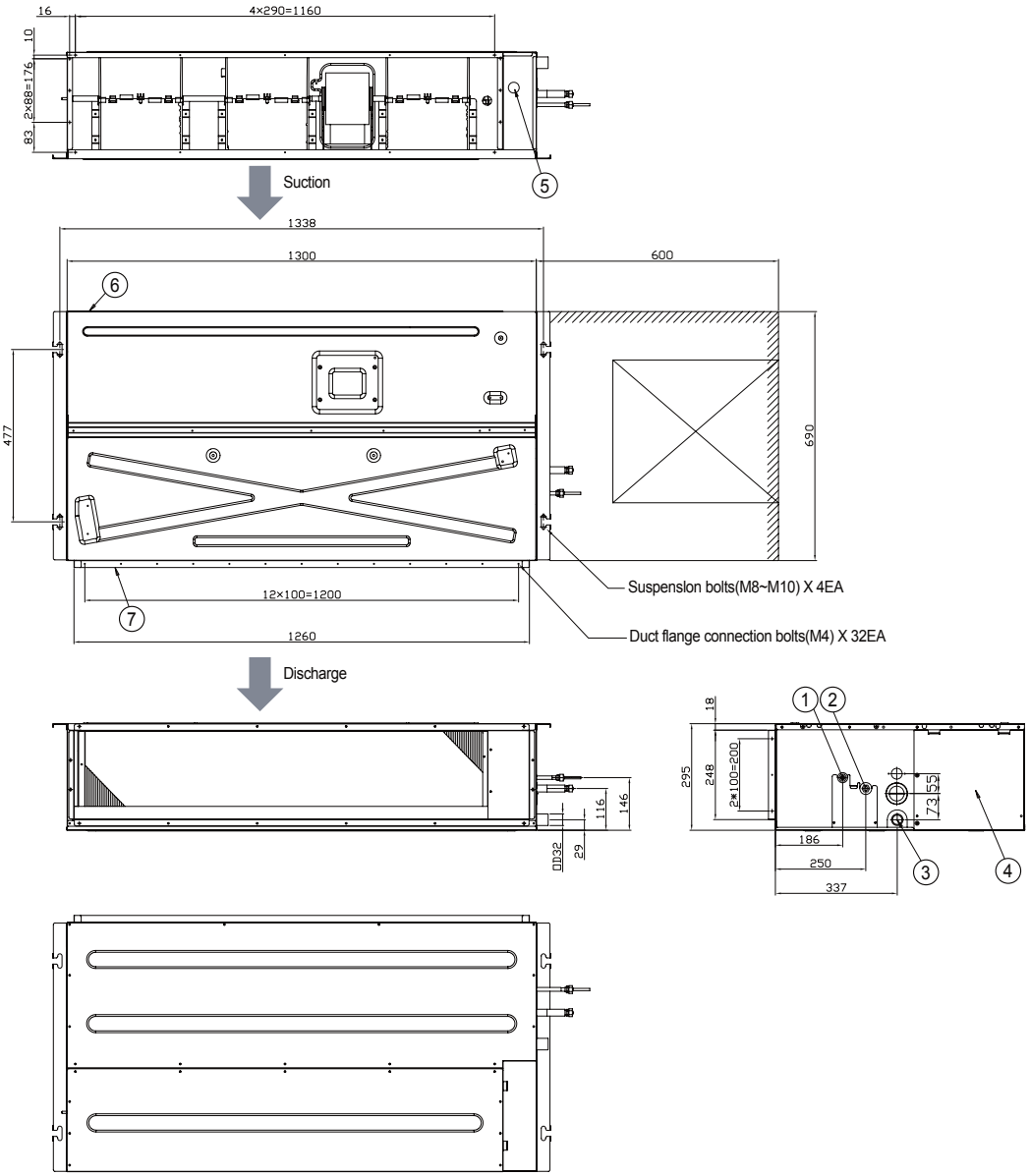

НОМЕР	Име	Описание
1	Тръба за течен хладилен агент	Ø9,52 [3/8"] връзка тип Flare
2	Тръба за хладилен агент газова фаза	Ø15,88 [5/8"] връзка тип Flare
3	Връзка за дренажна тръба без дренажна помпа	VP25 (OD 32, ID 25)
4	Блок за управление	-
5	Захранващ и комуникационен проводник	-
6	Засмукваща страна	-
7	Фланец на изходящия въздуховод	-

Оразмерени чертежи 1/2

Универсален канален климатик със среден напор (с включена дренажна помпа)

AM022DNMDKG/EU, AM028DNMDKG/EU, AM036DNMDKG/EU, AM045DNMDKG/EU, AM056DNMDKG/EU, AM071DNMDKG/EU **Единици: mm [инчове]**

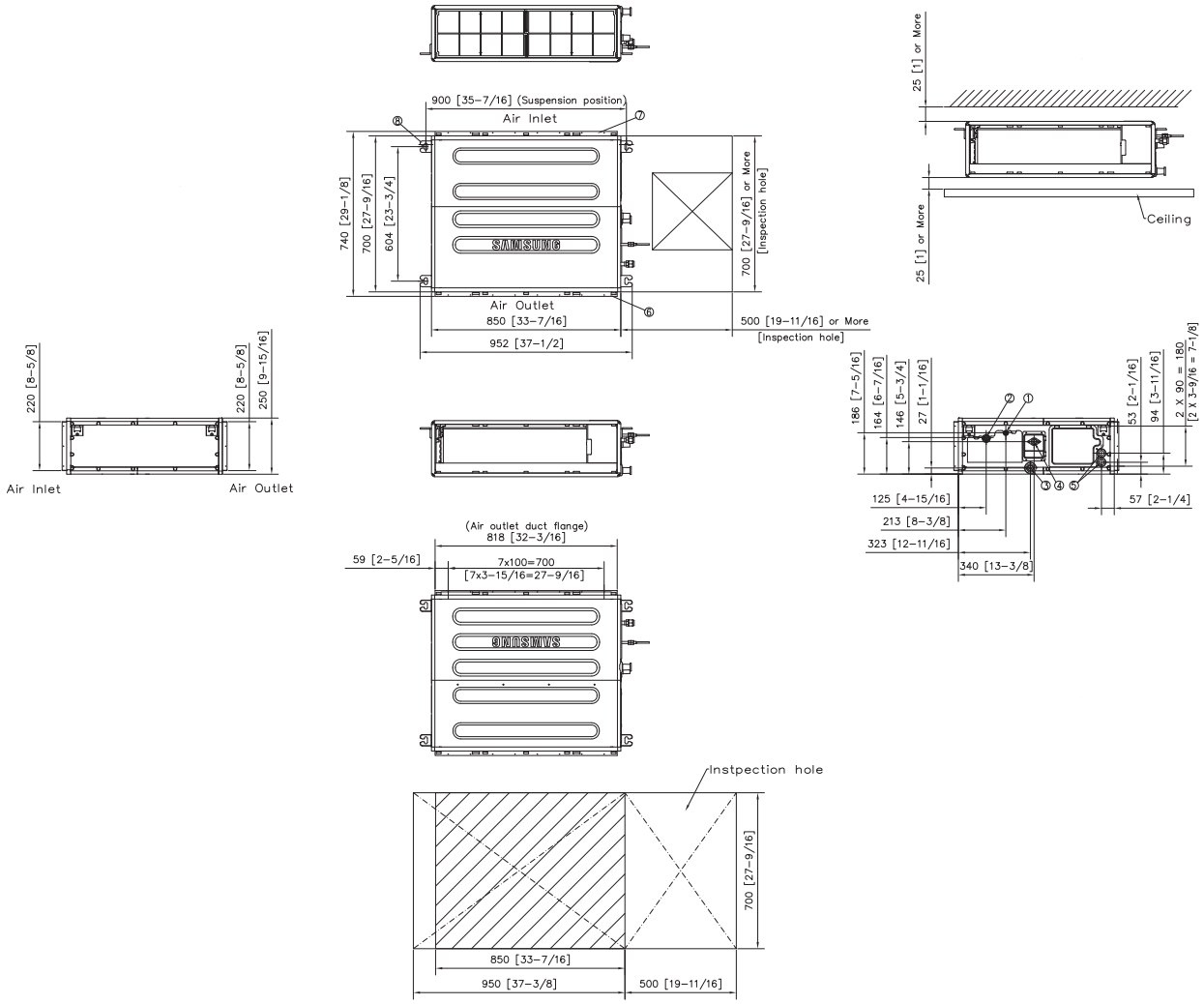

НОМЕР	Име	Описание	
		AM022DNMDKG/EU, AM028DNMDKG/EU, AM036DNMDKG/EU AM045DNMDKG/EU, AM056DNMDKG/EU	**AM071DNMDKG/EU**
1	Фреонова връзка газова фаза	Ø12,70 (1/2")	Ø15,88 (5/8")
2	Фреонова връзка течна фаза	Ø6,35 (1/4")	Ø9,52 (3/8")
3	Връзка за дренажна тръба (без дренажна помпа)	VP25 (OD32, ID25)	
4	Връзка за дренажна тръба (с дренажна помпа)	-	
5	Проводници за захранване и комуникация	-	
6	Фланец на решетката за отвеждане на въздух	-	
7	Засмукваща страна	-	
8	Кука	Ø9,52 или M10	

AM090DNMDKG/EU, AM022DNMFKG/EU, AM028DNMFKG/EU, AM036DNMFKG/EU, AM045DNMFKG/EU **Единици: mm [инчове]**

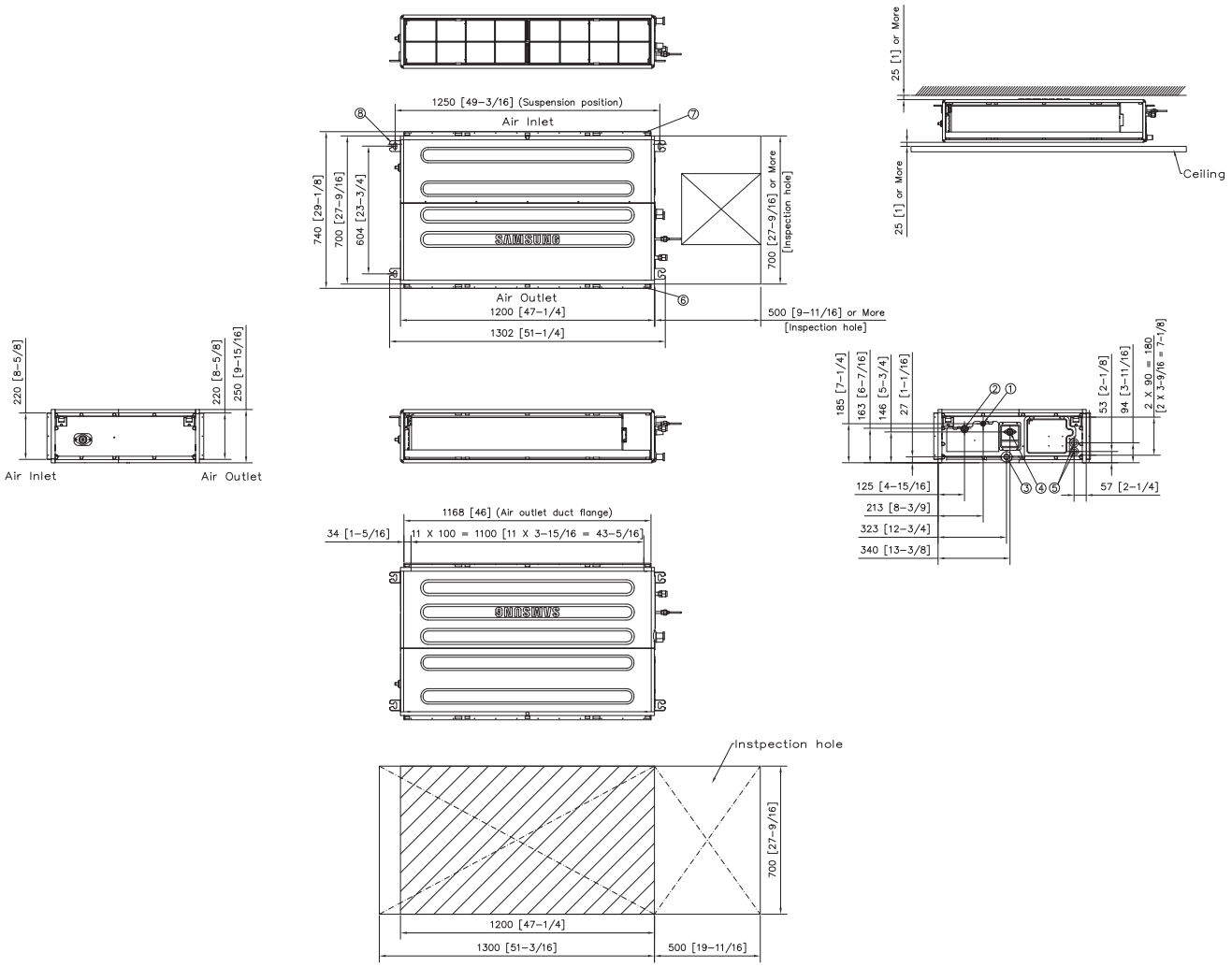

НОМЕР	Име	Описание	
		AM022DNMFKG/EU, AM028DNMFKG/EU, AM036DNMFKG/EU AM045DNMFKG/EU	**AM090DNHDKG/EU**
1	Фреонова връзка газова фаза	Ø12,70 (1/2")	Ø15,88 (5/8")
2	Фреонова връзка течна фаза	Ø6,35 (1/4")	Ø9,52 (3/8")
3	Връзка за дренажна тръба (без дренажна помпа)	VP25 (OD32, ID25)	
4	Връзка за дренажна тръба (с дренажна помпа)	-	
5	Проводници за захранване и комуникация	-	
6	Фланец на решетката за отвеждане на въздух	-	
7	Засмукваща страна	-	
8	Кука	Ø9,52 или M10	

Оразмерени чертежи 2/2

Универсален канален климатик със среден напор (с включена дренажна помпа)

AM112DNMDKG/EU, AM128DNMDKG/EU, AM140DNMDKG/EU, AM160DNMDKG/EU, AM056DNMFKG/EU, AM071DNMFKG/EU **Единици: mm [инчове]**

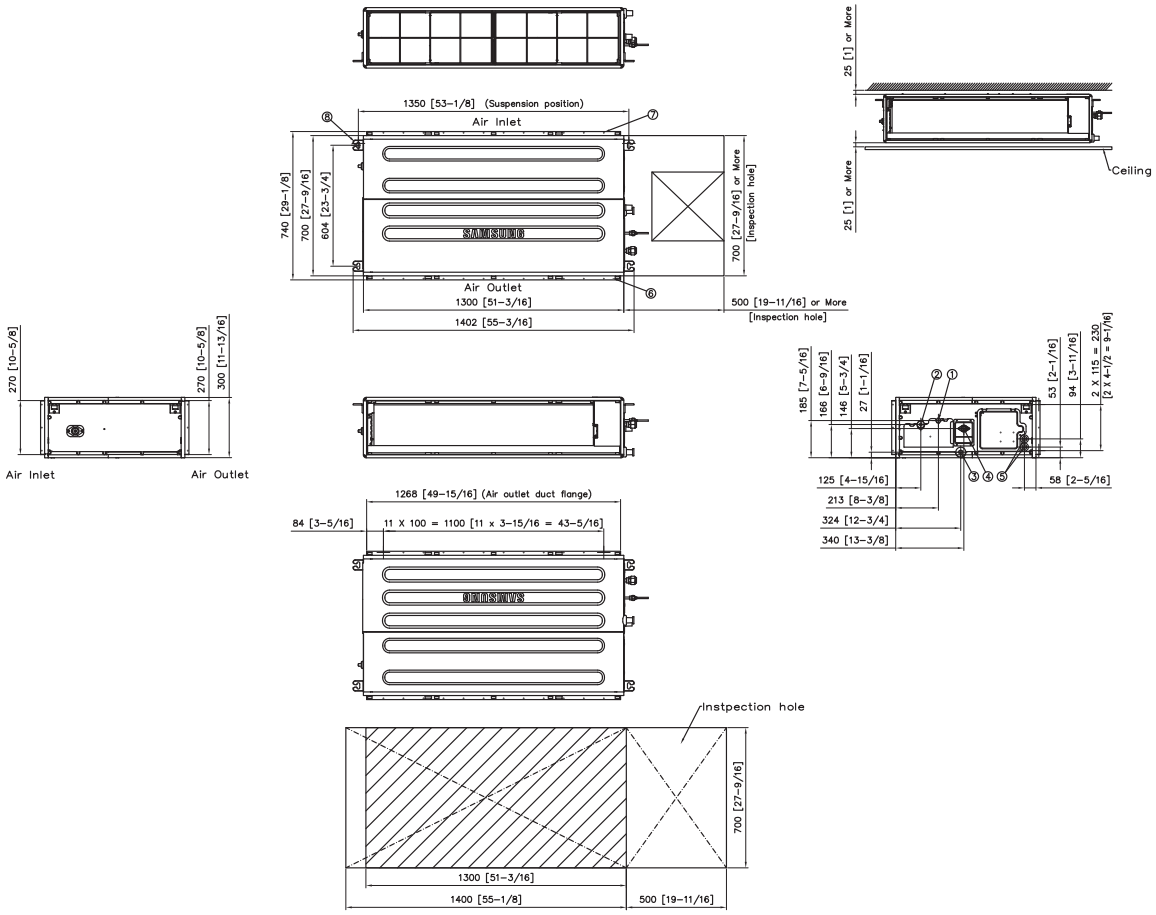

НОМЕР	Име	Описание	
		AM056DNMFKG/EU	**AM112DNMDKG/EU, AM128DNMDKG/EU, AM140DNMDKG/EU AM160DNMDKG/EU, AM071DNMFKG/EU**
1	Фреонова връзка газова фаза	Ø12,70 (1/2")	Ø15,88 (5/8")
2	Фреонова връзка течна фаза	Ø6,35 (1/4")	Ø9,52 (3/8")
3	Връзка за дренажна тръба (без дренажна помпа)	VP25 (OD32, ID25)	
4	Връзка за дренажна тръба (с дренажна помпа)	-	
5	Проводници за захранване и комуникация	-	
6	Фланец на решетката за отвеждане на въздух	-	
7	Засмукваща страна	-	
8	Кука	Ø9,52 или M10	

Оразмерени чертежи

Универсален канален климатик с висок напор

AM090DNHDKG/EU | **Единици: mm [инчове]**

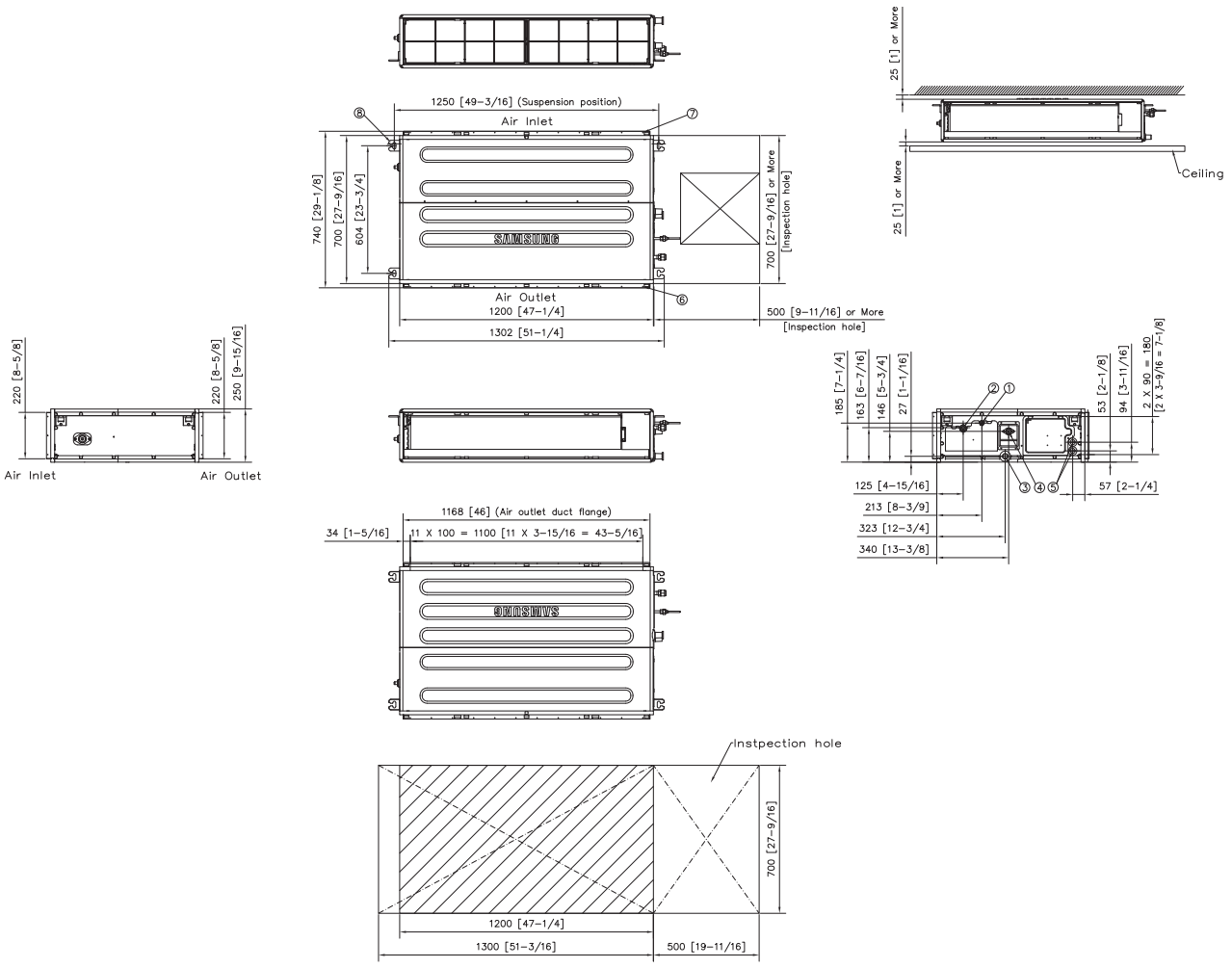

НОМЕР	Име	Описание
1	Фреонова връзка течна фаза	Ø9,52 (3/8)
2	Фреонова връзка газова фаза	Ø15,88 (5/8)
3	Връзка за дренажна тръба (без дренажна помпа)	VP25 (OD 32, ID 25)
4	Връзка за дренажна тръба (с дренажна помпа)	-
5	Проводници за захранване и комуникация	-
6	Фланец на решетката за отвеждане на въздух	-
7	Фланец за засмукване на въздух	-
8	Кука	Използвайте болт M8 ~ M10 (4ea)

AM112DNHDKG/EU, AM128DNHDKG/EU, AM140DNHDKG/EU **Единици: mm [инчове]**

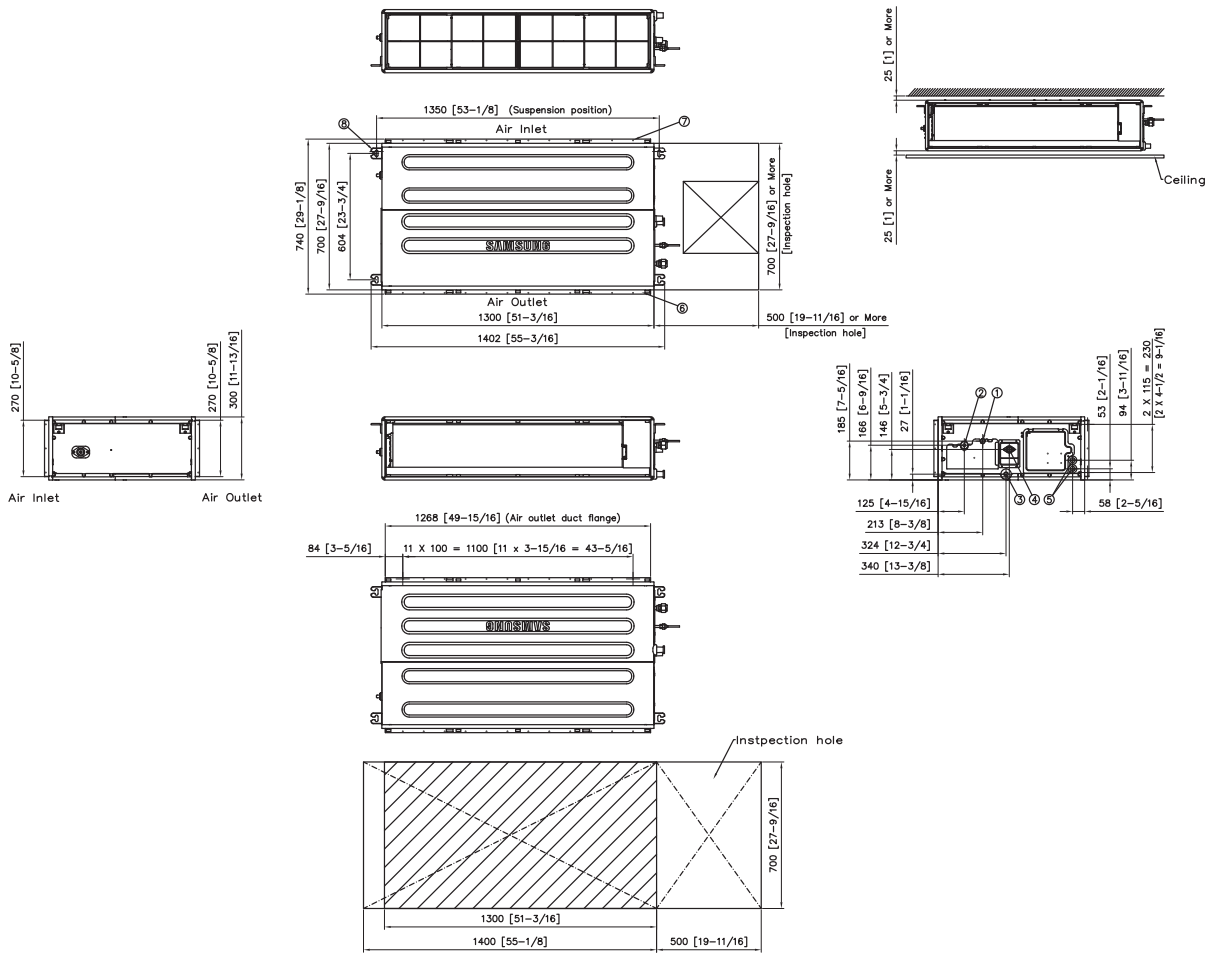

НОМЕР	Име	Описание
1	Фреонова връзка течна фаза	Ø9,52 (3/8)
2	Фреонова връзка газова фаза	Ø15,88 (5/8)
3	Връзка за дренажна тръба (без дренажна помпа)	VP25 (OD 32, ID 25)
4	Връзка за дренажна тръба (с дренажна помпа)	-
5	Проводници за захранване и комуникация	-
6	Фланец на решетката за отвеждане на въздух	-
7	Фланец за засмукване на въздух	-
8	Кука	Използвайте болт M8 ~ M10 (4ea)

Оразмерени чертежи

Канален климатик със висок напор (R410A)

AM180J/224JNHFKH/EU | **Единици: mm [инчове]**

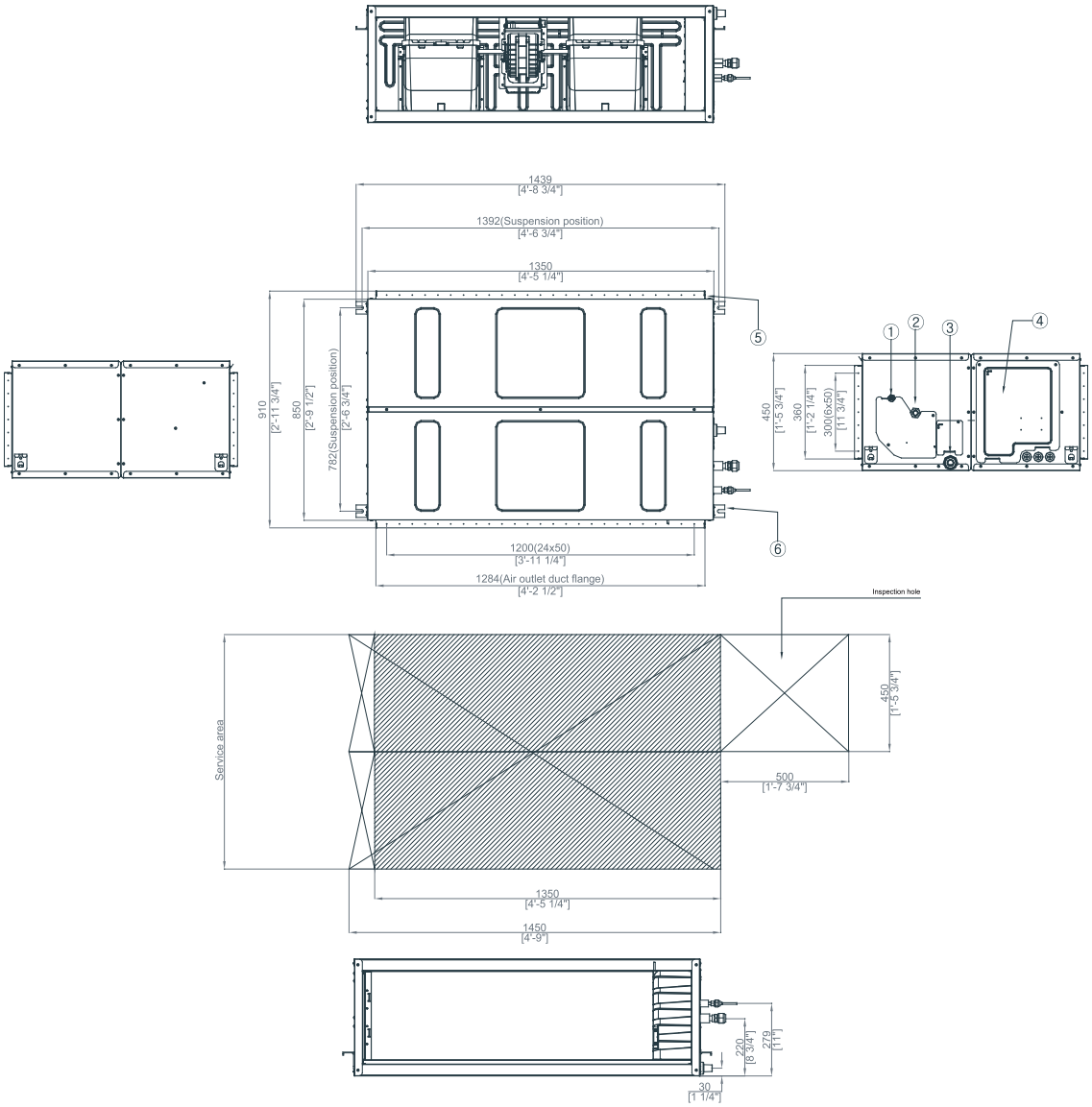

НОМЕР	Име
1	Фреонова връзка течна фаза
2	Фреонова връзка газова фаза
3	Свързваща дренажна тръба
4	Връзка за електрозахранване
5	Фланец за отвеждане на въздух
6	Кука

AM220/280FNHDEH*** **Единици: mm [инчове]**

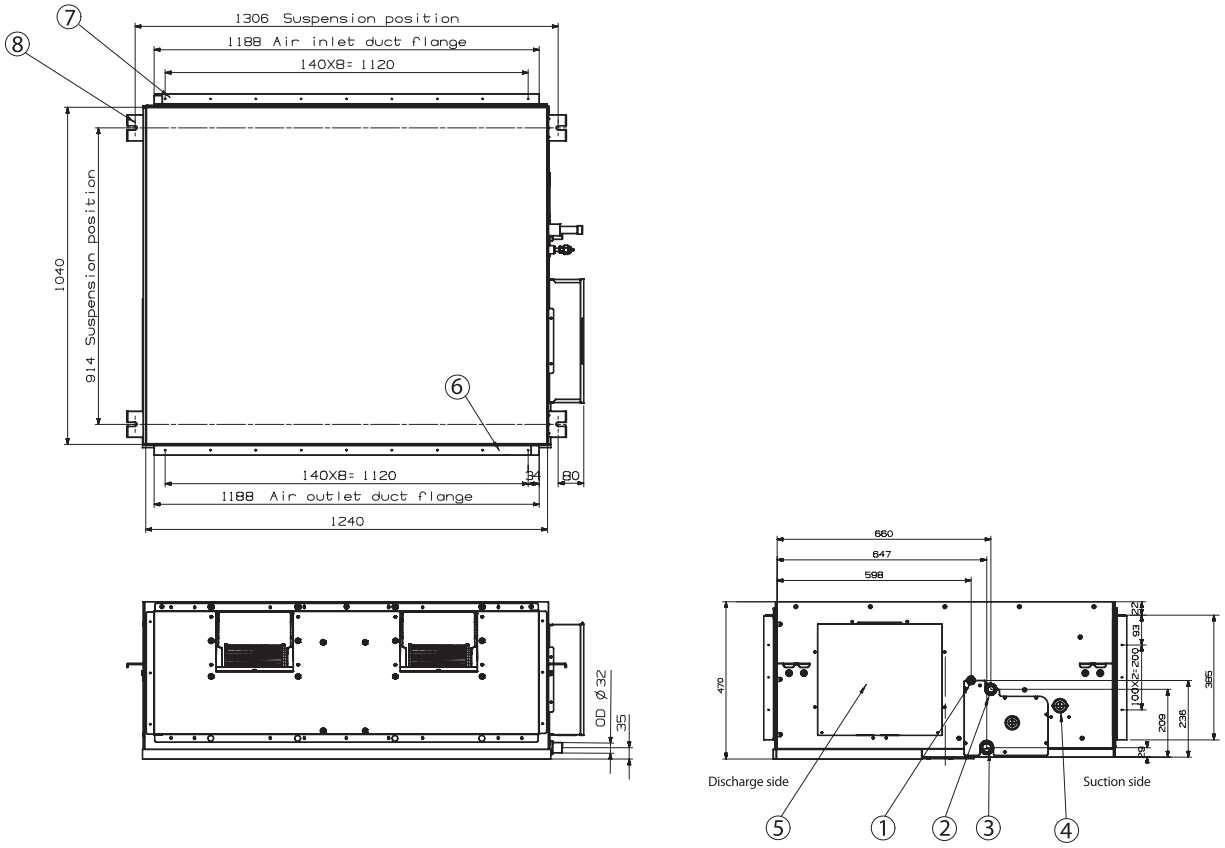

НОМЕР	Име	Описание
1	Фреонова връзка течна фаза	Ø9,52 (3/8)
2	Фреонова връзка газова фаза	AM220***: Ø19,05 (3/4), AM280***: Ø22,22 (7/8)
3	Свързваща дренажна тръба	VP25 (OD 32, ID 25)
4	Връзка за електрозахранване	VP25 (OD 32, ID 25)
5	Фланец за отвеждане на въздух	
6	Кука	
7	Фланец за засмукване	
8	Кука	3/8 или M10

Оразмерени чертежи 1/2

Конзола (R410A)

AM022KNJDEH/EU, AM028/036FNJDEH/EU | **Единици: mm [инчове]**

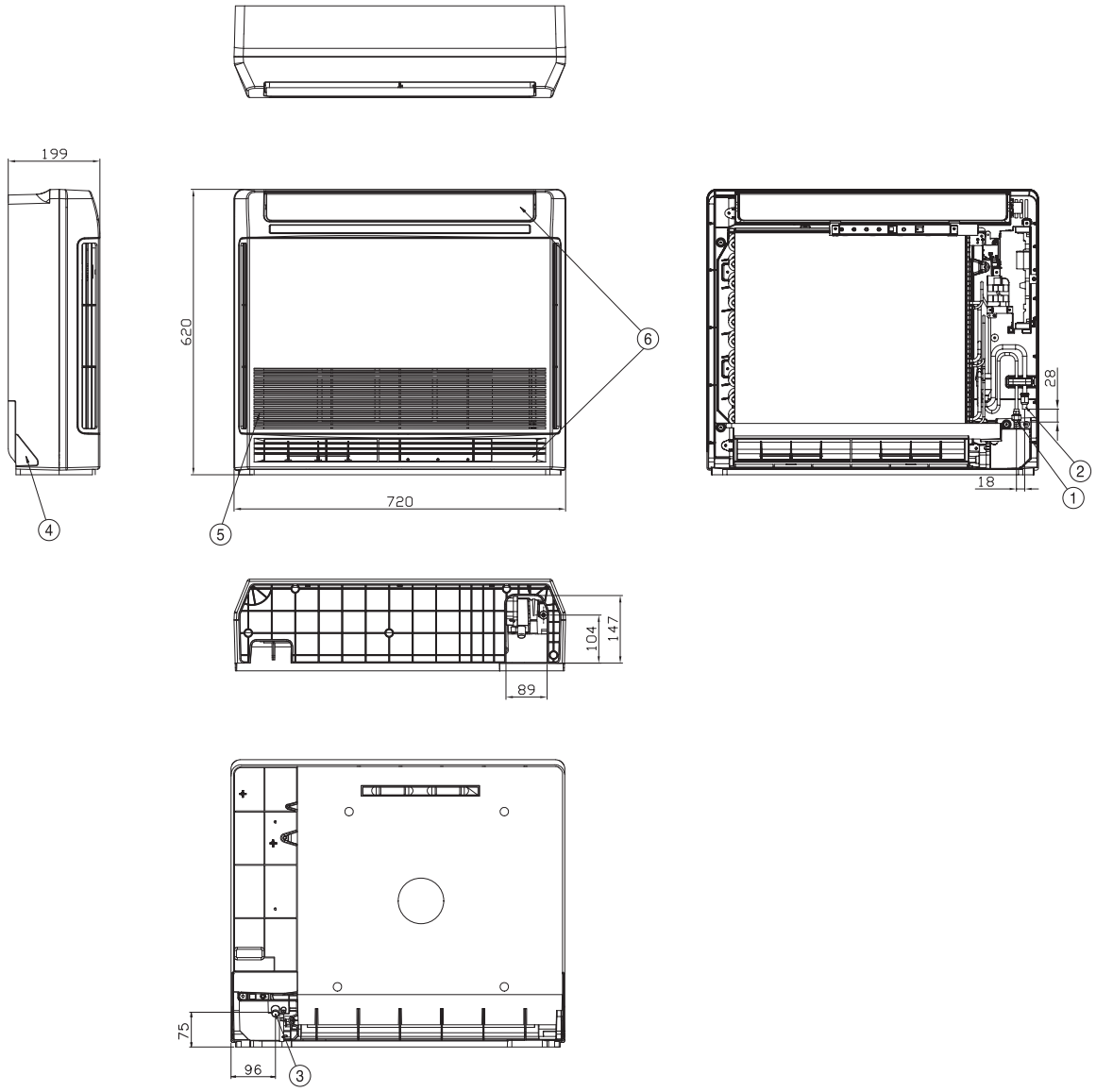

НОМЕР	Име	Описание
1	Фреонова връзка течна фаза	Ø6,35 Flare
2	Фреонова връзка газова фаза	Ø12,70 Flare
3	Свързваща дренажна тръба	ID 18 маркуч
4	Захранващи/комуникационни проводници	
5	Засмукваща решетка	
6	Нагнетателна решетка	


follow

Оразмерени чертежи 2/2

Конзола (R410A)

AM045KNJDEH/EU, AM056FNJDEH/EU | **Единици: mm [инчове]**

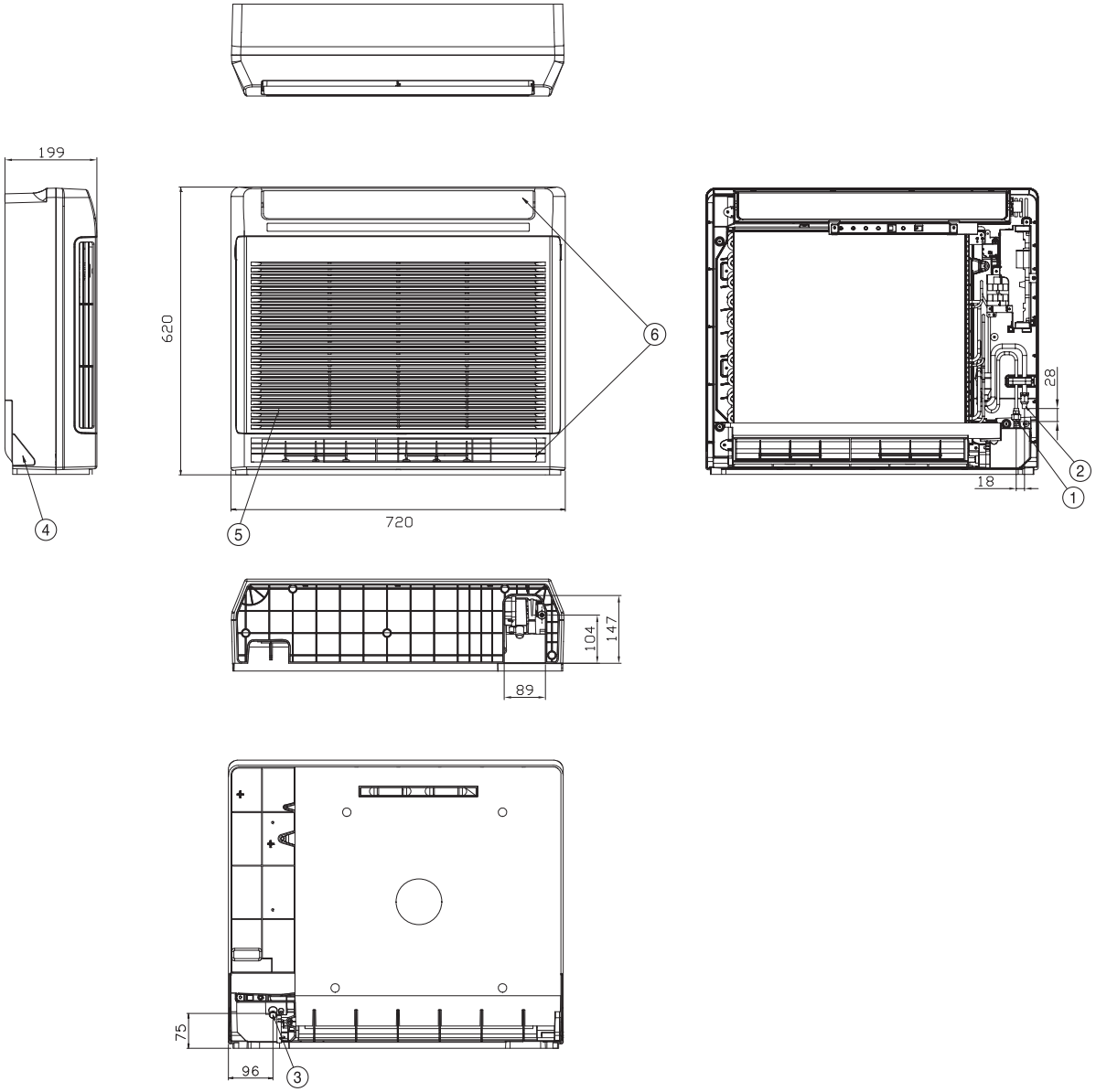

НОМЕР	Име	Описание
1	Фреонова връзка течна фаза	Ø6,35 Flare
2	Фреонова връзка газова фаза	Ø12,70 Flare
3	Свързваща дренажна тръба	ID 18 маркуч
4	Захранващи/комуникационни проводници	
5	Засмукваща решетка	
6	Нагнетателна решетка	

Оразмерени чертежи

Универсален подов/таванен

AM056DNCDKG/EU | **Единици: mm [инчове]**

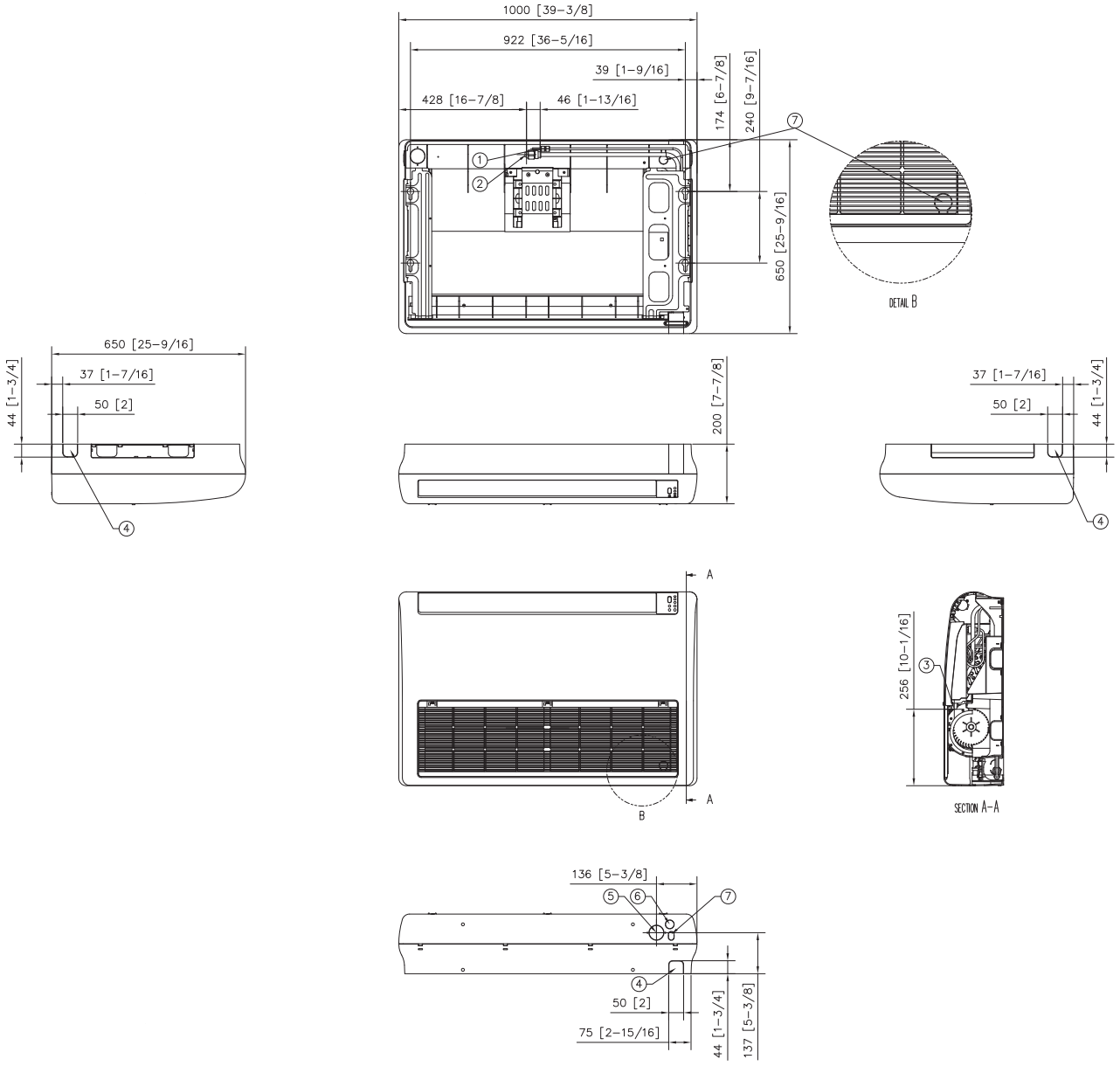

НОМЕР	Име	Описание
1	Тръба за хладилен агент газова фаза	Ø12,7 (1/2)
2	Тръба за течен хладилен агент	Ø6,35 (1/4)
3	Кондензна дренажна тръба	ID18mm [11/16"] маркуч
4	Отвор за тръбни връзки	
5	Отвор за засмукване на въздух	Ø50 [2]
6	Отвор за дренажен маркуч	
7	Отвор за кабелни връзки	

Оразмерени чертежи

Универсален таванен монтаж с големи мощности

AM071DNCDKG/EU, AM112DNCDKG/EU **Единици: mm [инчове]**

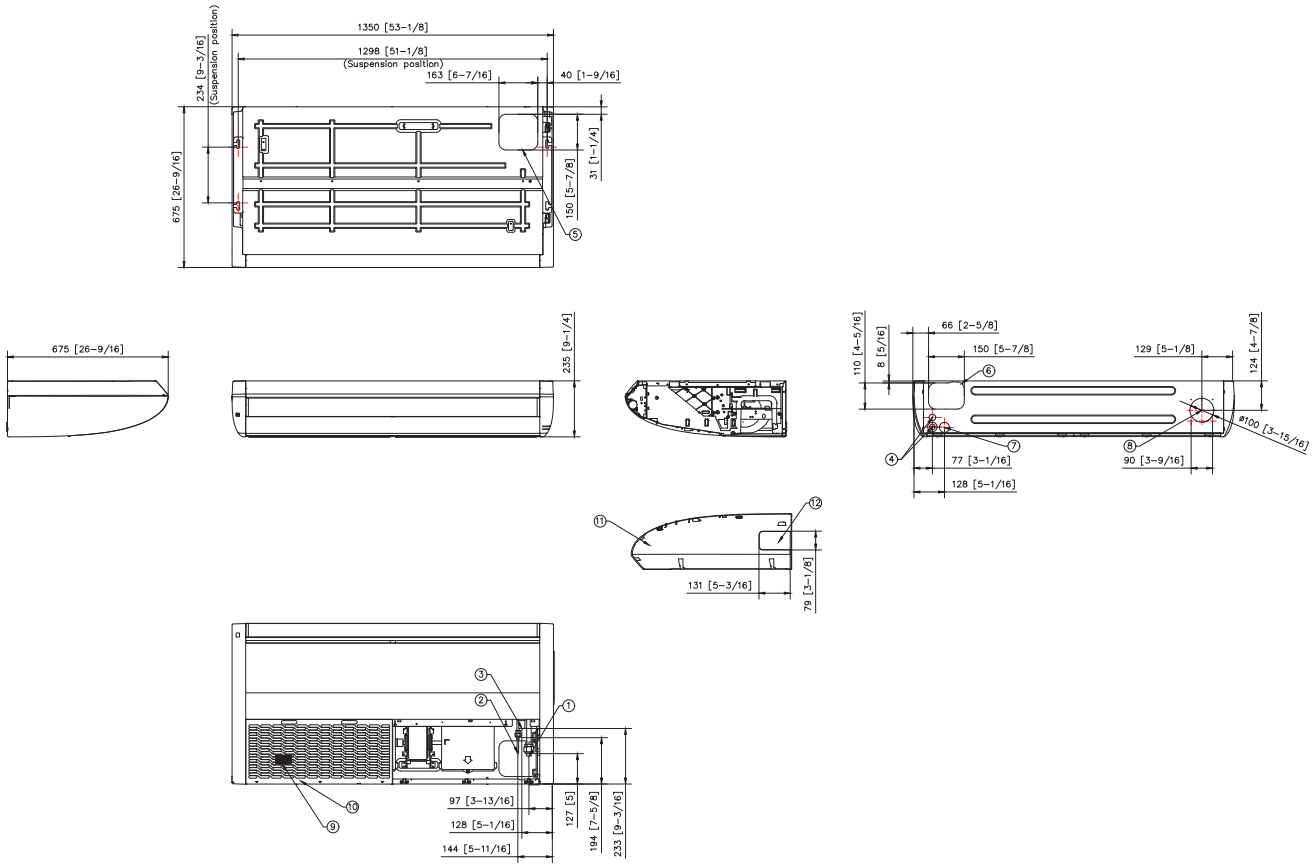

НОМЕР	Име	Описание
1	Тръба за хладилен агент газова фаза	Ø15,88 (5/8)
2	Тръба за течен хладилен агент	Ø9,52 (3/8)
3	Кондензна дренажна тръба	VP25 (OD32, ID25)
4	Отвор за проводници	Ø28(Ø1-1/8)
5	Отвор за прекарване на горни тръбни връзки	
6	Отвор за прекарване на долни тръбни връзки	
7	Отвор за прекарване на дренажен маркуч	
8	Отвор за засмукване на свеж въздух	Ø42 (Ø1-5/16)
9	Въздушен филтър	
10	Решетка за засмукване на въздух	
11	Страничен капак	
12	Отвор за прекарване на странични тръбни връзки	

AM140DNCDKG/EU **Единици: mm [инчове]**

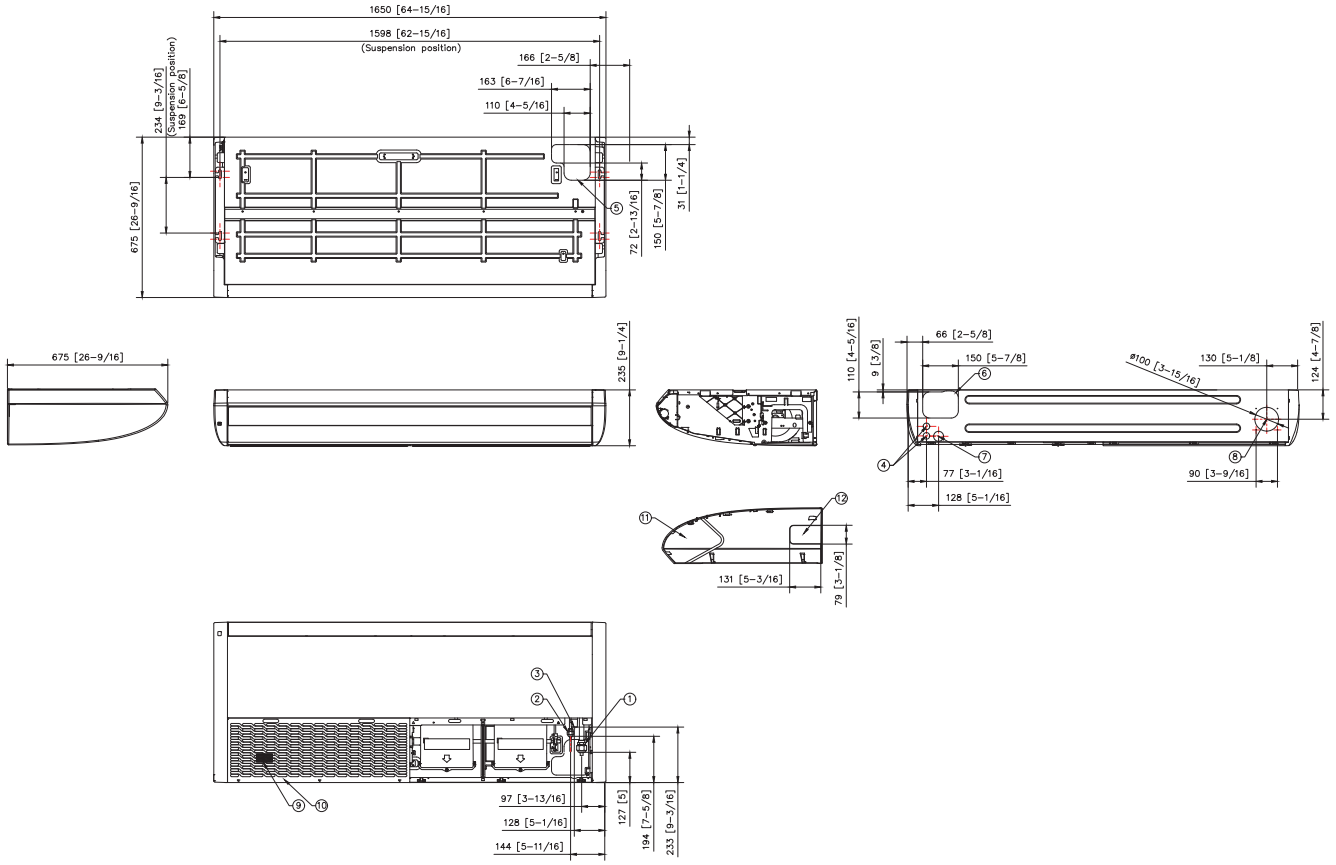

НОМЕР	Име	Описание
1	Фреонова връзка газова фаза	Ø15,88 (5/8)
2	Фреонова връзка течна фаза	Ø9,52 (3/8)
3	Свързваща дренажна тръба	VP25 (OD32, ID25)
4	Отвор за проводници	Ø28(Ø1-1/8)
5	Отвор за прекарване на горни тръбни връзки	
6	Отвор за прекарване на долни тръбни връзки	
7	Отвор за прекарване на дренажен маркуч	
8	Отвор за засмукване на свеж въздух	Ø42 (Ø1-5/16)
9	Въздушен филтър	
10	Решетка за засмукване на въздух	
11	Страничен капак	
12	Отвор за прекарване на странични тръбни връзки	

Оразмерени чертежи

Скрито стоящо тяло (R410A)

AM036/056/071FNFDEH/** **Единици: mm [инчове]**

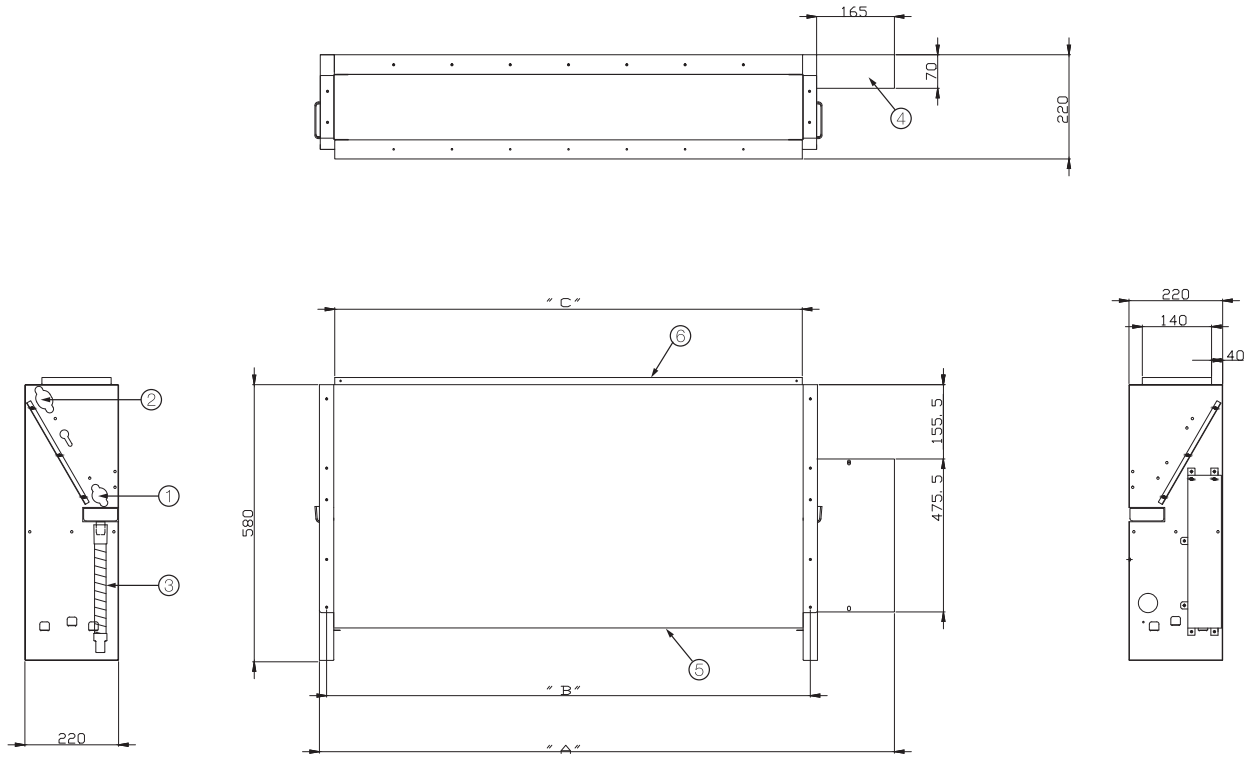

Модел	A	B	C
AM036FNFDEH/EU	945	730	700
AM056/071FNFDEH/EU	1225	1010	980

НОМЕР	Име	Описание		
		3,6 kW	**5,6 kW**	**7,1 kW**
1	Фреонова връзка течна фаза	Ø6,35 Flare	Ø6,35 Flare	Ø9,52 Flare
2	Фреонова връзка газова фаза	Ø12,70 Flare	Ø12,70 Flare	Ø15,88 Flare
3	Свързваща дренажна тръба		ID 18 маркуч	
4	Захранващи/комуникационни проводници			
5	Засмукваща решетка			
6	Нагнетателна решетка			

AM036/056/071MNFDEH/** **Единици: mm [инчове]**

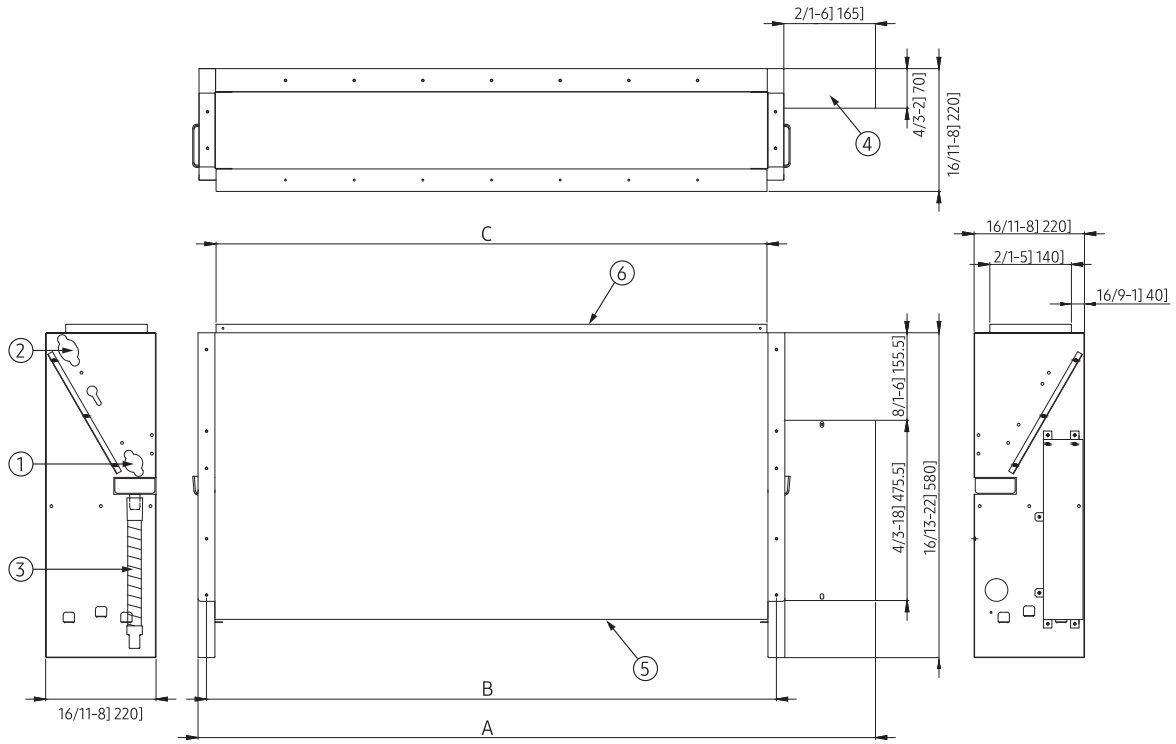

Модел	A	B	C
AM036MNFDEH/EU	945	730	700
AM056/071MNFDEH/EU	1225	1010	980

НОМЕР	Име	Описание		
		3,6 kW	**5,6 kW**	**7,1 kW**
1	Фреонова връзка течна фаза	Ø6,35 Flare	Ø6,35 Flare	Ø9,52 Flare
2	Фреонова връзка газова фаза	Ø12,70 Flare	Ø12,70 Flare	Ø15,88 Flare
3	Свързваща дренажна тръба		ID 18 маркуч	
4	Захранващи/комуникационни проводници			
5	Засмукваща решетка			
6	Нагнетателна решетка			

Оразмерени чертежи

Пакетен подово-стенен (R410A)

AM140RNPDKH/EU **Единици: mm [инчове]**

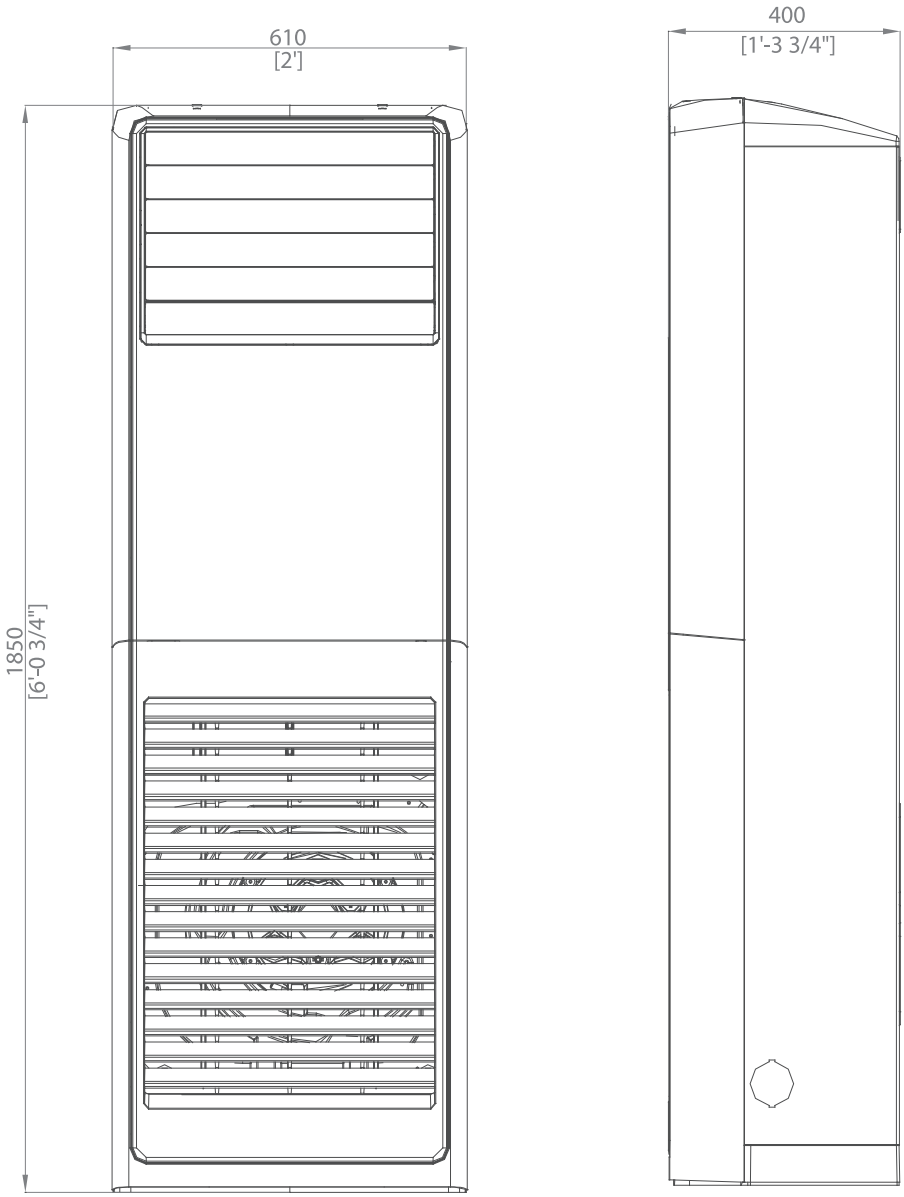

НОМЕР	Име	Описание
1	Хладилен агент тръба за газова фаза	Ø15,88 (5/8)
2	Хладилен агент тръба за течна фаза	Ø9,52 (3/8)
3	Кондензна дренажна тръба	-

AM280CNPDKH/EU **Единици: mm [инчове]**

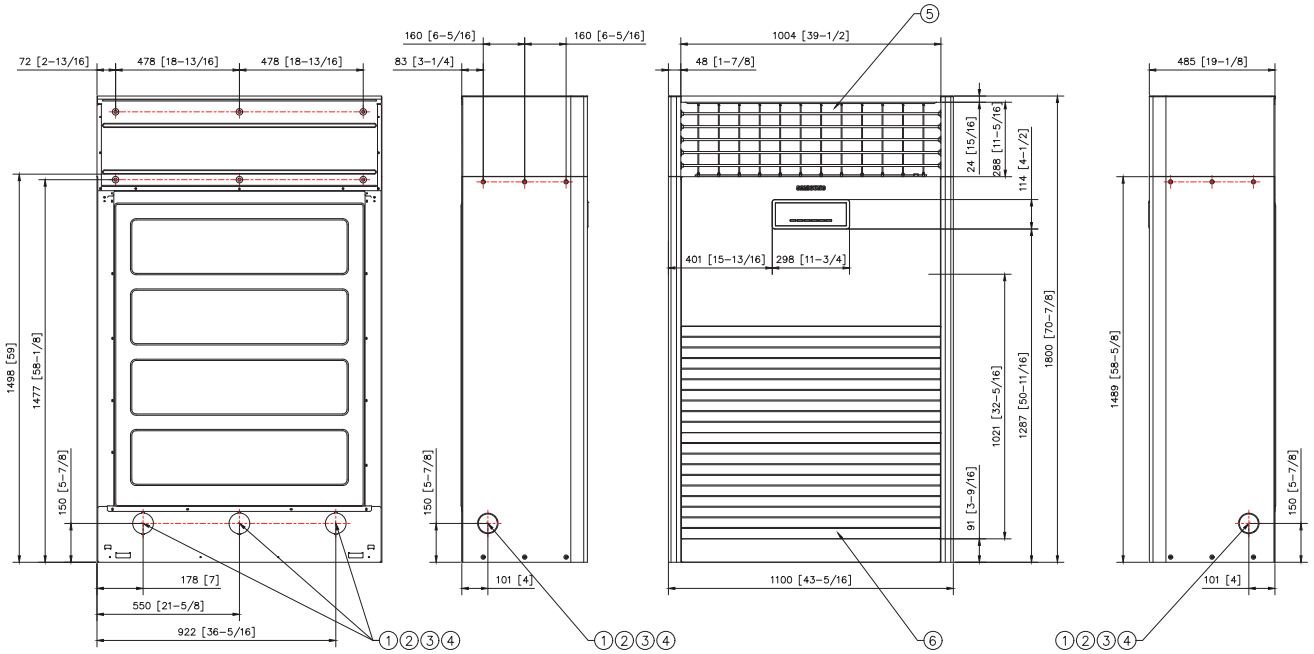

НОМЕР	Име	Описание
1	Фреонова връзка газова фаза	Ø22,22 [7/8]
2	Фреонова връзка течна фаза	Ø9,52 [3/8]
3	Свързваща дренажна тръба	-
4	Захранващ/комуникационен проводник	-
5	Жалузи на изхода за въздух	-
6	Засмукваща решетка	-

Оразмерени чертежи

Универсален WindFree™ Deluxe (с включен EEV)

AM015DNVDKG/EU, AM022DNVDKG/EU, AM028DNVDKG/EU, AM036DNVDKG/EU **Единици: mm [инчове]**

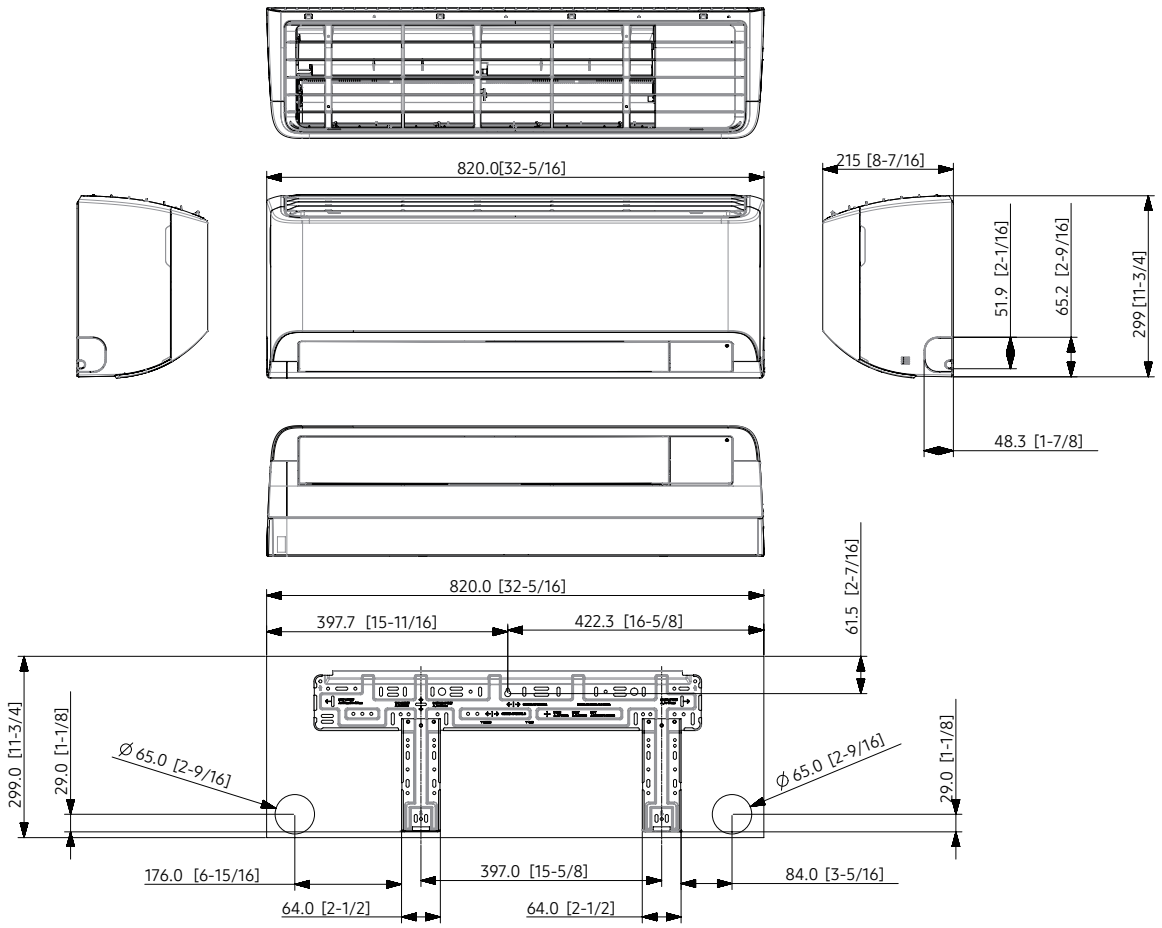

НОМЕР	Име	Описание
1	Тръба за хладилен агент газова фаза	Ø12,70 (1/2) Flare
2	Тръба за течен хладилен агент	Ø6,35 (1/4) Flare
3	Свързваща дренажна тръба	ID 18 маркуч

AM045DNVDKG/EU, AM056DNVDKG/EU, AM071DNVDKG/EU, AM082DNVDKG/EU **Единици: mm [инчове]**

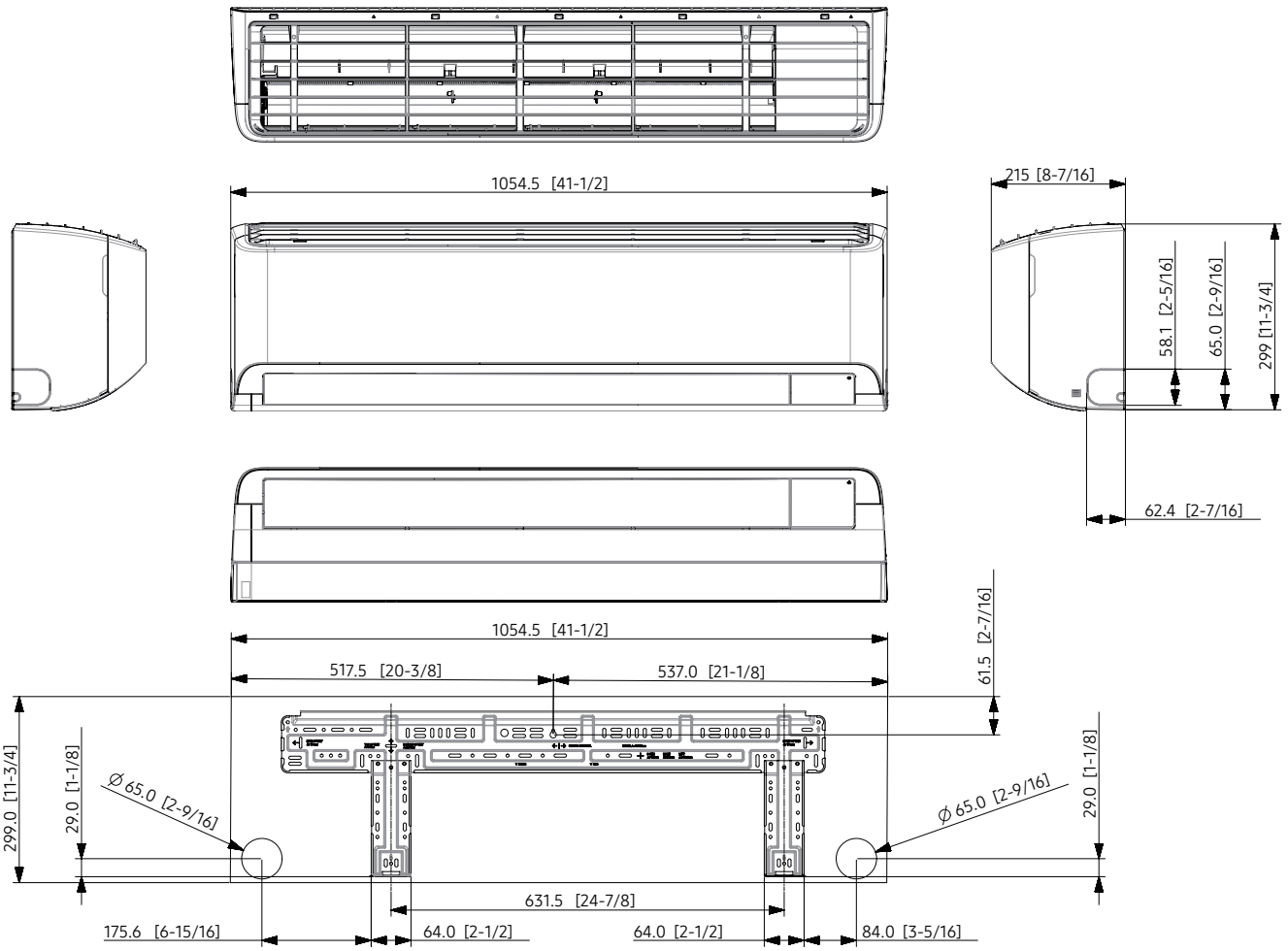

НОМЕР	Име	Описание	
		AM045DNVDKG/EU AM056DNVDKG/EU	AM071DNVDKG/EU AM082DNVDKG/EU
1	Тръба за хладилен агент газова фаза	Ø12,70 (1/2) Flare	Ø15,88 (5/8) връзка тип Flare
2	Тръба за течен хладилен агент	Ø6,35 (1/4) Flare	Ø9,52 (3/58) връзка тип Flare
3	Свързваща дренажна тръба	ID 18 маркуч	ID 18 маркуч

Оразмерени чертежи

WindFree™ Deluxe (не е включен EEV, R410A)

AM015TNADKH/EU, AM022TNADKH/EU, AM028TNADKH/EU, AM036TNADKH/EU — **Единици: mm [инчове]**

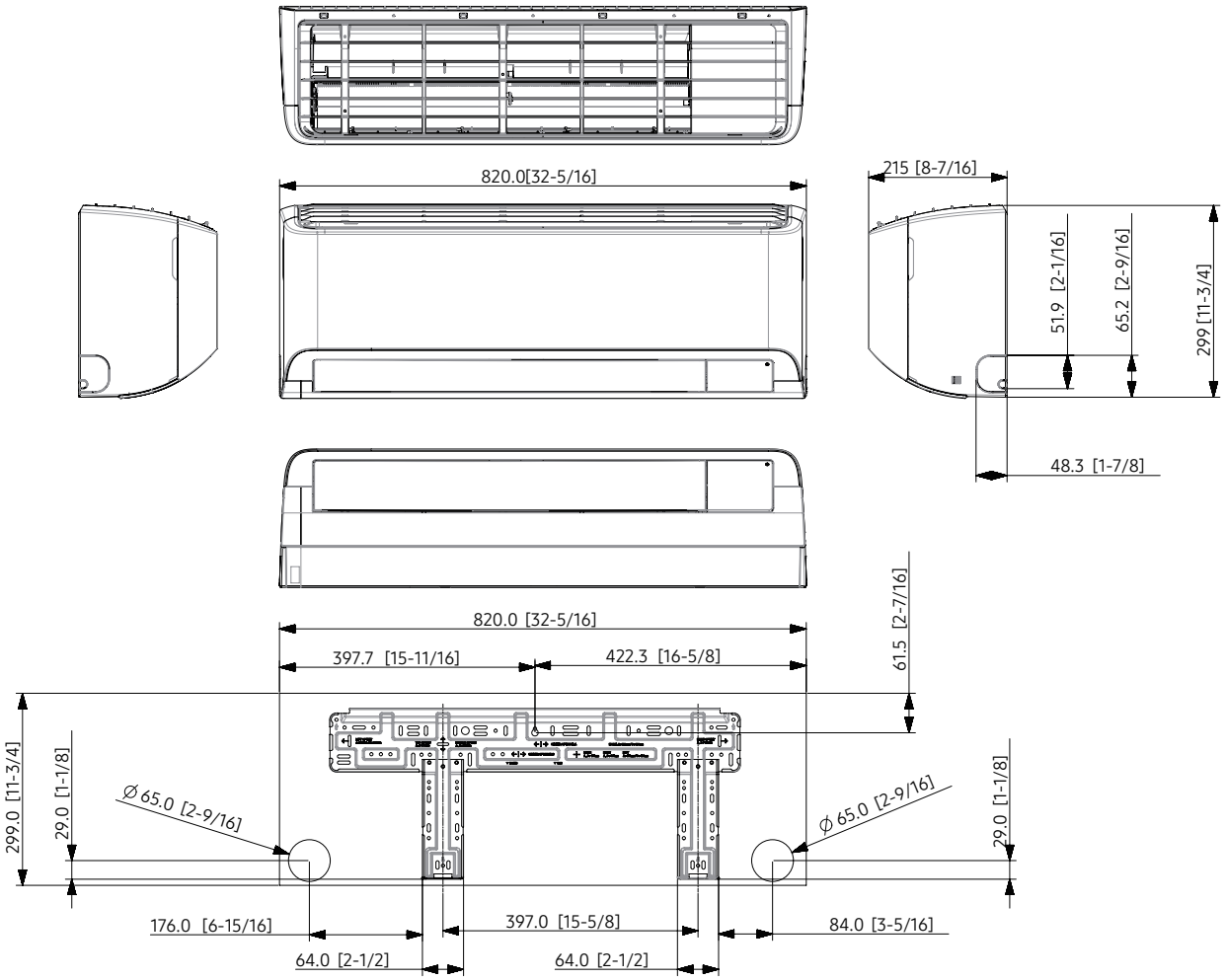

НОМЕР	Име	Описание
1	Тръба за хладилен агент газова фаза	Ø12,70 (1/2) Flare
2	Тръба за течен хладилен агент	Ø6,35 (1/4) Flare
3	Свързваща дренажна тръба	ID 18 маркуч

AM045TNADKH/EU, AM056TNADKH/EU, AM071TNADKH/EU, AM082TNADKH/EU **Единици: mm [инчове]**

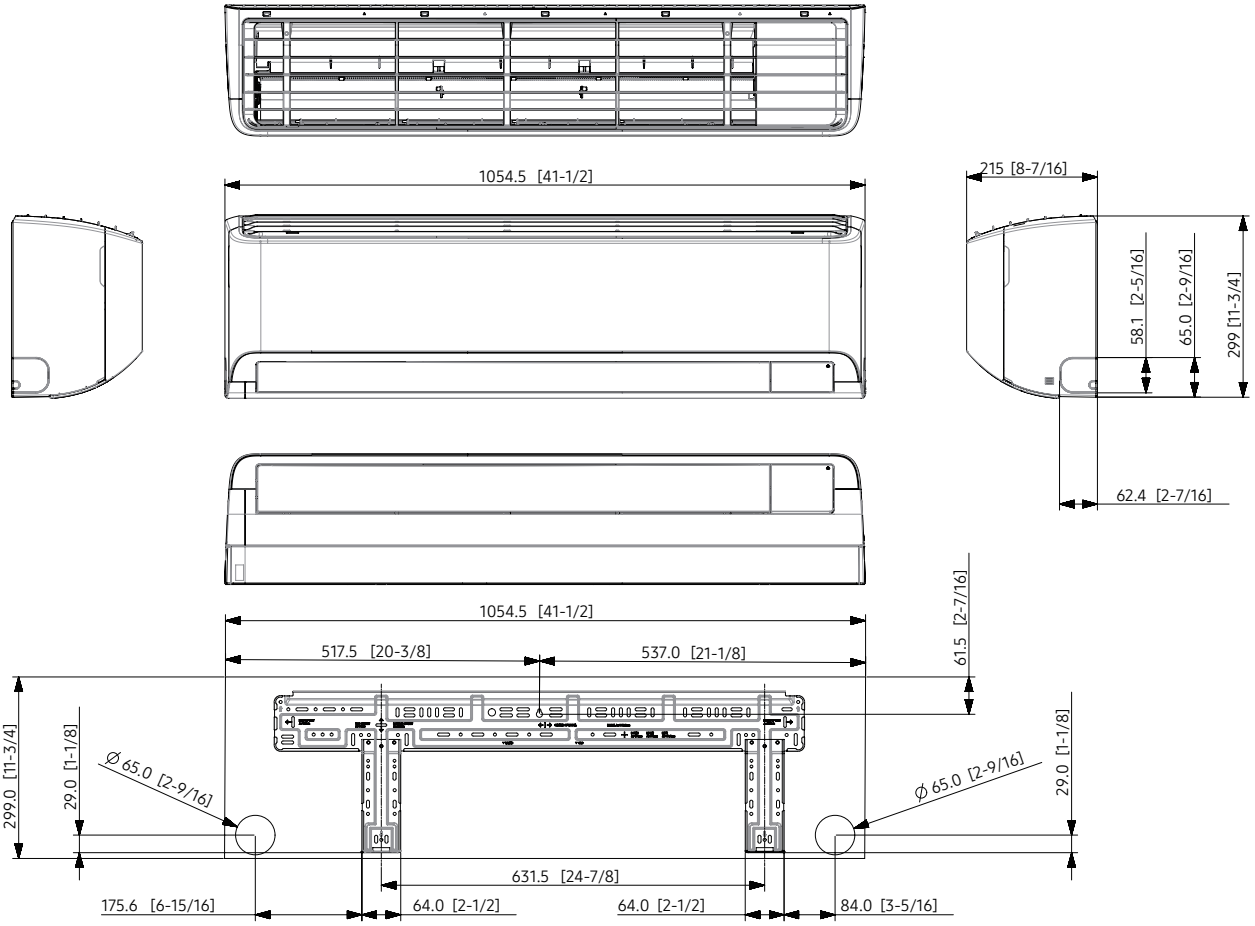

НОМЕР	Име	Описание
1	Тръба за хладилен агент газова фаза	Ø12,70 (1/2) Flare
2	Тръба за течен хладилен агент	Ø6,35 (1/4) Flare
3	Свързваща дренажна тръба	ID 18 маркуч

Оразмерени чертежи

Универсален климатик за стенен монтаж серия Max

AM093DNQDKG/EU | **Единици: mm [инчове]**

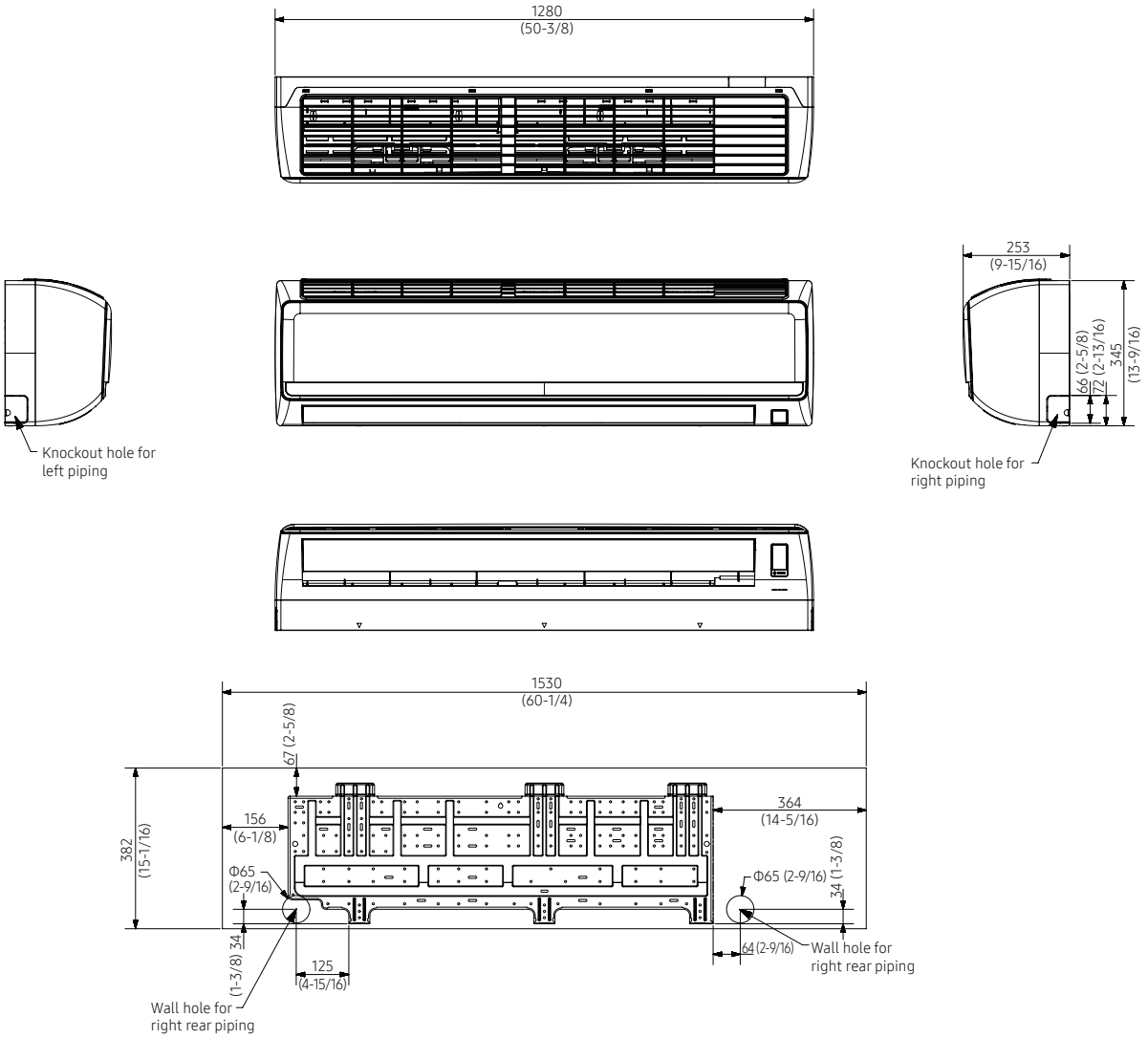

НОМЕР	Име	Описание
1	Фреонова връзка течна фаза	Ø9,52 (3/8)
2	Фреонова връзка газова фаза	Ø15,88 (5/8)
3	Свързваща дренажна тръба	ID 18 МАРКУЧ
4	Захранващи/комуникационни проводници	-

Оразмерени чертежи

Хидромодул (R410A)

AM*FNBDEH/EU** — Единици: mm [инчове]

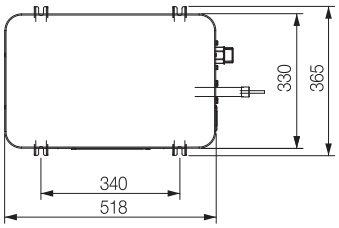

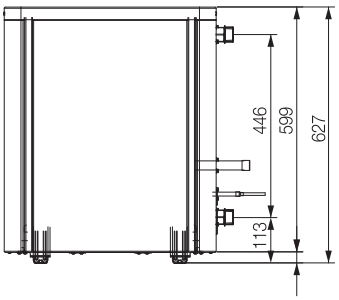

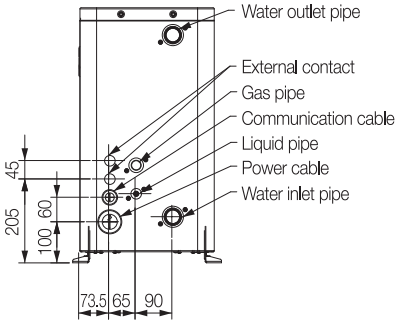

AM*TNBF*B/EU** — Единици: mm [инчове]

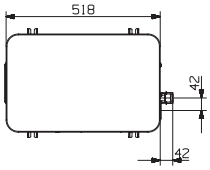

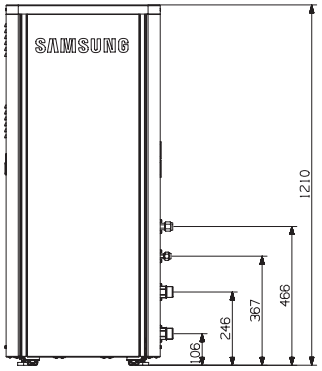

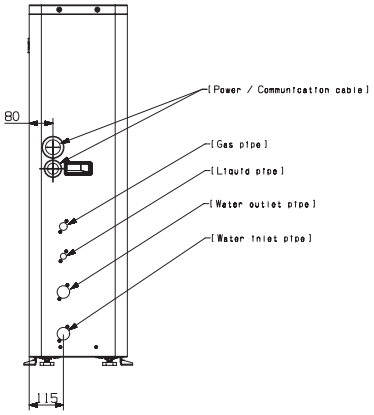

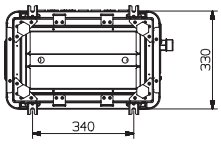

AM160/250TNBFEB/EU Единици: mm [инчове]

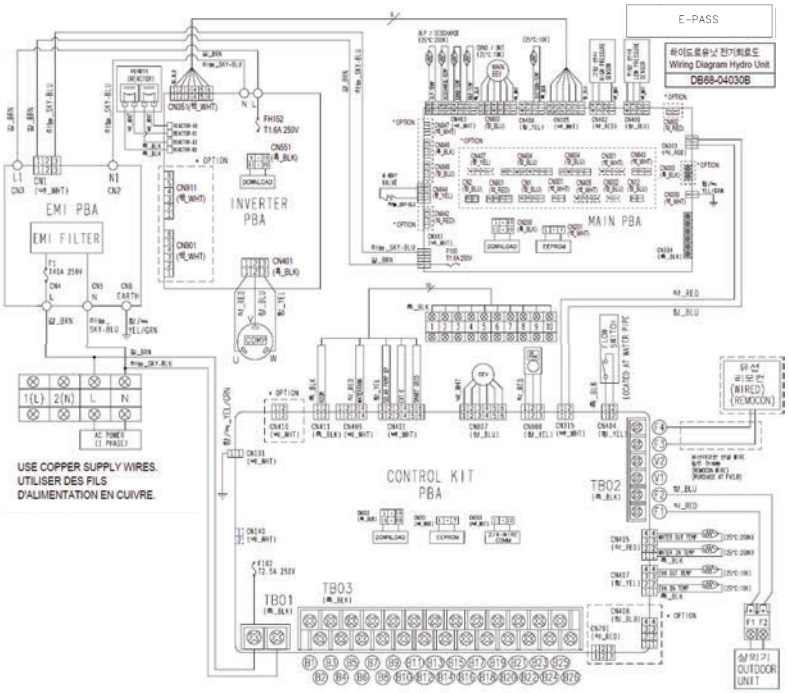

AM160/250TNBFGB/EU Единици: mm [инчове]

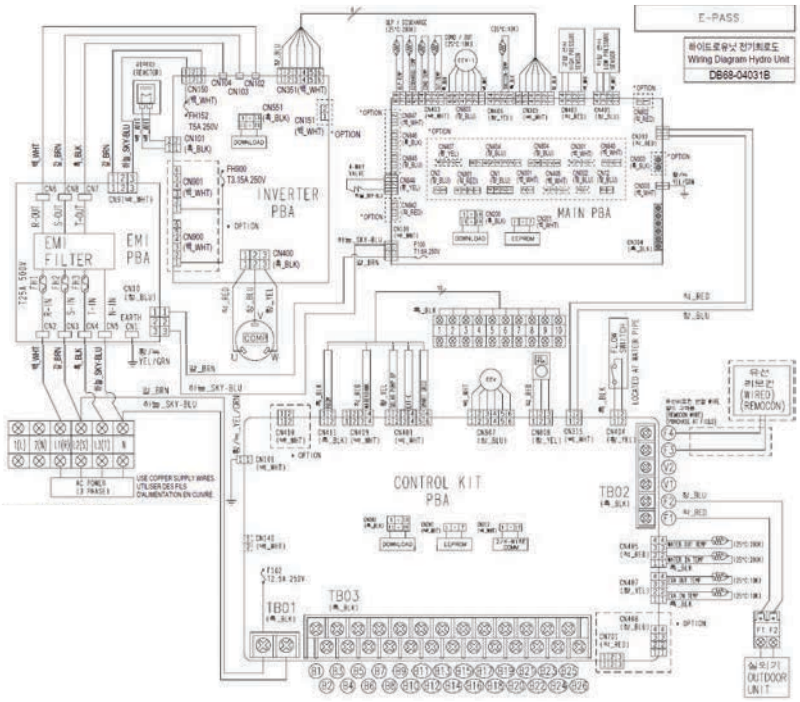

Оразмерени чертежи 1/4

Блок за управление на режима (MCU, R410A)

MCU-R4NEK0N | **Единици: mm [инчове]**

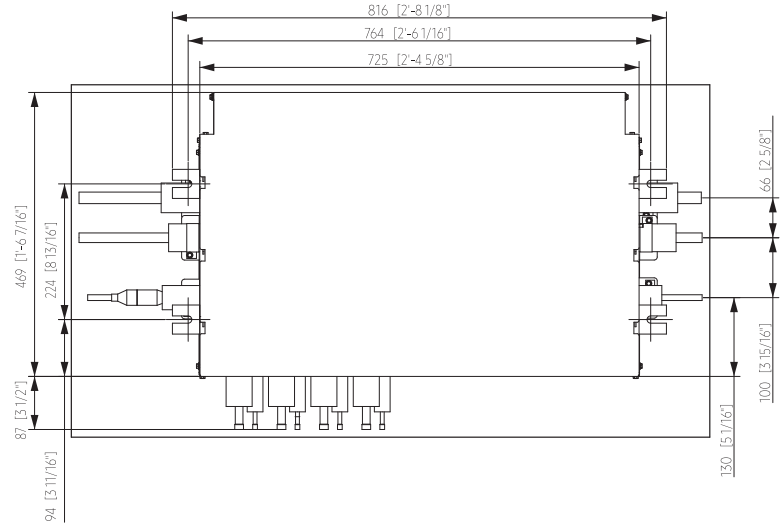

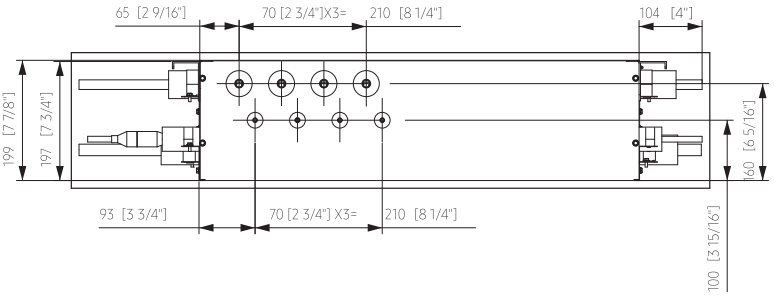

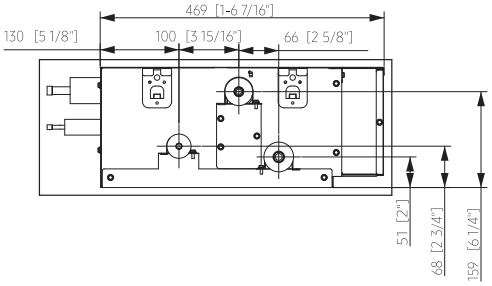

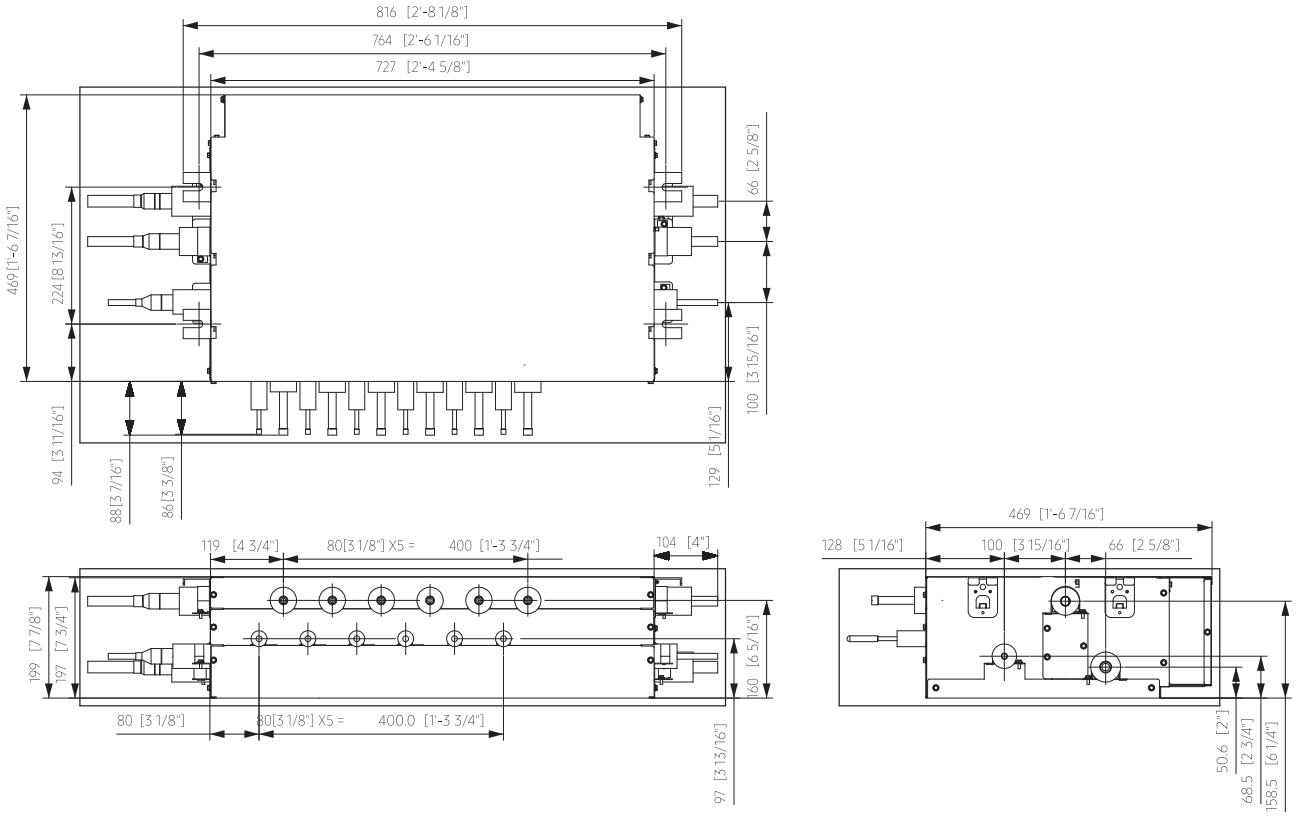
816 [2'-8 1/8"]
764 [2'-6 1/16"]
727 [2'-4 5/8"]
469 [1'-6 7/16"]
224 [8 13/16"]
94 [3 11/16"]
88 [3 7/16"]
86 [3 3/8"]
66 [2 5/8"]
100 [3 15/16"]
129 [5 1/16"]
119 [4 3/4"]
80[3 1/8"] X5 = 400 [1'-3 3/4"]
104 [4"]
199 [7 7/8"]
197 [7 3/4"]
160 [6 5/16"]
80 [3 1/8"]
80[3 1/8"] X5 = 400.0 [1'-3 3/4"]
97 [3 13/16"]
469 [1'-6 7/16"]
128 [5 1/16"]
100 [3 15/16"]
66 [2 5/8"]
50.6 [2"]
68.5 [2 3/4"]
158.5 [6 1/4"]

Оразмерени чертежи 2/4

Блок за управление на режима (MCU, R410A)

MCU-S1NEK1N | **Единици: mm [инчове]**

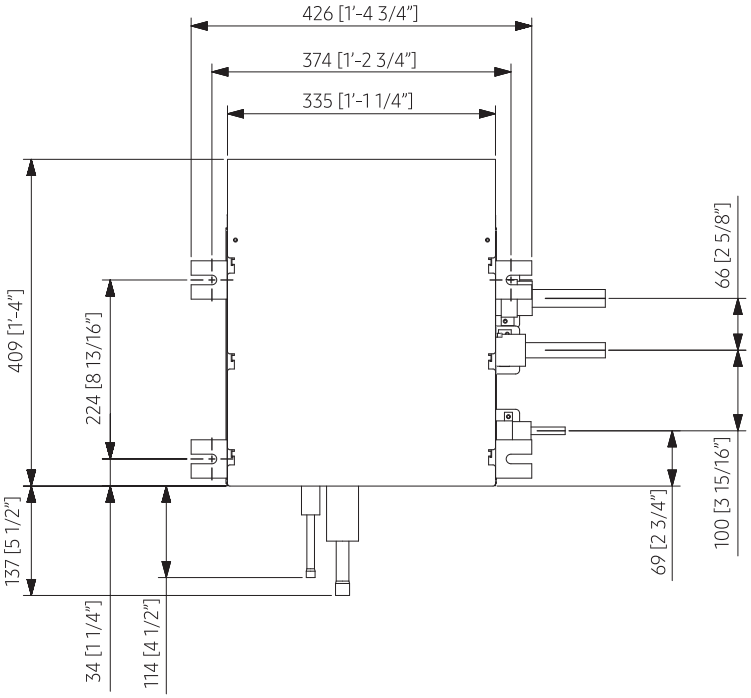

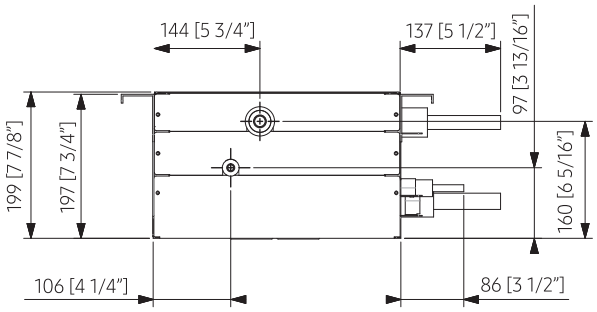

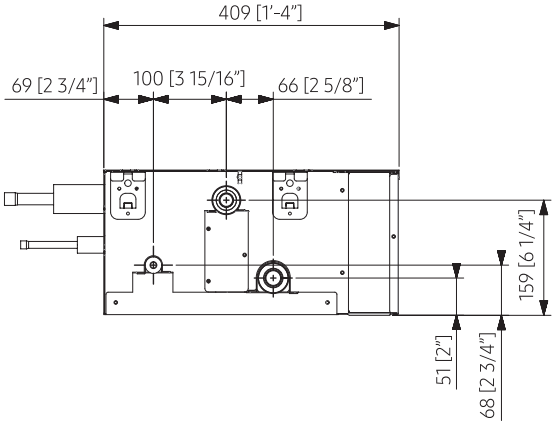

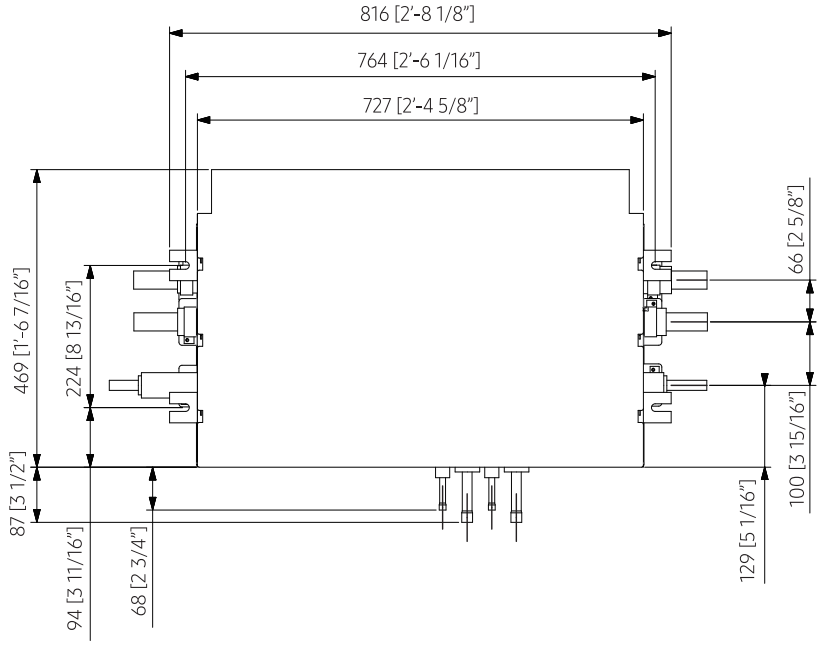
816 [2'-8 1/8"]
764 [2'-6 1/16"]
727 [2'-4 5/8"]
469 [1'-6 7/16"]
224 [8 13/16"]
87 [3 1/2"]
94 [3 11/16"]
68 [2 3/4"]
66 [2 5/8"]
100 [3 15/16"]
129 [5 1/16"]

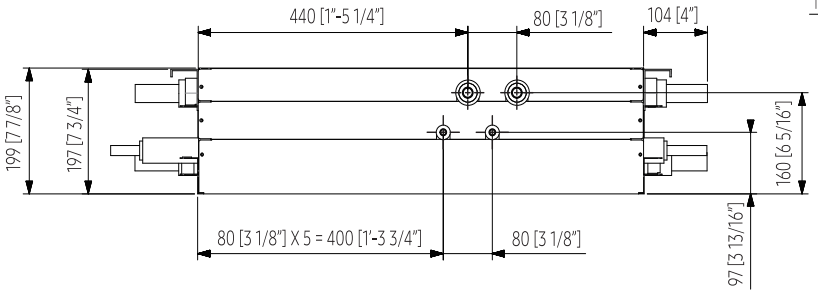
440 [1"-5 1/4"]
80 [3 1/8"]
104 [4"]
199 [7 7/8"]
197 [7 3/4"]
160 [6 5/16"]
97 [3 13/16"]
80 [3 1/8"] X 5 = 400 [1'-3 3/4"]
80 [3 1/8"]

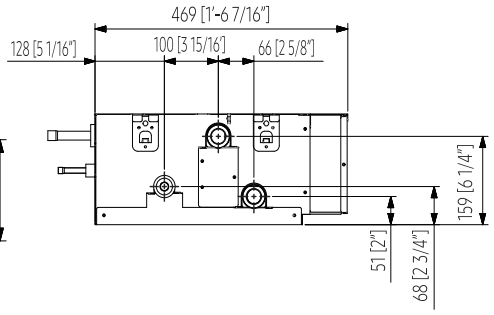
469 [1'-6 7/16"]
128 [5 1/16"]
100 [3 15/16]
66 [2 5/8"]
159 [6 1/4"]
51 [2"]
68 [2 3/4"]

Оразмерени чертежи 3/4

Блок за управление на режима (MCU, R410A)

MCU-S4NEK3N | **Единици: mm [инчове]**

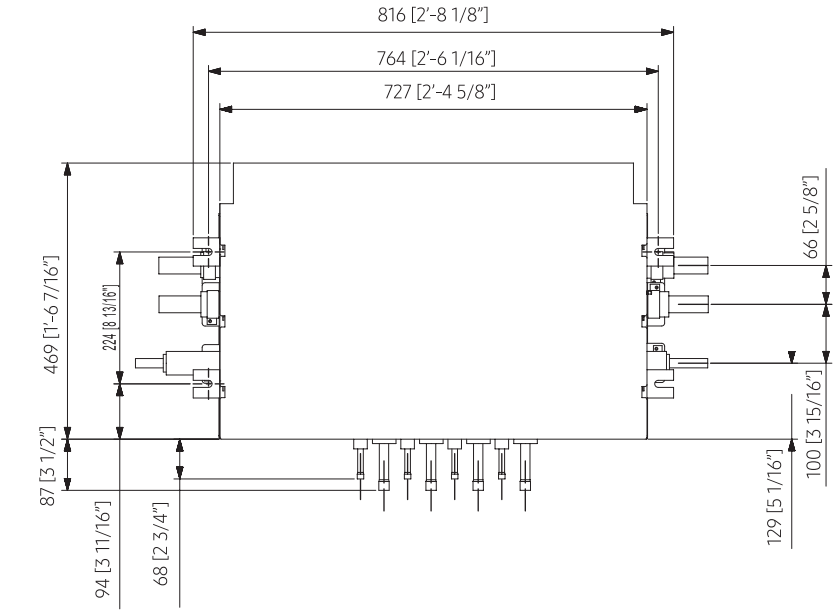

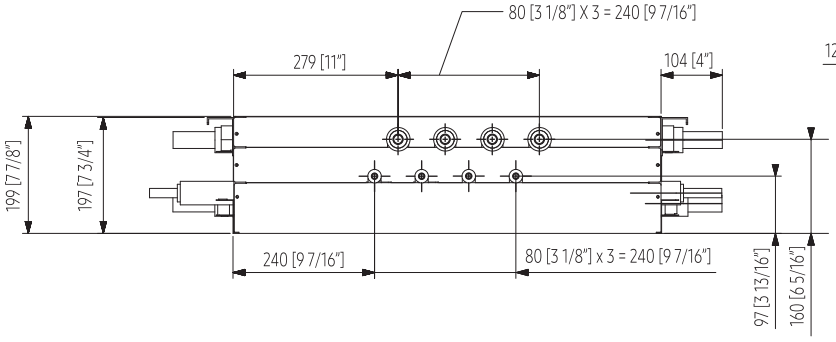

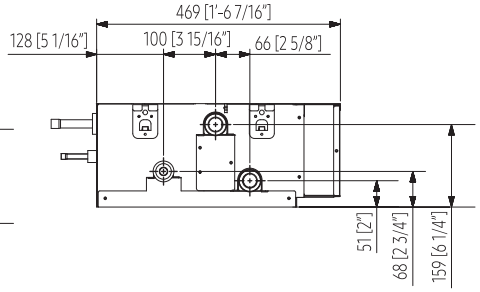

MCU-S6NEK2N **Единици: mm [инчове]**

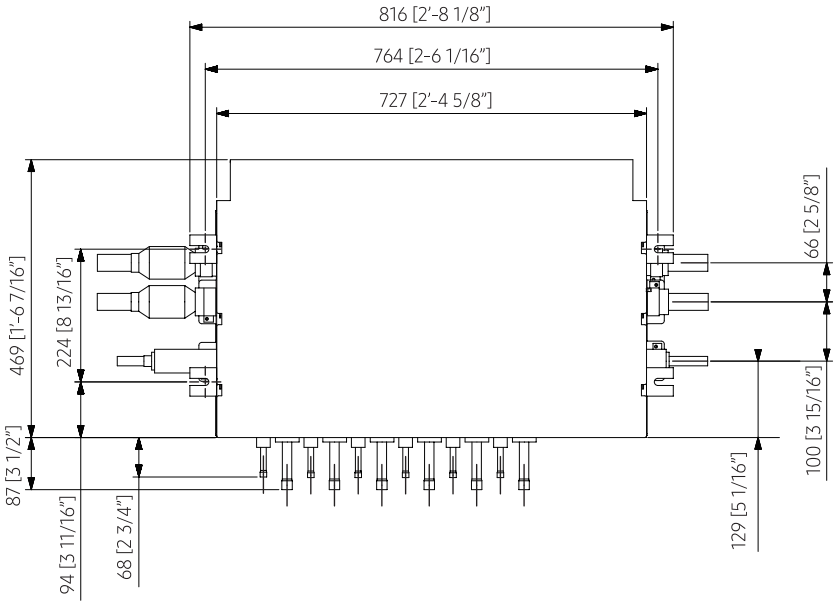

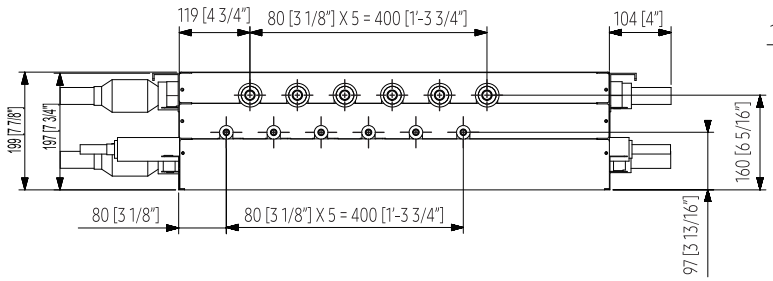

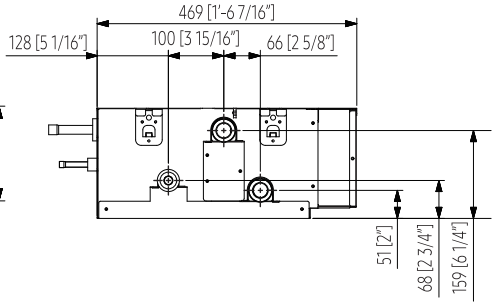

Оразмерени чертежи 4/4

Блок за управление на режима (MCU, R410A)

MCU-S8NEK1N | Единици: mm [инчове]

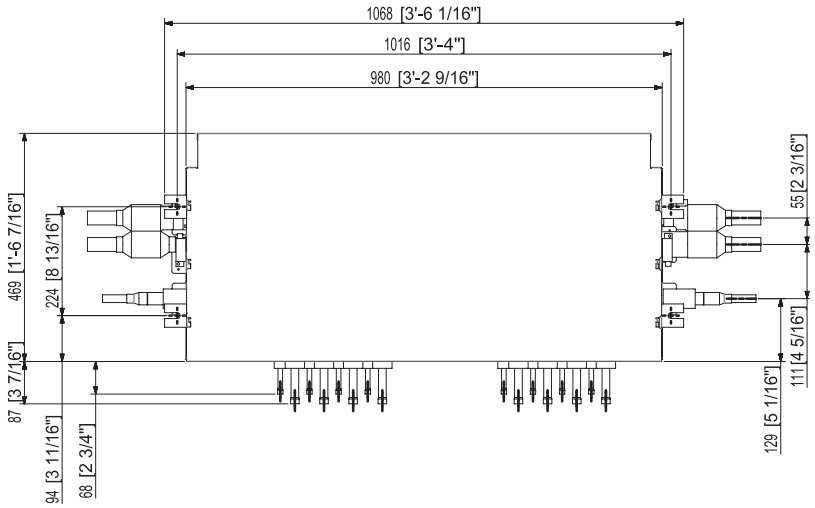

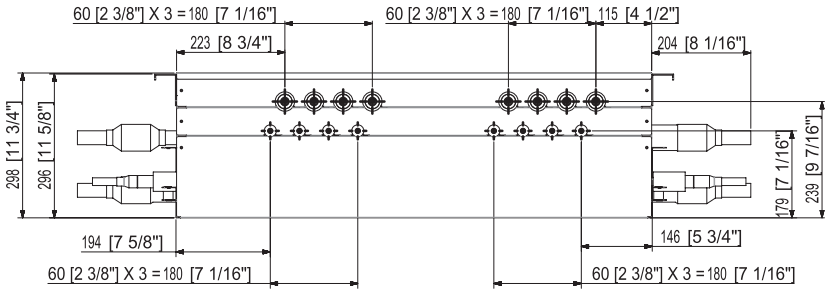

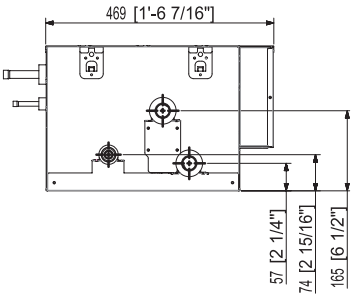

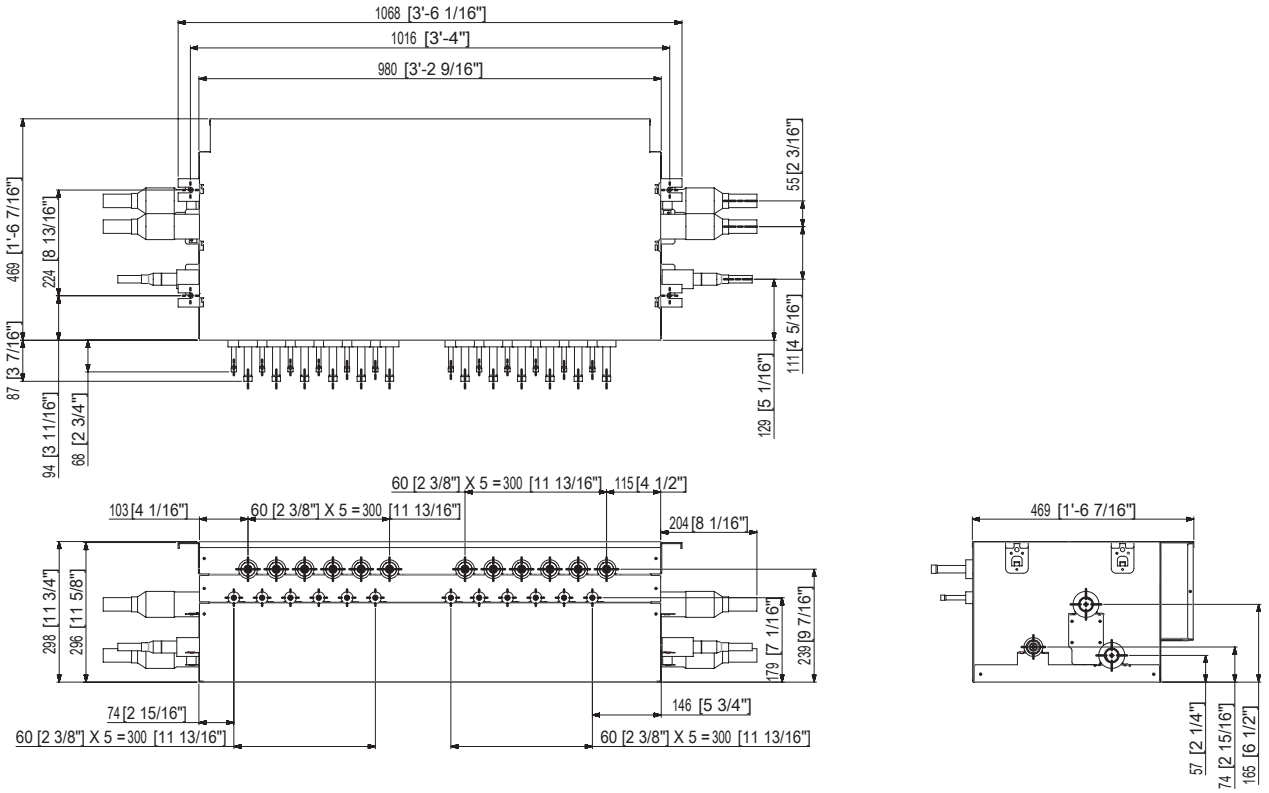
1068 [3'-6 1/16"]
1016 [3'-4"]
980 [3'-2 9/16"]
469 [1'-6 7/16"]
224 [8 13/16"]
87 [3 7/16"]
94 [3 11/16"]
68 [2 3/4"]
55 [2 3/16"]
111 [4 5/16"]
129 [5 1/16"]
60 [2 3/8"] X 5 = 300 [11 13/16"]
115 [4 1/2"]
103 [4 1/16"]
60 [2 3/8"] X 5 = 300 [11 13/16"]
204 [8 1/16"]
298 [11 3/4"]
296 [11 5/8"]
179 [7 1/16"]
239 [9 7/16"]
74 [2 15/16"]
146 [5 3/4"]
60 [2 3/8"] X 5 = 300 [11 13/16"]
60 [2 3/8"] X 5 = 300 [11 13/16"]
469 [1'-6 7/16"]
57 [2 1/4"]
74 [2 15/16"]
165 [6 1/2"]

VRF Chillers

HVM: водно охлаждане и отопление на отделни зони

Hydro Variable Multi (HVM) системата комбинира предимствата на VRF и Chiller технологиите, за да предостави едно воднобазирано решение за проекти за модернизация и проекти с нов дизайн.

Това е термопомпа „въздух-вода“, която може да бъде свързана чрез тръбни връзки към различни вътрешни конвекторно-вентилаторни модули (FCU), като например 360-градусовата касета или 1-пътна касета, за да осигурява охлаждане и отопление на отделни зони. HVM системата може да бъде свързана и към системи за топлинно съхранение и системи за гореща вода.


SAMSUNG
DVM CHILLER
SAMSUNG
DVM CHILLER

Гама външни тела

Тип на модела	Изображение	42 kW	56 kW	65 kW
Стандартен режим (без помпа)		AG042KSVANH/EU AG042FAVANG/EU R32 НОВО	AG056KSVANH/EU AG056FAVANG/EU R32 НОВО	AG070KSVANH/EU

Комбинирането на модули дава възможност всеки продукт да работи с висок капацитет. Можете да комбинирате до 16 модула.

Допустими комбинации – външни тела

Ръководство за модулация

Общ капацитет (kW)	Модел			Препоръчителен Ø на тръбите за тип управление на водата
	AG042	AG056	AG070	
42	1			40
56		1		40
65			1	50
84	2			50
112		2		65
126	3			65
130			2	80
168		3		80
168 (висока ефективност)	4			80
195			3	80
210	5			80
224		4		100
252	6			100
260			4	100
280		5		100
294	7			100
325			5	100
336		6		100
336 (висока ефективност)	8			100
378	9			100
390			6	100
392		7		100
420	10			100
448		8		125

Общ капацитет (kW)	Модел			Препоръчителен Ø на тръбите за тип управление на водата
	AG042	AG056	AG070	
455			7	125
462	11			125
504		9		125
504 (висока ефективност)	12			125
520			8	125
546	13			125
560		10		125
585			9	125
588	14			125
616		11		125
630	15			125
650			10	125
672		12		125
672 (висока ефективност)	16			125
715			11	150
728		13		125
780			12	150
784		14		150
840		15		150
845			13	150
896		16		150
910			14	150
975			15	150
1040			16	150

Гама вътрешни тела

Тип на модела	Изображение	1,9 kW	2,6 kW	3,0 kW	4,2 kW	6,0 kW	7,2 kW	7,8 kW	9,0 kW	10,0 kW
FCU 1-пътна касета WindFree™			•	•	•					
FCU 4-пътна касета WindFree™						•	•		•	•
FCU 360-градусова касета						•	•		•	•
Скрит FCU		•		•	•		•	•		
Покрит FCU		•		•	•		•	•		

Ръководство за избор

Касета



Функция	FCU 1-пътна касета WindFree™	FCU 4-пътна касета WindFree™	FCU 360-градусова касета
Диапазон на капацитет на охлаждане (номинален)	2,6–4,15 kW	6,0–10,0 kW	6,0–10,0 kW
Диапазон на капацитет на отопление (номинален)	2,9–5,0 kW	7,3–10,7 kW	7,3–10,7 kW
Тип мотор на вентилатора	BLDC	BLDC	BLDC
Дренажна помпа	Вграден	Вграден	Вграден
Филтър	Микрофибърен филтър	Микрофибърен филтър	Микрофибърен филтър
3-пътен вентил	Опция	Опция	Опция
2-тръбна	●	●	●
4-тръбна (опция)			
Монтаж	Хоризонтален	Хоризонтален	Хоризонтален

Скрит и покрит

Функция	Скрит FCU1	Покрит FCU1
Диапазон на капацитет на охлаждане (номинален)	1,9–7,8 kW	1,9–7,8 kW
Диапазон на капацитет на отопление (номинален)	2,1–8,4 kW	2,1–8,4 kW
Тип мотор на вентилатора	3-степенна климатизация	3-степенна климатизация
Дренажна помпа	Опция	Опция
Филтър	Полипропиленов миещ се	Полипропиленов миещ се
3-пътен вентил	Вграден	Вграден
2-тръбна	●	●
4-тръбна (опция)	●	●
Монтаж	Хоризонтален/вертикален	Хоризонтален/вертикален

[1] Скрит FCU и покрит FCU са продукти на трети страни.

Номенклатура

Вътрешни тела

AG	072	A	N	4	P	K	H
1	2	3	4	5	6	7	8

1	**Класификация**	**AG**	Chiller/вентилаторен конвектор (FCU)
2	**Капацитет**	**x 1/10 kW (3 цифри)**	
3	**Версия**	**K**	2016
		M	2017
		N	2018
		T	2020
		A	2021
4	**Тип на продукта**	**N**	Вътрешно тяло
5	**Обозначение напродукта**	**1**	WindFree™ 1-пътна касета
		4	WindFree™ 4-пътна касета, 360-градусова касета
6	**Функция**	**D**	Deluxe
		P	Premium
7	**Номинално напрежение**	**K**	1Ф, 220~240 V, 50/60 Hz
8	**Режим**	**H**	Термопомпа

Вътрешни тела (трета страна)

ACL	65	D	F
1	2	3	4

1	**Класификация**	**ACL**	Chiller/вентилаторен конвектор (FCU)
2	**Капацитет**	**x 1/10 kW (3 цифри)**	
3	**Обозначение напродукта**	**D**	2-тръбно FCU
		Q	4-тръбно FCU
		A	Аксесоар
4	**Тип на продукта**	**F**	Скрит
		G	Покрит

Външни тела

AG	070	K	S	V	A	N	H
1	2	3	4	5	6	7	8

1	**Класификация**	AG	Chiller (HVM Chiller)
2	**Капацитет**	**kW (3 цифри)**	
3	**Версия**	K	2016
		M	2017
		N	2018
4	**Тип на продукта**	S	SET HVM Chiller
5	**Обозначение напродукта**	V	Инвертор
6	**Функция**	A	Без помпа
7	**Номинално напрежение**	N	3Ф, 380~415 V, 50/60 Hz
8	**Режим**	H	Термопомпа

HVM Chiller

Модулна функция

Външните тела на термопомпата HVM Chiller се предлагат в три различни размера: 42/56/65 kW. Могат да бъдат свързани максимум 16 външни тела за постигане на максимален капацитет от 1040 kW. Чрез свързване на няколко уреда в една система работното натоварване се регулира автоматично за максимална ефикасност. Воднобазираната концепция на HVM системата елиминира необходимостта от хладилен агент вътре в сградата, което я прави по-безопасна от традиционните VRF системи. Зареждането ѝ с хладилен агент е до 65% по-ниско1 отколкото в традиционни VRF системи.

[1] В сравнение със Samsung DVM S 60 HP, съдържащ хладилен агент R410A, свързан към дванадесет 14 kW вътрешни тела и 100 метра тръби.

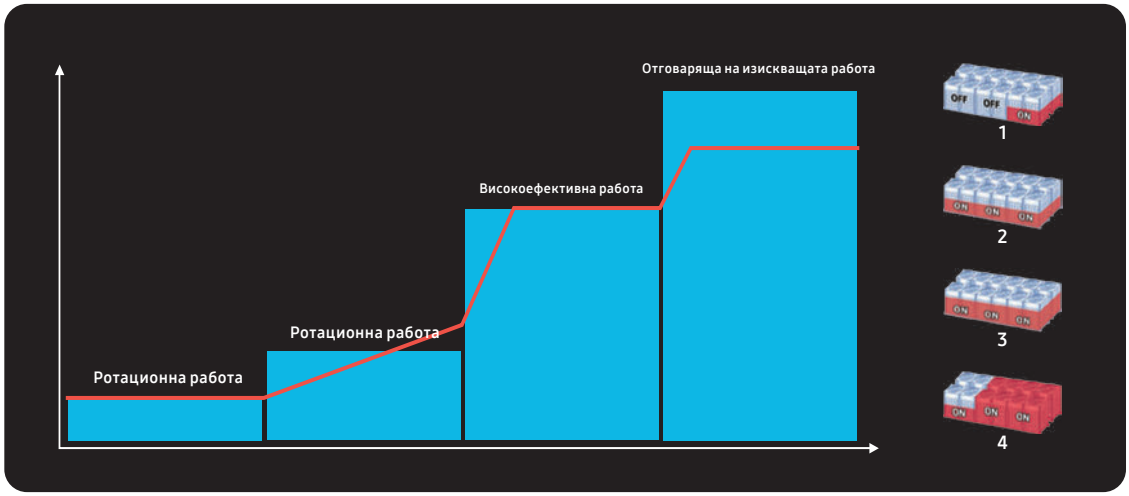

1. При ниско натоварване, променливите външни тела се включват през алтернативни интервали.
2/3. При средно натоварване външните тела работят при частично натоварване за оптимизиране на ефикасността
4. При максимално натоварване всички компресори на всички външни тела работят при максимален капацитет

Локални и централизирани системи за управление

DVM Chiller използват същите системи за интегрирано управление като една VRF система и може да бъде свързана към система за управление на сгради (BMS) на трета страна. С използването на комплекта тяло с вентилаторни конвектори (FCU) могат да бъдат свързвани и вътрешни тела и системи за управление на трети страни. Samsung DMS 2.5 улеснява управлението и поддръжката.

Контрол на системата

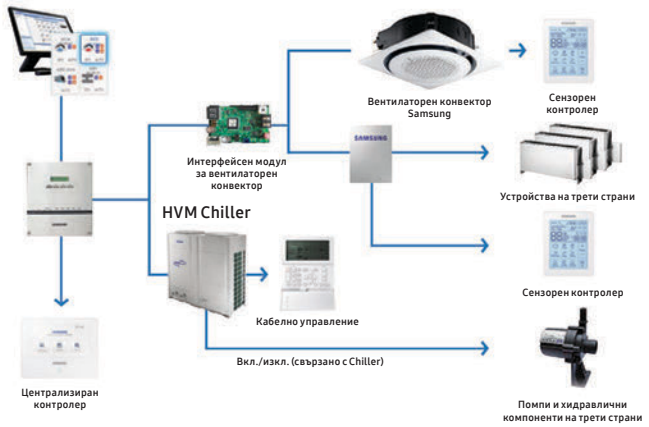

WindFree™ 1-и 4-пътна касета

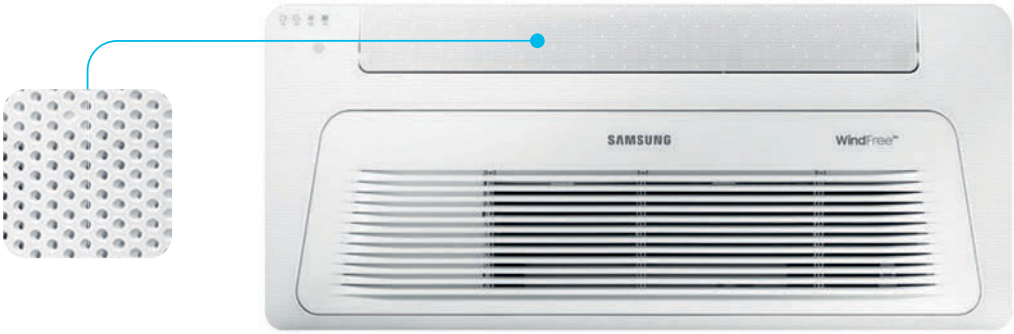

Технология WindFree™

WindFree™ касетата[1] насочва въздуха през хиляди микроотвори в панела. Тези микроотвори са от съществено значение за създаването на тип въздушен поток, наречен „неподвижен въздух“[2], който охлажда помещението постепенно и забележимо без неприятно течение.

[1] WindFree™ 1-пътната касета използва 13 000 микроотвора, WindFree™ 4-пътната касета използва 15 700 микроотвора, WindFree™ 4-пътната касета 600 x 600 използва 9000 микроотвора.
[2] Американското общество на инженерите на отоплителни, хладилни и климатични системи ASHRAE (American Society of Heating, Refrigerating, and Air-Conditioning Engineers) дефинира „безветрие“ като въздушно течение със скорост под 0,15 m/s, при което няма студени течения.

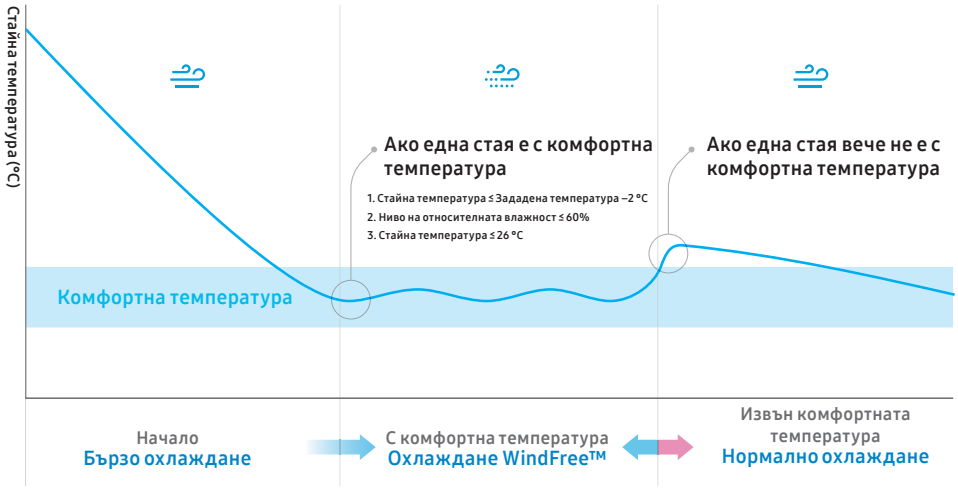

Интелигентна и удобна работа

Режимът „Бързо охлаждане“ помага да се достигне до желаната температура в помещението много бързо. Чрез едновременно следене на нивата на влажност[1] функцията Smart Comfort Operation поддържа температурата в стаята автоматично.

[1] Нивото на влажност ще се показва само по време на работа на WindFree™ и режим на изсушаване чрез дисплея на приложението SmartThings.

360-градусова касета

Възможен монтаж в тесни пространства

С височина само от 135 mm[1], WindFree™ 1-пътна касета е компактно и леко устройство (8 – 13,5 kg). Тънкият дизайн го прави не само визуално издържан, но и по-лесен за инсталиране и поддръжка, а също така има възможност да се монтира в малки пространства или тавани.

[1] 135 mm е височината от уреда до тавана. 145 mm е височината от уреда с включена дебелина на таванното пано. Моделите до 3,6 kW (DVM) са с височина 135 mm (180 mm включително и панела).

Оптимизирани ламели

По-големите оптимизирани ламели на 1- и 4-пътните касети обхващат по-широк диапазон на охлаждане и подобряват циркулацията на въздуха в помещението. Тази усъвършенствана технология също така охлажда пространството много по-бързо, без да оставя непокрити зони. Ламелите на 4-пътната касета са разглобяеми и могат лесно да се почистят с вода, за да се отстранят натрупаните по тях прах или други замърсявания, което позволява оптимално качество на въздушния поток, а това от своя страна помага да се поддържа по-чиста околна среда.

[1] 100 mm WindFree™ 1-пътна касета, 84 mm WindFree™ 4-пътна касета, 66 mm WindFree™ 4-пътна касета 600 x 600 1. При тестването Samsung сравнява климатичните инсталации на WindFree™ 1-пътна касета с конвенционалния климатик с 1-пътна касета. И сравнява климатични инсталации с WindFree™ 4-пътна и WindFree™ 4-пътна касета 600 x 600 с предишен климатик с 4-пътна касета.
[2] Базирано на вътрешно тяло с мощност 7,1 kW.

Кръгъл LED дисплей

Панелът на касетата, разполага с интуитивен LED дисплей, който позволява на потребителя лесно да следи настройките и състоянието на машината. От LED дисплея също така може да се получи информация за състоянието на филтрите, настроената посока на въздушният поток и евентуални грешки в работата. Така че, с един поглед можете бързо да разберете къде отива въздухът и каква е производителността на вашата 360-градусова касета.

Управление на въздушен поток

Подаването на въздух се регулира лесно, без да се използват клапи. Три допълнителни вентилатора работят, за да променят посоката на въздушния поток в кухото пространство на касетата. Подобното на дъжд разпределяне на въздуха (известно като ефект „коанда“) поддържа помещението хладно и приятно през цялото време. Иновативната технология минава отвъд обичайните граници на конвенционалните климатици, които използват ламели, тъй като те пречат на въздуха, когато са насочени надолу, като по този начин значително намаляват въздушния поток[1]. Сензорът за движение (MDS) е наличен за 360-градусовата касета.

[1] Въз основа на вътрешни тестове в сравнение с базисен климатик тип 4-пътна касета.

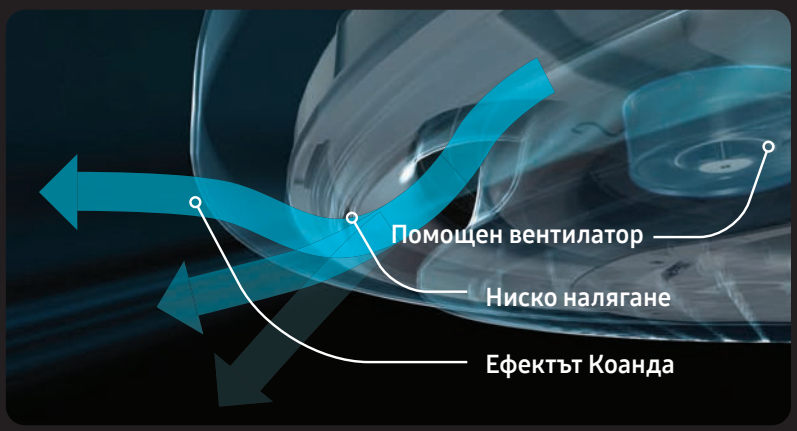

За повече характеристики на продуктите вижте следните страници:
WindFree™ 4-пътна касета: стр. 84-93
WindFree™ 1-пътна касета: стр. 94-99
360-градусова касета: стр. 100-107

Спецификации

HVM Chiller

- Опция за свързване на до 16 модула за общ капацитет от над 1 MW.
- Термопомпен HVM Chiller с въздушно охлаждане.
- Модулация на капацитета между 15% и 100%.
- Всеки уред съдържа 2 инверторни компресора, като всички са оборудвани с технология Flash Injection.



Модел			AG042KSVANH/EU	AG056KSVANH/EU	AG070KSVANH/EU
Електрозахранване		**Ф, #, V, Hz**	3Ф, 4, 380–415 V, 50/60 Hz	3Ф, 4, 380–415 V, 50/60 Hz	3Ф, 4, 380–415 V, 50/60 Hz
Производителност					
Капацитет (номинален)	**Охлаждане**	**kW**	42	56	65
	Отопление	**kW**	42,0	56,0	69,5
Мощност					
Захранване (номинално)	**Охлаждане**	**kW**	12,35	18,67	26,00
	Отопление	**kW**	11,83	17,50	24,39
Електрозахранване (номинално)	**Охлаждане**	**A**	19,6	29,6	41,2
	Отопление	**A**	18,8	27,8	38,7
Ток	**MCA**	**A**	32	46	58
	MFA	**A**	40	60	75
Ефективност					
EER номинално охлаждане (мощността на помпата не е включена)		**W/W**	3,4	3,0	2,5
COP номинално отопление (мощността на помпата не е включена)		**W/W**	3,55	3,20	2,85
ESEER (мощността на помпата не е включена)		**W/W**	5,7	5,4	5,0
Вентилатор					
Тип		**-**	Аксиален вентилатор	Аксиален вентилатор	Аксиален вентилатор
Брой вентилатори		**-**	2	2	2
Дебит на въздушния поток		**m³/min**	364 (182 x 2)	364 (182 x 2)	392 (196 x 2)
		l/s	6067	6067	6535
Външно статично налягане	**Макс.**	**mmAq**	8,00	8,00	8,00
		Pa	78,5	78,5	78,5
Мотор на вентилатора					
Тип		**-**	BLDC мотор	BLDC мотор	BLDC мотор
Мощност x брой		**W**	630 x 2	630 x 2	630 x 2
Топлообменник от страната на водата					
Тип		**-**	Споена плоча	Споена плоча	Споена плоча
Воден дебит (охлаждане/отопление)		**l/min**	120/120	160/160	186/200
Спад на налягането (зададено Номинално)		**kPa**	60	100	120
Макс. Работно налягане		**MPa**	1	1	1
Тип свързване		**-**	ФЛАНЕЦ	ФЛАНЕЦ	ФЛАНЕЦ
Тръбна връзка (вход/изход)		**Ø, mm**	40	40	50
		Ø, инч	11/2	11/2	2
Количество		**-**	2	2	2
Кабелни връзки					
Комуникация	**Мин.**	**mm2**	0,75	0,75	0,75
	Забележка		F1, F2	F1, F2	F1, F2
Хладилен агент					
Тип		**-**	R410A (Флуориран парников газ, GWP=2088)		
Фабрично зареждане		**kg/t CO_2e**	18/37,58	18/37,58	18/37,58
Звук [2]					
Звуково налягане	**Охлаждане**	**dB(A)**	60	62	63
	Отопление	**dB(A)**	57	59	64
Сила на звука		**dB(A)**	80	83	85
Външни размери					
Нетно тегло		**kg**	446,0	446,0	465,0
Нетни размери (Ш x В x Д)		**mm**	1795 x 1695 x 765	1795 x 1695 x 765	1795 x 1695 x 765
Диапазон на работната температура на водата					
Охлаждане		**°C**	5,0~25,0	5,0~25,0	5,0~25,0
Охлаждане (ако се използва солен разтвор)		**°C**	–10,0~25,0	–10,0~25,0	–10,0~25,0
Отопление		**°C**	25,0~55,0	25,0~55,0	25,0~55,0
Работен диапазон на дебита на водата					
Воден дебит		**l/min**	60~240	80~320	93~400
Минимално съхранение на вода в системата		**L**	294	392	490
Диапазон на работната температура на средата					
Охлаждане		**°C**	–15,0~48,0	–15,0~48,0	–15,0~48,0
Отопление		**°C**	–25,0~43,0	–25,0~43,0	–25,0~43,0

Аксесоари








Модулен контролер	DMS2.5	BACnet гейтуей	Сензорен централизиран контролер	ON/OFF контролер	PIM модул (Модул за импулсен интерфейс)	LonWorks гейтуей	Интерфейсен модул за външни контакти
MCM-A00N	MIM-D01AN	MIM-B17BN	MCM-A300N	MCM-A202DN	MIM-B16N	MIM-B18BN	MIM-B14


SAMSUNG

Спецификации

FCU 1-пътна касета WindFree™ УНИКАЛНО

- Еднопосочно подаване на въздух чрез ламел с ширина 100 mm.
- Тангенциален вентилатор, директно задвижван от BLDC мотор.
- Вградена кондензна дренажна помпа.
- Опция за комплект 3-пътен вентил.
- Налични във функцията WindFree™.
- Може да се управлява от смартфон чрез Wi-Fi комплект.



Модел			AG026TN1DKH/EU	AG032TN1DKH/EU	AG042TN1DKH/EU
Електрозахранване		**Ф, V, Hz**	1Ф, 220~240 V, 50/60 Hz	1Ф, 220~240 V, 50/60 Hz	1Ф, 220~240 V, 50/60 Hz
Режим			HP	HP	HP
Производителност					
Капацитет (номинален)	**Охлаждане**	**kW**	2,60	3,00	4,20
	Отопление	**kW**	2,90	3,40	5,00
Мощност					
Захранване (номинално)	**Охлаждане**	**W**	27	35	55
	Отопление	**W**	27	35	55
Електрозахранване (номинално)	**Охлаждане**	**A**	0,14	0,19	0,29
	Отопление	**A**	0,14	0,19	0,29
Топлообменник					
Тип		**-**	Перка и тръба	Перка и тръба	Перка и тръба
Вентилатор					
Тип		**-**	Тангенциален вентилатор	Тангенциален вентилатор	Тангенциален вентилатор
Брой вентилатори		**ea**	1	1	1
Дебит на въздушния поток	**H/M/L**	**m³/min**	6,8/5,8/4,9	7,8/6,8/5,8	14,6/12,6/10,7
Мотор на вентилатора					
Тип		**-**	BLDC	BLDC	BLDC
Мощност x брой		**W**	27 x 1	27 x 1	65 x 1
Характеристика на флуида					
Воден дебит	**Охлаждане**	**l/min**	7,5	9,6	11,9
Воден дебит	**Отопление**	**l/min**	8,4	9,7	14,4
Спад на налягането	**Охлаждане**	**kPa**	23,0	34,5	45,0
Спад на налягането	**Отопление**	**kPa**	28,0	35,8	64,6
Тръбни връзки					
Тръба за течна фаза (ВХОДНА)		**Тип**	PF МЪЖКИ	PF МЪЖКИ	PF МЪЖКИ
		Ø, mm (инч)	20A (3/4")	20A (3/4")	20A (3/4")
Тръба за течна фаза (ИЗХОДНА)		**Тип**	PF МЪЖКИ	PF МЪЖКИ	PF МЪЖКИ
		Ø, mm (инч)	20A (3/4")	20A (3/4")	20A (3/4")
Топлинна изолация		**-**	И входни, и изходни тръби	И входни, и изходни тръби	И входни, и изходни тръби
Дренажна тръба		**Ø, mm**	VP20 (OD 26, ID 20)	VP20 (OD 26, ID 20)	VP25 (OD 32, ID 25)
Звук					
Звуково налягане1	**(H/M/L)**	**dB(A)**	33/31/29	38/35/31	40/37/33
Сила на звука	**Охлаждане**	**dB(A)**	50	53	59
Размери					
Нетно тегло		**kg**	10,1	10,1	14,0
Нетни Размери (Ш × В × Д)		**mm**	970 × 135 × 410	970 × 135 × 410	1200 × 138 × 450
Корпус					
Материал		**-**	Пластмаса	Пластмаса	Пластмаса
Панел					
Модел на панел		**-**	PC1NWFMBN (WindFree™)	PC1NWFMBN (WindFree™)	PC1BWFMBN (WindFree™)
Допълнителни аксесоари					
Дренажна помпа	**Тип**	**-**	Вграден	Вграден	Вграден
	Макс. Напорна височина/Дебит	**mm/(cc/min)**	750/400	750/400	750/400
Комплект 3-пътен вентил (опция)		**-**	ACL-A60V3	ACL-A60V3	ACL-A60V3
Филтър		**-**			

Аксесоари







Панел WindFree™ (опция)	Панел WindFree™ (опция)	Интерфейсен модул FCU	Безжично дистанционно управление	Опростен тип управление	Сензорен контролер	Кабелно Дистанционно управление
PC1NWFMBN	PC1BWFMBN	MIM-F10N	AR-EH03E, AR-CH01E	MWR-SH00N	MWR-SH11N	MWR-WG00*N

Охлаждане: Вътрешна температура 27 °C (по сух термометър), 19 °C (по мокър термометър)/Температура на входящата/изходящата вода 7 °C, 12 °C Отопление: Вътрешна температура 20 °C (по сух термометър), 15 °C (по мокър термометър)/Температура на входящата/изходящата вода 45 °C, 40 °C.
Нивото на звука е получено в звукопоглъщащо помещение. Това действително ниво на шум може да бъде различно в зависимост от условията на монтаж.
Спецификациите може да подлежат на промяна без предварително известие.
Изберете размер на проводника въз основа на стойността за минимален ампераж на веригата (MCA).

Спецификации

FCU 4-пътна касета WindFree™ УНИКАЛНО

- Четирипосочно подаване на въздух чрез независимо регулируеми ламели.
- Вентилатор с директно задвижване, задвижван от BLDC мотор.
- Вградена кондензна дренажна помпа.
- Опция за комплект 3-пътен вентил.
- Може да се управлява от смартфон чрез Wi-Fi комплект.
- Налични във функцията WindFree™.

			AG060AN4DKH/EU	AG072AN4DKH/EU	AG090AN4DKH/EU	AG105AN4DKH/EU
Електрозахранване		**Ф, V, Hz**	1Ф, 220~240 V, 50/60 Hz	1Ф, 220~240 V, 50/60 Hz	1Ф, 220~240 V, 50/60 Hz	1Ф, 220~240 V, 50/60 Hz
Режим			HP	HP	HP	HP
Производителност						
Капацитет (номинален)	**Охлаждане**	**kW**	6,0	7,2	9,0	10,0
	Отопление	**kW**	7,3	8,5	10,0	10,7
Мощност						
Захранване (номинално)	**Охлаждане**	**W**	50	73	82	99
	Отопление	**W**	50	73	82	99
Електрозахранване (номинално)	**Охлаждане**	**A**	0,37	0,50	0,58	0,79
	Отопление	**A**	0,37	0,50	0,58	0,79
Топлообменник						
Тип		**-**	Перка и тръба	Перка и тръба	Перка и тръба	Перка и тръба
Вентилатор						
Тип		**-**	Турбовентилатор	Турбовентилатор	Турбовентилатор	Турбовентилатор
Брой вентилатори		**-**	1	1	1	1
Дебит на въздушния поток	**H/M/L**	**m3/min**	18,9/16,5/13,6	21,3/18,2/13,6	23,3/21,3/19,4	30,1/26,2/19,4
Мотор на вентилатора						
Тип		**-**	BLDC	BLDC	BLDC	BLDC
Мощност x брой		**W**	65 x 1	65 x 1	97 x 1	97 x 1
Характеристика на флуида						
Воден дебит	**Охлаждане**	**l/min**	17,5	20,8	26,0	28,9
Воден дебит	**Отопление**	**l/min**	21,1	24,5	28,9	30,9
Спад на налягането	**Охлаждане**	**kPa**	27,0	36,0	46,8	56,3
Спад на налягането	**Отопление**	**kPa**	37,3	48,6	56,3	63,4
Тръбни връзки						
Тръба за течна фаза (ВХОДНА)		**Тип**	PF МЪЖКИ	PF МЪЖКИ	PF МЪЖКИ	PF МЪЖКИ
		Ø, mm (инч)	20A (3/4)	20A (3/4)	20A (3/4)	20A (3/4)
Тръба за течна фаза (ИЗХОДНА)		**Тип**	PF МЪЖКИ	PF МЪЖКИ	PF МЪЖКИ	PF МЪЖКИ
		Ø, mm (инч)	20A (3/4)	20A (3/4)	20A (3/4)	20A (3/4)
Топлинна изолация		**-**	И входни, и изходни тръби	И входни, и изходни тръби	И входни, и изходни тръби	И входни, и изходни тръби
Дренажна тръба		**Ø, mm**	VP25 (OD 32, ID 25)	VP25 (OD 32, ID 25)	VP25 (OD 32, ID 25)	VP25 (OD 32, ID 25)
Звук						
Звуково налягане	**(H/M/L)**	**dB(A)**	37/33/30	41/36/30	42/39/36	45/41/37
Сила на звука	**Охлаждане**	**dB(A)**	56	60	58	60
Размери						
Нетно тегло		**kg**	15,5	15,5	18,0	18,0
Нетни Размери (Ш × В × Д)		**mm**	840 x 204 x 840	840 x 204 x 840	840 × 246 × 840	840 × 246 × 840
Панел						
Модел на панел		**-**	PC4NUFMAN	PC4NUFMAN	PPC4NUFMAN	PC4NUFMAN
Допълнителни аксесоари						
Дренажна помпа	**Тип**	**-**	Вграден	Вграден	Вграден	Вграден
	Макс. Напорна височина/Дебит	**mm/(cc/min)**	750/400	750/400	750/400	750/400
Комплект 3-пътен вентил (опция)			ACL-A60V3	ACL-A60V3	ACL-A60V3	ACL-A60V3
Филтър		**-**	Микрофибърен филтър	Микрофибърен филтър	Микрофибърен филтър	Микрофибърен филтър

Аксесоари

Панел WindFree™	Интерфейсен модул FCU	Безжично дистанционно управление	Опростен тип управление	Сензорен контролер	Кабелно дистанционно управление
PC4NUFMAN	MIM-F10N	AR-EH03E, AR-CH01E	MWR-SH00N	MWR-SH11N	MWR-WG00*N

Охлаждане: Вътрешна температура 27 °C (по сух термометър), 19 °C (по мокър термометър)/Температура на входящата/изходящата вода 7 °C, 12 °C Отопление: Вътрешна температура 20 °C (по сух термометър), 15 °C (по мокър термометър)/Температура на входящата/изходящата вода 45 °C, 40 °C.
Нивото на звука е получено в звукопоглъщащо помещение. Това действително ниво на шум може да бъде различно в зависимост от условията на монтаж.
Спецификациите може да подлежат на промяна без предварително известие.
Изберете размер на проводника въз основа на стойността за минимален ампераж на веригата (MCA).

Спецификации

FCU 360-градусова касета

- 360-градусово подаване на въздух.
- Отвеждане без ламели. Помощните вентилатори могат да бъдат контролирани индивидуално, което позволява напълно хоризонтално отвеждане на въздушния поток. Ефектът „Коанда“ се създава дори без таван.
- Комплект 3-пътен вентил (опция).
- Може да се управлява от смартфон чрез Wi-Fi комплект.
- Лицев панел е задължителен и може да бъде избран един от 4-те лицеви панела, споменати в аксесоарите.
- Вградена кондензна дренажна помпа.
- Предразположеност на входа за въздух да засмуква свеж въздух.
- Кръгъл или квадратен панел.
- Сензор за движение като опция.

Модел			AG060MN4PKH/EU	AG072MN4PKH/EU	AG090MN4PKH/EU	AG105MN4PKH/EU
Електрозахранване		**Ф, V, Hz**	1Ф, 220~240 V, 50/60 Hz	1Ф, 220~240 V, 50/60 Hz	1Ф, 220~240 V, 50/60 Hz	1Ф, 220~240 V, 50/60 Hz
Режим			HP	HP	HP	HP
Производителност						
Капацитет (номинален)	**Охлаждане**	**kW**	6,0	7,2	9,0	10,0
	Отопление	**kW**	7,3	8,5	10,0	10,7
Мощност						
Захранване (номинално)	**Охлаждане**	**W**	58	58	77	100
	Отопление	**W**	58	58	77	100
Електрозахранване (номинално)	**Охлаждане**	**A**	0,50	0,50	0,62	0,79
	Отопление	**A**	0,50	0,50	0,62	0,79
Топлообменник						
Тип		**-**	Перка и тръба	Перка и тръба	Перка и тръба	Перка и тръба
Вентилатор						
Тип		**-**	Турбовентилатор	Турбовентилатор	Турбовентилатор	Турбовентилатор
Брой вентилатори		**ea**	1	1	1	1
Дебит на въздушния поток	**H/M/L**	**m3/min**	21,0/17,5/15,0	25,5/22,0/19,8	29,5/24,0/19,8	31,5/22,5/19,8
Мотор на вентилатора						
Тип		**-**	BLDC	BLDC	BLDC	BLDC
Мощност x брой		**W**	65 x 1	97 x 1	97 x 1	97 x 1
Характеристика на флуида						
Воден дебит	**Охлаждане**	**l/min**	17,5	20,8	26,0	28,9
Воден дебит	**Отопление**	**l/min**	21,1	24,5	28,9	30,9
Спад на налягането	**Охлаждане**	**kPa**	27,0	26,0	38,5	47,4
Спад на налягането	**Отопление**	**kPa**	37,6	35,6	47,4	53,2
Тръбни връзки						
Тръба за течна фаза (ВХОДНА)		**Тип**	PF МЪЖКИ	PF МЪЖКИ	PF МЪЖКИ	PF МЪЖКИ
		Ø, mm (инч)	20A (3/4)	20A (3/4)	20A (3/4)	20A (3/4)
Тръба за течна фаза (ИЗХОДНА)		**Тип**	PF МЪЖКИ	PF МЪЖКИ	PF МЪЖКИ	PF МЪЖКИ
		Ø, mm (инч)	20A (3/4)	20A (3/4)	20A (3/4)	20A (3/4)
Топлинна изолация		**-**	И входни, и изходни тръби	И входни, и изходни тръби	И входни, и изходни тръби	И входни, и изходни тръби
Дренажна тръба		**Ø, mm**	VP25 (OD 32, ID 25)	VP25 (OD 32, ID 25)	VP25 (OD 32, ID 25)	VP25 (OD 32, ID 25)
Звук						
Звуково налягане	**(H/M/L)**	**dB(A)**	40/37/32	39/35/33	43/38/33	45/39/33
Сила на звука	**Охлаждане**	**dB(A)**	57	58	60	62
Размери						
Нетно тегло		**kg**	21,0	25,0	25,0	25,0
Нетни Размери (Ш × В × Д)		**mm**	947 x 281 x 947	947 x 365 x 947	947 x 365 x 947	947 x 365 x 947
Корпус						
Материал		**-**	-	-	-	-
Панел						
Модел на панел		**Бяло**	PC4NUDMAN	PC4NUDMAN	PC4NUDMAN	PC4NUDMAN
			PC4NUNMAN	PC4NUNMAN	PC4NUNMAN	PC4NUNMAN
		Черно	PC4NBDMAN	PC4NBDMAN	PC4NBDMAN	PC4NBDMAN
			PC4NBNMAN	PC4NBNMAN	PC4NBNMAN	PC4NBNMAN
Допълнителни аксесоари						
Дренажна помпа	**Тип**	**-**	Вграден	Вграден	Вграден	Вграден
	Макс. Напорна височина/Дебит	**mm/(cc/min)**	750/400	750/400	750/400	750/400
	Комплект 3-пътен вентил	**(опция)**	ACL-A60V3	ACL-A60V3	ACL-A60V3	ACL-A60V3
Филтър		**-**	Микрофибърен филтър	Микрофибърен филтър	Микрофибърен филтър	Микрофибърен филтър

Охлаждане: Вътрешна температура 27 °C (по сух термометър), 19 °C (по мокър термометър)/Температура на входящата/изходящата вода 7 °C, 12 °C Отопление: Вътрешна температура 20 °C (по сух термометър), 15 °C (по мокър термометър)/Температура на входящата/изходящата вода 45 °C, 40 °C.
Нивото на звука е получено в звукопоглъщащо помещение. Това действително ниво на шум може да бъде различно в зависимост от условията на монтаж.
Спецификациите може да подлежат на промяна без предварително известие.
Изберете размер на проводника въз основа на стойността за минимален ампераж на веригата (MCA).

Аксесоари

									
Панел (Задължителен)	**Панел (Задължителен)**	**Панел (Задължителен)**	**Панел (Задължителен)**	**Интерфейсен модул FCU**	**Безжично дистанционно управление**	**Сензорен контролер**	**Кабелно дистанционно управление**	**Опростен тип управление**	**Сензор за движение (по избор)**
PC4NBDMAN	PC4NBNMAN	PC4NUDMAN	PC4NUNMAN	MIM-F10N	AR-EH03E, AR-CH01E	MWR-SH11N	MWR-WG00*N	MWR-SH00N	MCR-SME

Спецификации

Скрит FCU

- Plug & play решение в комбинация с HVM Chiller.
- Опция за вертикален или хоризонтален монтаж.
- Комплект 3-пътен вентил е включен стандартно.
- FCU комплект е включен стандартно.
- Опция за дренажна тръба.
- Топлообменник за отопление – 4-тръбна система като опция.
- Опция за комплект 3-пътен вентил 4-тръбен.
- Допълнителна вертикална/хоризонтална дренажна вана.



Модел			ACL-18DF	ACL-25DF	ACL-35DF
Електрозахранване		**Ф, V, Hz**	1Ф, 220~240 V, 50/60 Hz	1Ф, 220~240 V, 50/60 Hz	1Ф, 220~240 V, 50/60 Hz
Режим			HP	HP	HP
Производителност					
Капацитет (номинален)	**Охлаждане (H/M/L)**	**kW**	1,91/1,66/1,34	2,87/2,34/1,73	4,24/3,20/2,47
	Отопление (H/M/L)	**kW**	2,15/1,81/1,50	2,91/2,35/1,73	4,24/3,24/2,47
Мощност					
Захранване (номинално)	**Охлаждане (H/M/L)**	**W**	53/36/24	56/43/29	90/50/40
	Отопление (H/M/L)	**W**	53/36/24	56/43/29	90/50/40
Електрозахранване (номинално)	**Охлаждане**	**A**	0,26	0,28	0,45
	Отопление	**A**	0,26	0,28	0,45
Топлообменник					
Тип		**-**	Перка и тръба	Перка и тръба	Перка и тръба
Вентилатор					
Тип		**-**	Центробежен вентилатор с двойно засмукване	Центробежен вентилатор с двойно засмукване	Центробежен вентилатор с двойно засмукване
Брой вентилатори		**ea**	2	2	2
Дебит на въздушния поток	**H/M/L**	**m3/min**	5,7/4,5/3,5	7,6/5,7/4,0	11,7/8,3/6,0
Мотор на вентилатора					
Тип		**-**	3-степенна климатизация	3-степенна климатизация	3-степенна климатизация
Мощност x брой		**W**	53/36/24	56/43/29	90/50/40
Характеристика на флуида					
Воден дебит	**Охлаждане**	**l/min**	5,6	8,4	12,4
	Отопление	**l/min**	6,2	8,4	12,4
Спад на налягането	**Охлаждане**	**kPa**	17	24	35
	Отопление	**kPa**	20	24	35
Тръбни връзки					
Тръба за течна фаза (ВХОДНА)	**Тип**	**-**	Женски	Женски	Женски
	Размери	**Ø, mm (инч)**	1/2	1/2	1/2
Тръба за течна фаза (ИЗХОДНА)	**Тип**	**-**	Женски	Женски	Женски
	Размери	**Ø, mm (инч)**	1/2	1/2	1/2
Топлинна изолация		**-**	-	-	-
Дренажна тръба		**Ø, mm**	-	-	-
Звук					
Звуково налягане	**(H/M/L)**	**dB(A)**	42/36/32	40/34/28	45/35/27
Сила на звука	**(H/M/L)**	**dB(A)**	50/44/40	48/42/36	53/43/35
Размери					
Нетно тегло		**kg**	18,0	23,0	27,0
Нетни Размери (Ш × В × Д)		**mm**	725 x 224 x 535	935 x 224 x 535	1145 x 224 x 535
Корпус					
Материал		**-**	-	-	-
Панел					
Модел на панел		**-**	-	-	-
Допълнителни аксесоари					
Дренажна помпа	**Тип**	**опция**	ACL-ADP	ACL-ADP	ACL-ADP
	Макс. Напорна височина/Дебит	**mm/ (cc/min)**	750/133	750/133	750/133
Топлообменник за отопление	**4-тръбен**	**опция**	ACL-A018HC	ACL-A025HC	ACL-A035HC
3-пътен вентил	**4-тръбен**	**опция**	ACL-A018V3	ACL-A018V3	ACL-A018V3
Допълнителна Дренажна вана	**Вертикално**	**опция**	ACL-ADV	ACL-ADV	ACL-ADV
	Хоризонтален	**опция**	ACL-ADH	ACL-ADH	ACL-ADH
Филтър		**-**	Полипропиленов миещ се	Полипропиленов миещ се	Полипропиленов миещ се

Охлаждане: Вътрешна температура 27 °C (по сух термометър), 19 °C (по мокър термометър)/Температура на входящата/изходящата вода 7 °C, 12 °C Отопление: Вътрешна температура 20 °C (по сух термометър), 15 °C (по мокър термометър)/Температура на входящата/изходящата вода 45 °C, 40 °C. Нивото на звука е получено в звукопоглъщащо помещение. Това действително ниво на шум може да бъде различно в зависимост от условията на монтаж. Спецификациите може да подлежат на промяна без предварително известие. Изберете размер на проводника въз основа на стойността за минимален ампераж на веригата (MCA).


	ACL-55DF	ACL-65DF
	1Ф, 220~240 V, 50/60 Hz	1Ф, 220~240 V, 50/60 Hz
	HP	HP
	7,19/5,69/4,32	7,78/6,07/4,00
	7,19/5,69/4,32	8,37/6,53/4,39
	182/127/86	244/169/109
	182/127/86	244/169/109
	0,90	1,20
	0,90	1,20
	Перка и тръба	Перка и тръба
	Центробежен вентилатор с двойно засмукване	Центробежен вентилатор с двойно засмукване
	3	3
	16,8/12,8/9,5	23,2/17,0/10,7
	3-степенна климатизация	3-степенна климатизация
	182/127/86	244/169/109
	21,1	22,9
	20,2	24,2
	39	42
	35	47
	Женски	Женски
	3/4	3/4
	Женски	Женски
	3/4	3/4
	-	-
	-	-
	53/46/39	59/52/41
	61/54/47	67/60/49
	37,0	37,0
	1355 x 249 x 535	1355 x 249 x 535
	-	-
	-	-
	ACL-ADP	ACL-ADP
	750/133	750/133
	ACL-A055HC	ACL-A055HC
	ACL-A055V3	ACL-A055V3
	ACL-ADV	ACL-ADV
	ACL-ADH	ACL-ADH
	Полипропиленов миещ се	Полипропиленов миещ се

Аксесоари


Интерфейсен модул FCU	FCU комплект	Сензорен контролер
MIM-F10N	MIM-F00N	MWR-SH11N


Кабелно Дистанционно управление	Опростен тип управление
MWR-WG00*N	MWR-SH00N

Спецификации

Покрит FCU

- Plug & play решение в комбинация с HVM Chiller.
- Опция за вертикален или хоризонтален монтаж.
- Комплект 3-пътен вентил е включен стандартно.
- FCU комплект е включен стандартно.
- Опция за дренажна тръба.
- Топлообменник за отопление – 4-тръбна система като опция.
- Опция за комплект 3-пътен вентил 4-тръбен.
- Допълнителна вертикална/хоризонтална дренажна вана.



Модел				ACL-18DG	ACL-25DG	ACL-35DG
Електрозахранване			**Ф, V, Hz**	1Ф, 220~240 V, 50/60 Hz	1Ф, 220~240 V, 50/60 Hz	1Ф, 220~240 V, 50/60 Hz
Режим				HP	HP	HP
Производителност						
Капацитет (номинален)	**Охлаждане (H/M/L)**		**kW**	1,91/1,66/1,34	2,87/2,34/1,73	4,24/3,20/2,47
	Отопление (H/M/L)		**kW**	2,15/1,81/1,50	2,91/2,35/1,73	4,24/3,24/2,47
Мощност						
Захранване (номинално)	**Охлаждане (H/M/L)**		**W**	53/36/24	56/43/29	90/50/40
	Отопление (H/M/L)		**W**	53/36/24	56/43/29	90/50/40
Електрозахранване (номинално)	**Охлаждане**		**A**	0,26	0,28	0,45
	Отопление		**A**	0,26	0,28	0,45
Топлообменник						
Тип			**-**	Перка и тръба	Перка и тръба	Перка и тръба
Вентилатор						
Тип			**-**	Центробежен вентилатор с двойно засмукване	Центробежен вентилатор с двойно засмукване	Центробежен вентилатор с двойно засмукване
Брой вентилатори			**-**	2	2	2
Дебит на въздушния поток	**H/M/L**		**m3/min**	5,7/4,5/3,5	7,6/5,7/4,0	11,7/8,3/6,0
Мотор на вентилатора						
Тип			**-**	3-степенна климатизация	3-степенна климатизация	3-степенна климатизация
Мощност х брой			**W**	53/36/24	56/43/29	90/50/40
Характеристика на флуида						
Воден дебит	**Охлаждане**		**l/min**	5,6	8,4	12,4
	Отопление		**l/min**	6,2	8,4	12,4
Спад на налягането	**Охлаждане**		**kPa**	17	24	35
	Отопление		**kPa**	20	24	35
Тръбни връзки						
Тръба за течна фаза (ВХОДНА)	**Тип**		**-**	Женски	Женски	Женски
	Размери		**Ø, mm (инч)**	1/2	1/2	1/2
Тръба за течна фаза (ИЗХОДНА)	**Тип**		**-**	Женски	Женски	Женски
	Размери		**Ø, mm (инч)**	1/2	1/2	1/2
Топлинна изолация			**-**	-	-	-
Дренажна тръба			**Ø, mm**	-	-	-
Звук						
Звуково налягане	**(H/M/L)**		**dB(A)**	42/36/32	40/34/28	45/35/27
Сила на звука	**(H/M/L)**		**dB(A)**	50/44/40	48/42/36	53/43/35
Размери						
Нетно тегло			**kg**	22,0	29,0	35,0
Нетни размери (Ш x В x Д)			**mm**	774x564x226	984x564x226	1194 x 564 x 226
Корпус						
Материал			**-**	-	-	-
Панел						
Модел на панел			**-**	-	-	-
Допълнителни аксесоари						
Дренажна помпа	**Тип**		**опция**	ACL-ADP	ACL-ADP	ACL-ADP
	Макс. Напорна височина/Дебит		**mm / (cc/min)**	750/133	750/133	750/133
Топлообменник за отопление	**4-тръбен**		**опция**	ACL-A018HC	ACL-A025HC	ACL-A035HC
3-пътен вентил	**4-тръбен**		**опция**	ACL-A018V3	ACL-A018V3	ACL-A018V3
Допълнителна дренажна вана		**Вертикално**	**опция**	ACL-ADV	ACL-ADV	ACL-ADV
Допълнителна дренажна вана		**Хоризонтален**	**опция**	ACL-ADH	ACL-ADH	ACL-ADH
Филтър			**-**	Полипропиленов миещ се	Полипропиленов миещ се	Полипропиленов миещ се

Охлаждане: Вътрешна температура 27 °C (по сух термометър), 19 °C (по мокър термометър)/Температура на входящата/изходящата вода 7 °C, 12 °C Отопление: Вътрешна температура 20 °C (по сух термометър), 15 °C (по мокър термометър)/Температура на входящата/изходящата вода 45 °C, 40 °C.
Нивото на звука е получено в звукопоглъщащо помещение. Това действително ниво на шум може да бъде различно в зависимост от условията на монтаж.
Спецификациите може да подлежат на промяна без предварително известие.
Изберете размер на проводника въз основа на стойността за минимален ампераж на веригата (MCA).

		
	ACL-55DG	**ACL-65DG**
	1Ф, 220~240 V, 50/60 Hz	1Ф, 220~240 V, 50/60 Hz
	HP	HP
	7,19/5,69/4,32	7,78/6,07/4,00
	7,19/5,69/4,32	8,37/6,53/4,39
	182/127/86	244/169/109
	182/127/86	244/169/109
	0,90	1,20
	0,90	1,20
	Перка и тръба	Перка и тръба
	Центробежен вентилатор с двойно засмукване	Центробежен вентилатор с двойно засмукване
	3	3
	16,8/12,8/9,5	23,2/17,0/10,7
	3-степенна климатизация	3-степенна климатизация
	182/127/86	244/169/109
	21,1	22,9
	20,2	24,2
	39	42
	35	47
	Женски	Женски
	3/4	3/4
	Женски	Женски
	3/4	3/4
	-	-
	-	-
	53/46/39	59/52/41
	61/54/47	67/60/49
	45,0	45,0
	1404 x 564 x 251	1404 x 564 x 251
	-	-
	-	-
	ACL-ADP	ACL-ADP
	750/133	750/133
	ACL-A055HC	ACL-A055HC
	ACL-A055V3	ACL-A055V3
	ACL-ADV	ACL-ADV
	ACL-ADH	ACL-ADH
	Полипропиленов миещ се	Полипропиленов миещ се

Аксесоари

		
Интерфейсен модул FCU	**FCU комплект**	**Сензорен контролер**
MIM-F10N	MIM-F00N	MWR-SH11N

	
Кабелно дистанционно управление	**Опростен тип управление**
MWR-WG00*N	MWR-SH00N

Оразмерени чертежи

HVM Chiller

AG042/056/070KSVANH/EU — **Единици: mm [инчове]**

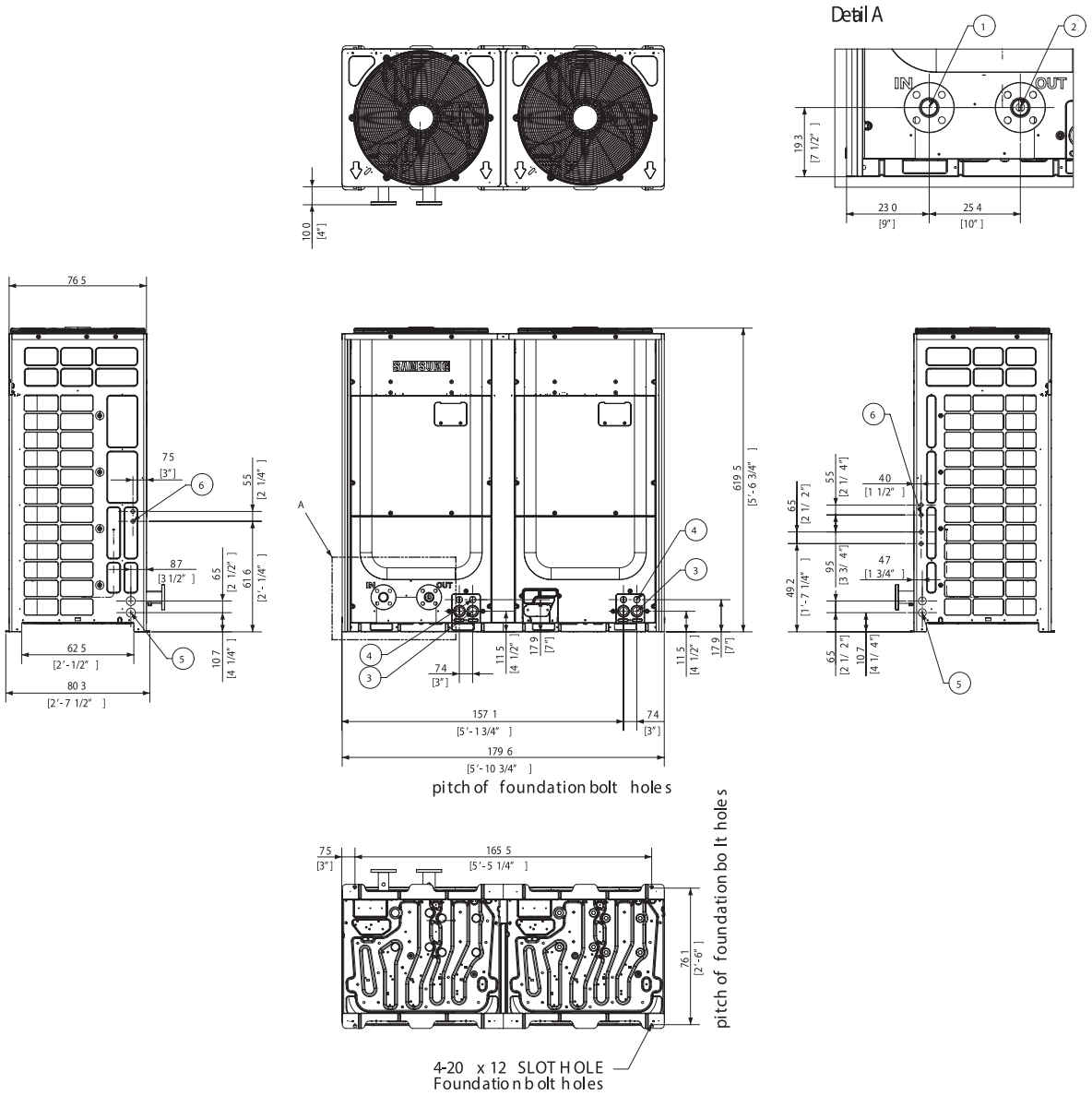

НОМЕР	Име	Описание
1	**Фланец на входа за вода**	15/20 HP 40A Din фланец, 25 HP: 50A Din фланец
2	**Фланец на изхода за вода**	15/20 HP 40A Din фланец, 25 HP: 50A Din фланец
3	**Електрически проводници**	Отвор (преден)
4	**Комуникационни проводници**	Отвор (преден)
5	**Електрически проводници**	Отвор (страничен)
6	**Комуникационни проводници**	Отвор (страничен)


EVERM
OTION
VKCNR

Оразмерени чертежи

FCU 1-пътна касета WindFree™

AG026/032TN1DKH/EU **Единици: mm [инчове]**

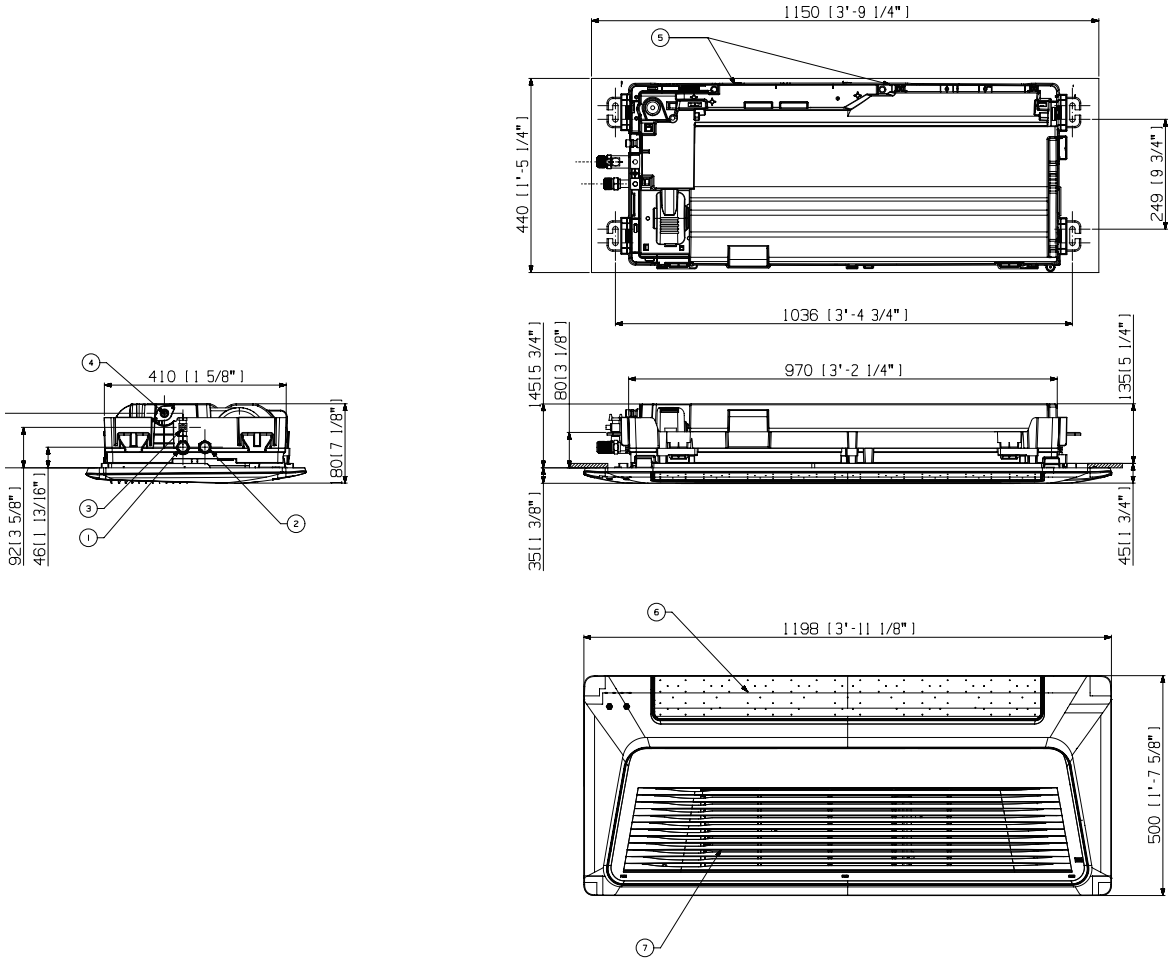

НОМЕР	Име	Описание
1	Изходна връзка на тръба за водна фаза	PF мъжки 3/4" (20A)
2	Входна връзка на тръба за водна фаза	PF мъжки 3/4" (20A)
3	Клапан на вентилационния отвор	
4	Дренажна тръба	VP20 (OD 26, ID 20)
5	Захранващи/комуникационни проводници	
6	Част за отвеждане на въздух	
7	Част за засмукване на въздух	

AG042TN1DKH/EU **Единици: mm [инчове]**

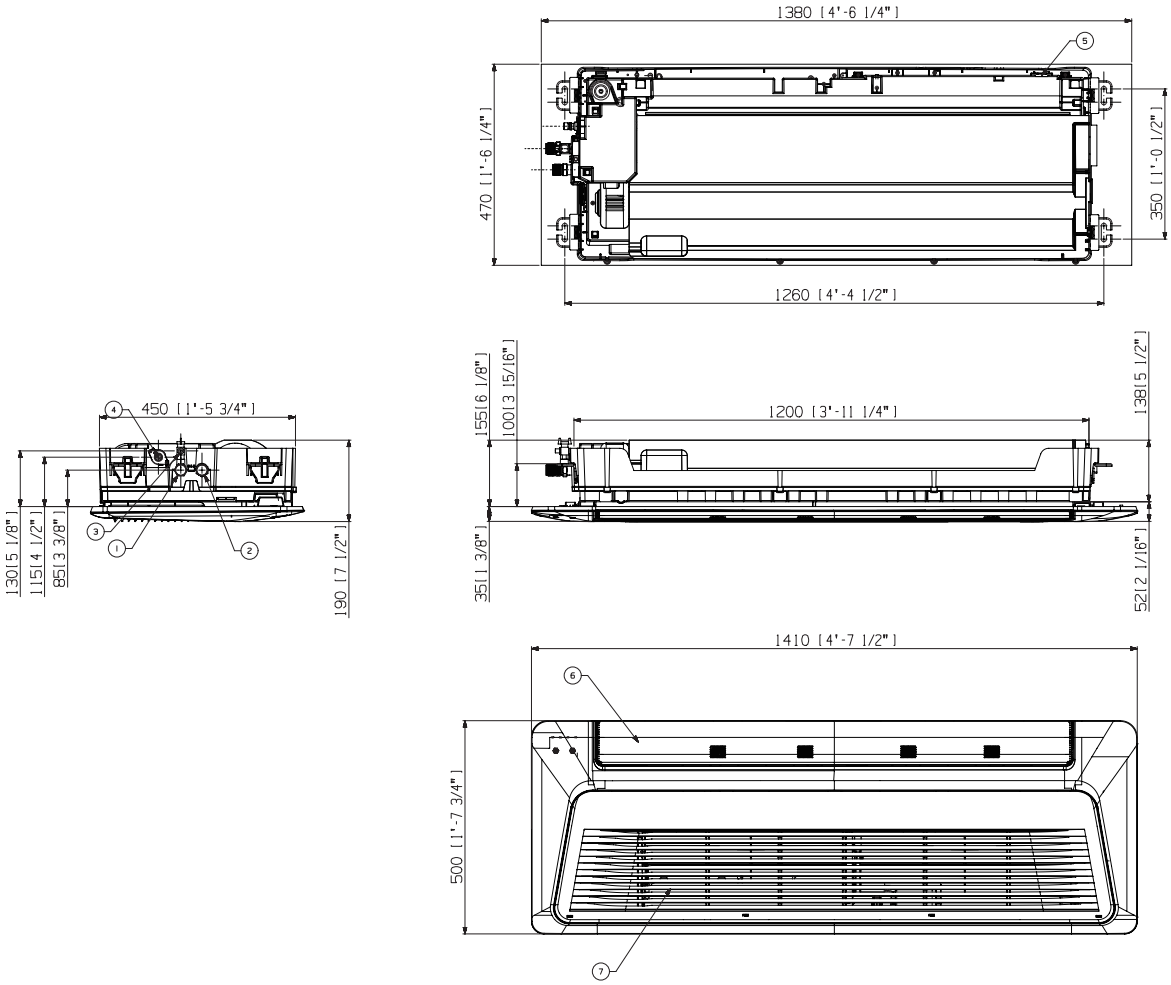

НОМЕР	Име	Описание
1	Изходна връзка на тръба за водна фаза	PF мъжки 3/4" (20A)
2	Входна връзка на тръба за водна фаза	PF мъжки 3/4" (20A)
3	Клапан на вентилационния отвор	
4	Дренажна тръба	VP25 (OD 32, ID 25)
5	Захранващи/комуникационни проводници	
6	Част за отвеждане на въздух	
7	Част за засмукване на въздух	

Оразмерени чертежи

FCU 4-пътна касета WindFree™

AG060/072/090/105AN4DKH/EU | **Единици: mm [инчове]**

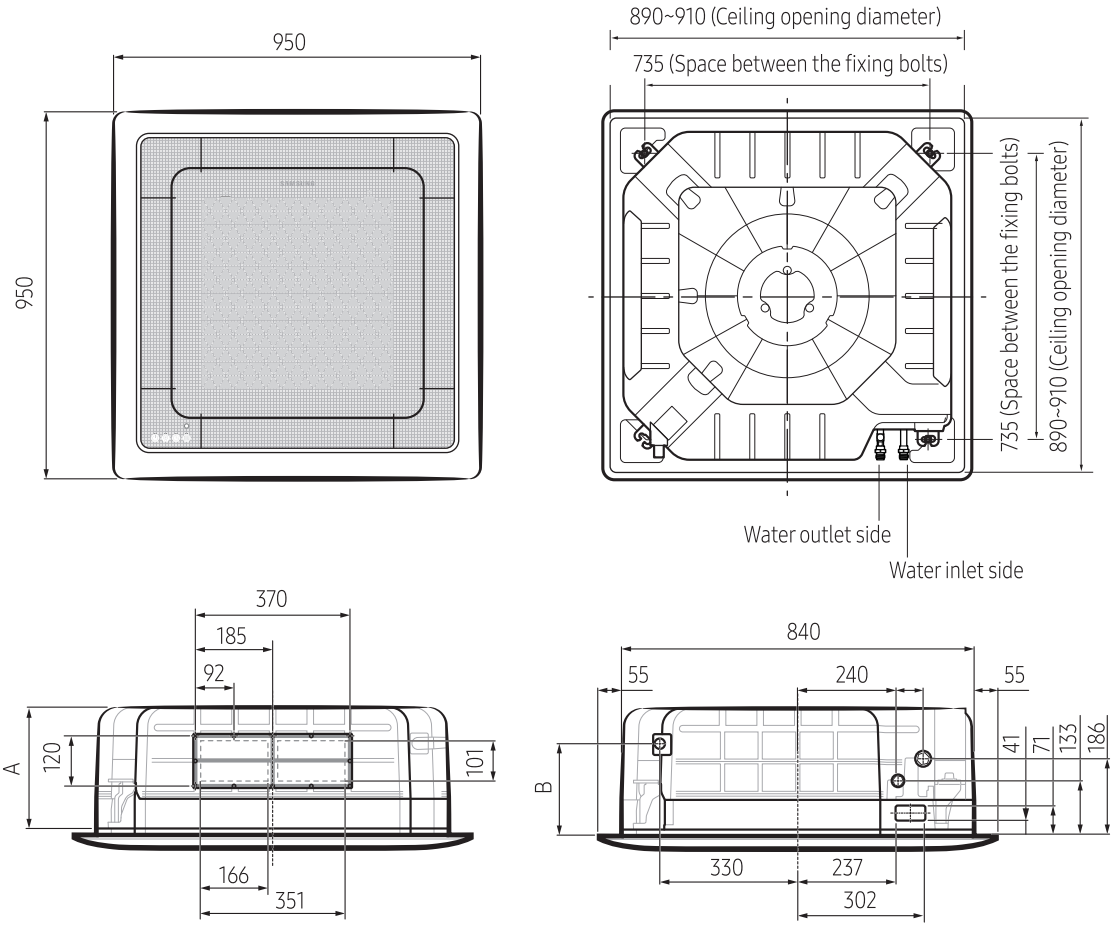

The sub duct hole is not applicable to the WindFree™ models.

Категория		Тип A	Тип B
Модел		AG060✱N4DKH✱	AG090✱N4DKH✱
		AG072✱N4DKH✱	AG105✱N4DKH✱
A	**(mm)**	204	246
B	**(mm)**	196	222
Свързващ порт	**(mm)**	PF 3/4" мъжки	
Порт за свързване на гъвкава тръба	**(mm)**	VP25 (външен диаметър: Ø32, вътрешен диаметър: Ø25)	

Оразмерени чертежи

FCU 360-градусова касета

AG060/072/090/105MN4PKH/EU | **Единици: mm [инчове]**

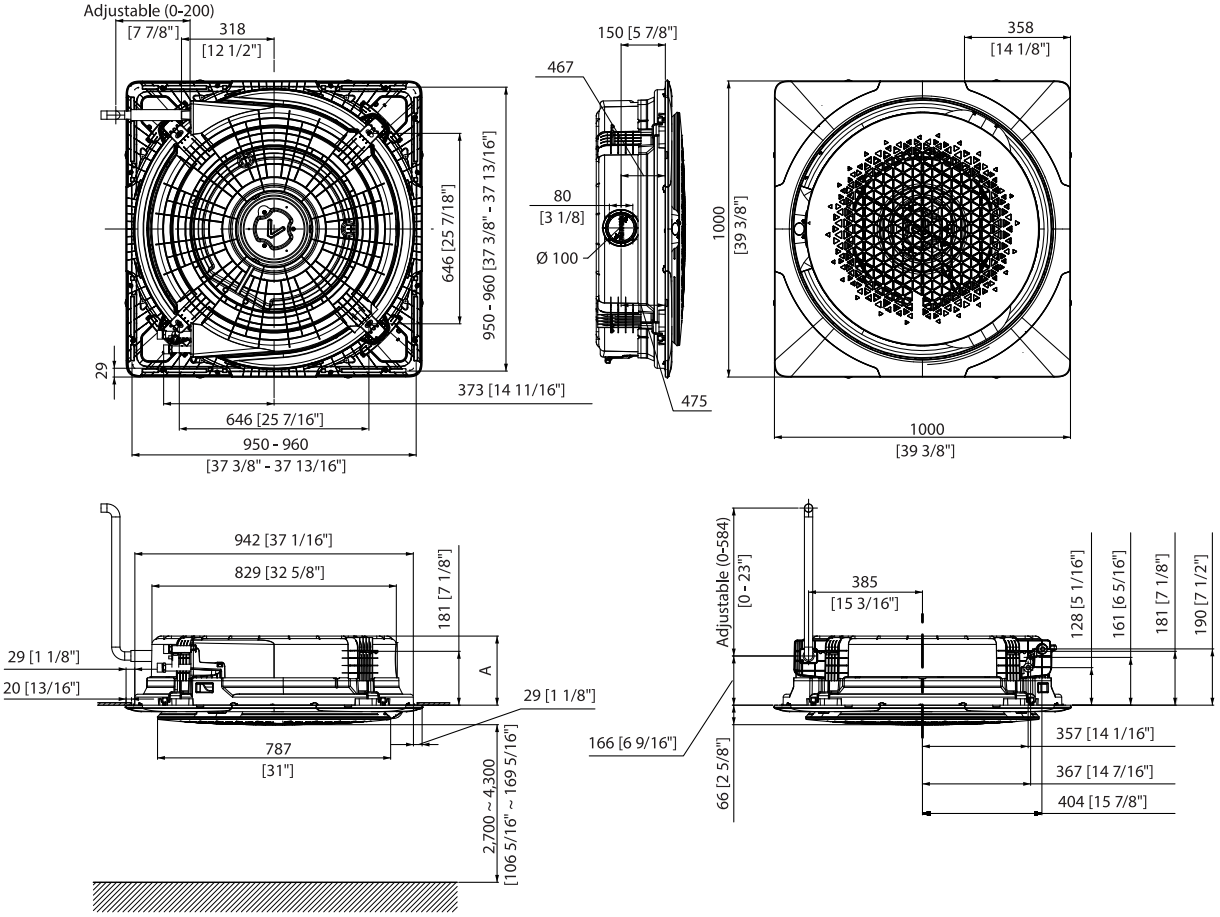

Позиц.	Тип A	Тип B
Модел	AG060MN4PKH/EU	AG072MN4PKH/EU AG090MN4PKH/EU AG105MN4PKH/EU
A	233 [9 3/16]	317 [12 1/2]
Тръбна връзка	PF 3/4 мъжки	
Свързваща дренажна тръба	VP25 (OD 32, ID 25)	

AG060/072/090/105MN4PKH/EU **Единици: mm [инчове]**

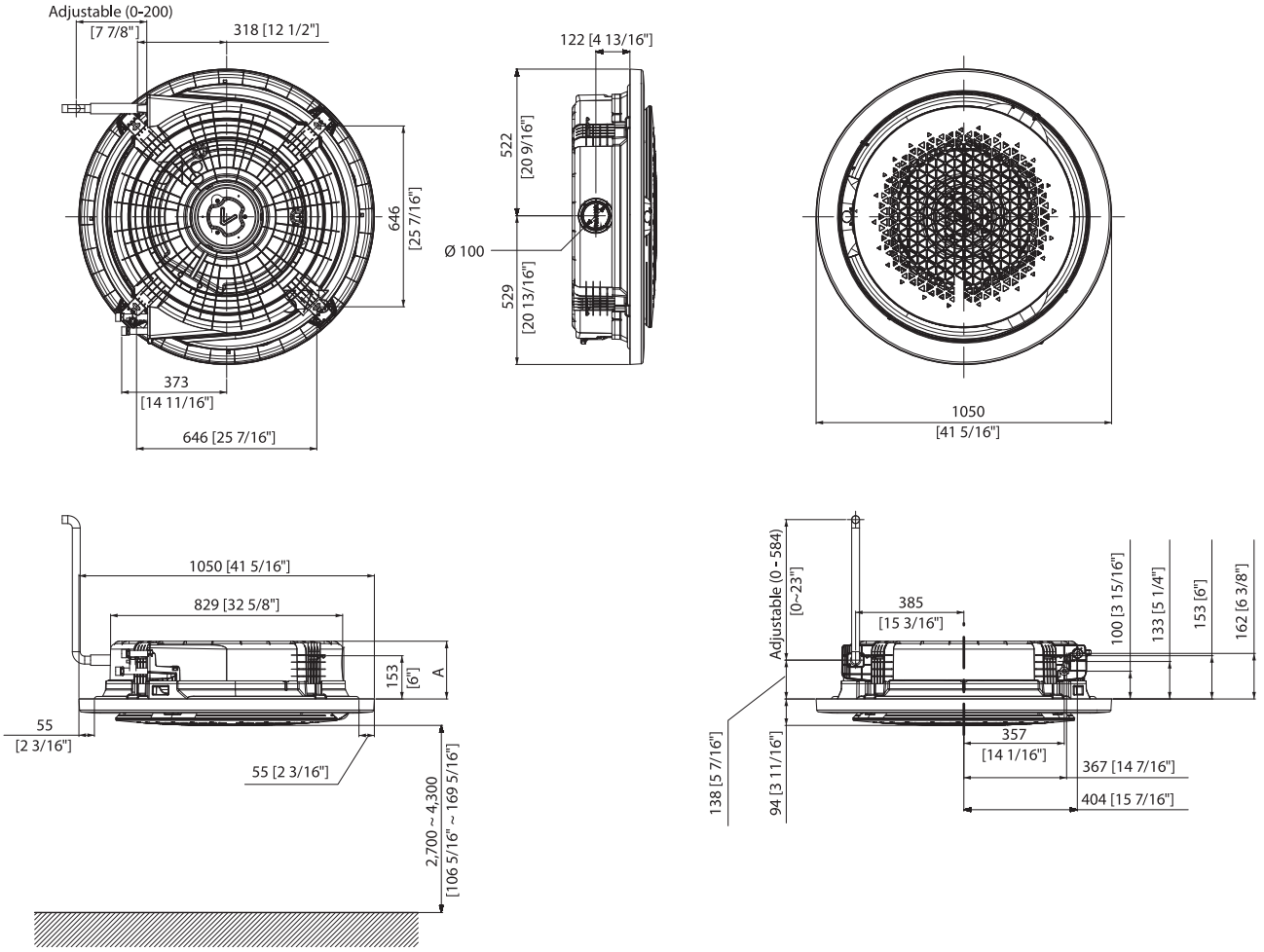

Позиц.	Тип A	Тип B
Модел	AG060MN4PKH/EU	AG072MN4PKH/EU AG090MN4PKH/EU AG105MN4PKH/EU
A	205	289
Тръбна връзка	PF 3/4 мъжки	
Свързваща дренажна тръба	VP25 (OD 32, ID 25)	

Оразмерени чертежи

Скрит FCU

ACL-DF** | Единици: mm [инчове]

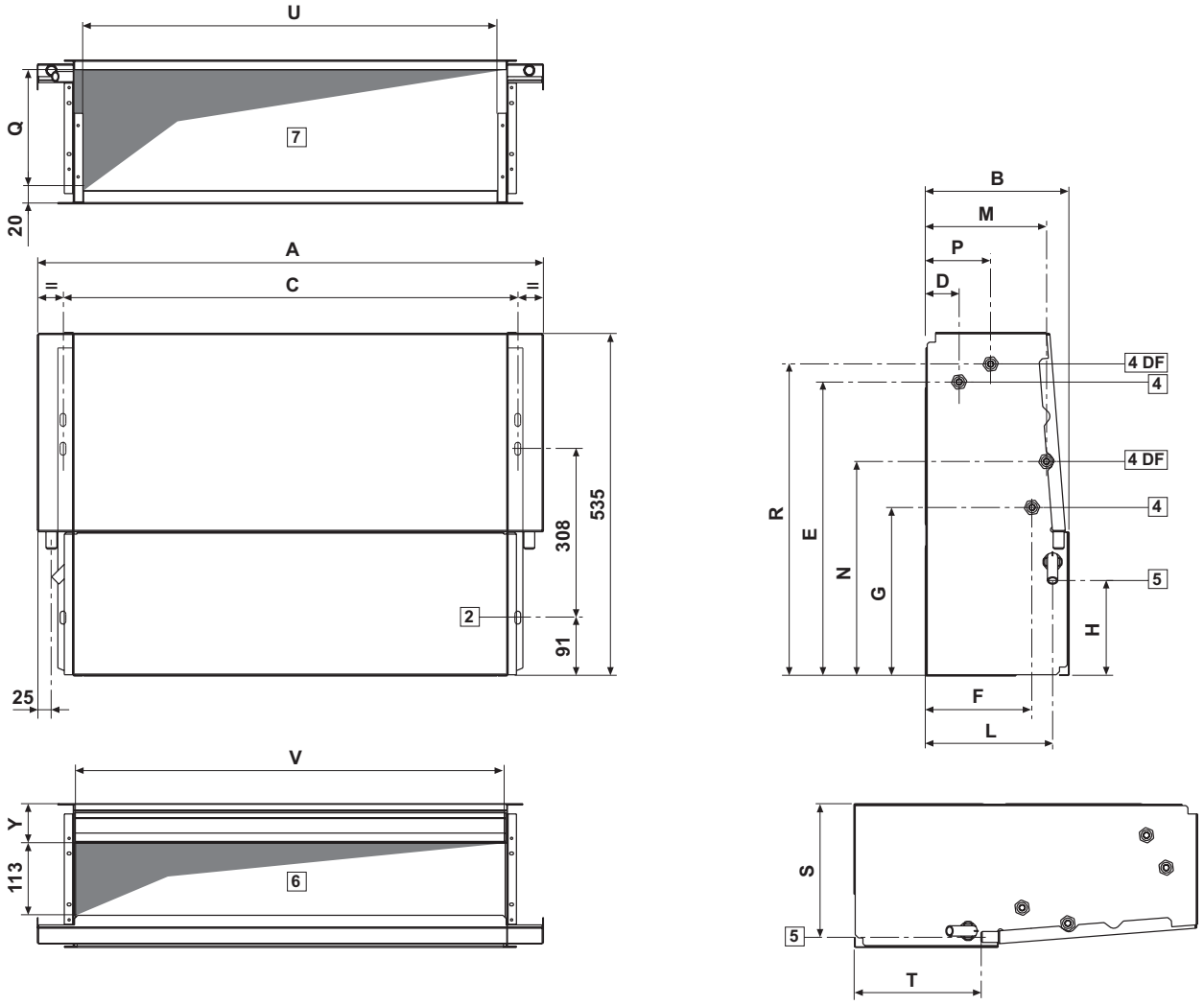

НОМЕР	Име	Описание
1	**Изходна връзка на тръба за водна фаза**	PF мъжки 3/4 (20A)
2	**Входна връзка на тръба за водна фаза**	PF мъжки 3/4 (20A)
3	**Клапан на вентилационния отвор**	
4	**Дренажна тръба**	VP25 (OD 32, ID 25)
5	**Захранващи/комуникационни проводници**	
6	**Част за отвеждане на въздух**	
7	**Част за засмукване на въздух**	

МОДЕЛ	A	B	C	H	L	S	T	Y
ACL-18DH	584	224	498	149	198	208	198	61
ACL-25DH	794	224	708	149	198	208	198	61
ACL-35DH	1004	224	918	149	198	208	198	61
ACL-55DH	1214	249	1128	155	220	234	208	67
ACL-65DH	1214	249	1128	155	220	234	208	67

Оразмерени чертежи

Покрит FCU

ACL-DG** | Единици: mm [инчове]

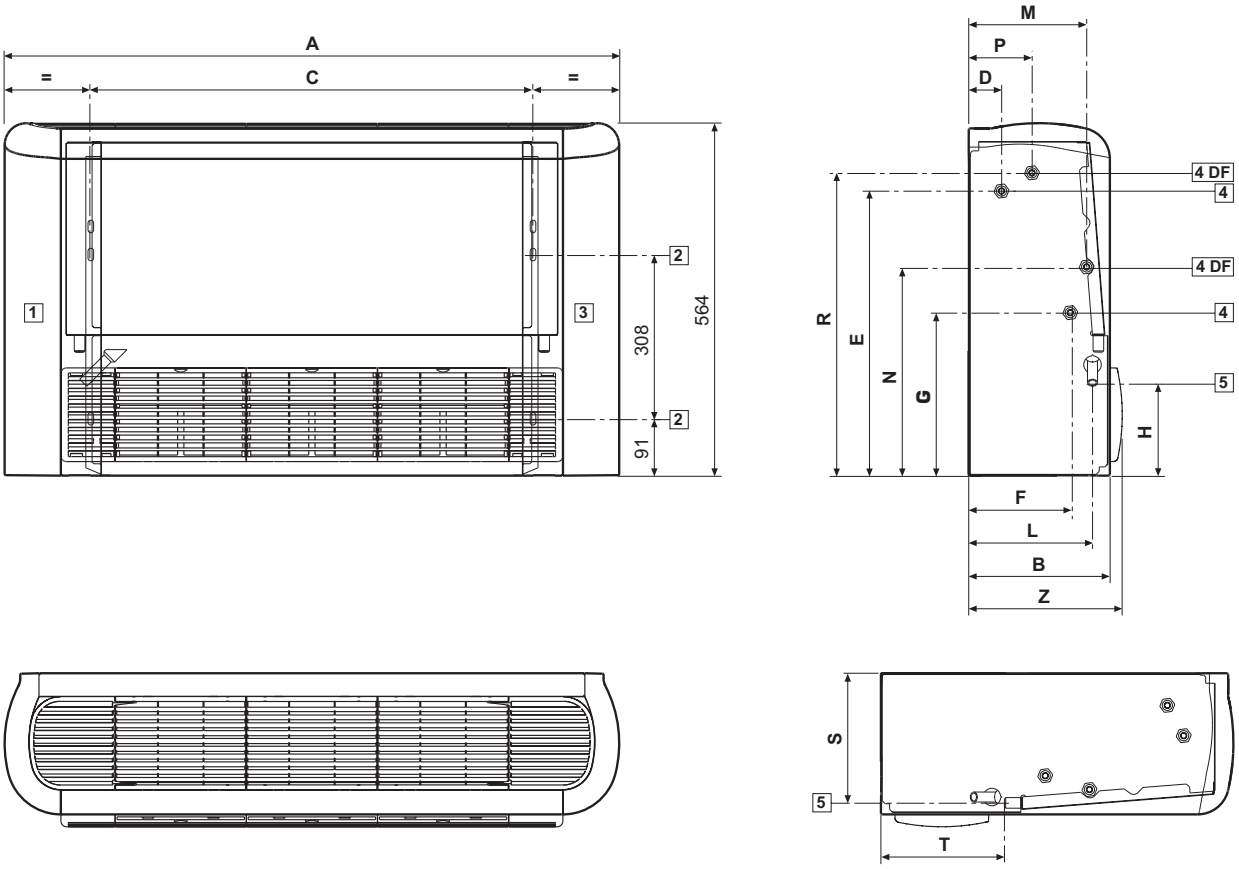

НОМЕР	Име	Описание
1	Изходна връзка на тръба за водна фаза	PF мъжки 3/4 (20A)
2	Входна връзка на тръба за водна фаза	PF мъжки 3/4 (20A)
3	Клапан на вентилационния отвор	
4	Дренажна тръба	VP25 (OD 32, ID 25)
5	Захранващи/комуникационни проводници	
6	Част за отвеждане на въздух	
7	Част за засмукване на въздух	

МОДЕЛ	A	B	C	H	L	S	T	Z
ACL-18DG	774	226	498	149	198	208	198	246
ACL-25DG	984	226	708	149	198	208	198	246
ACL-35DG	1194	226	918	149	198	208	198	246
ACL-55DG	1404	251	1128	155	220	234	208	271
ACL-65DG	1404	251	1128	155	220	234	208	271


TOM FORD
TOM FORD


129C

Вентилация

ERV вкарва свеж въздух в работното ви пространство

Система за вентилация с възстановяване на енергия (ERV) помага за поддържане на свежа вътрешна среда в споделени пространства като офис, училище или търговско пространство.

Решението за вентилация подобрява качеството и температурата на въздуха в помещенията чрез обмен на застоялия вътрешен въздух със свеж външен въздух. Същевременно то възстановява енергията от изходящия въздух чрез топлообменник и го използва за предварителна обработка на входящия въздух.


Intérieur d
OFFICE N°53

ERV (Plus)

Интелигентно охлаждане автоматичен режим

За да пестят енергия и да останат рентабилни, ERV и ERV Plus (за DVM) автоматично променят работните режими в зависимост от вътрешната и външната температура. ERV Plus (само за DVM) е оборудван с топлообменник на директно изпарение, който обработва свежият въздух преди навлизането в помещението. Той отоплява или охлажда и може да поддържа желаната от вас температура в помещенията.

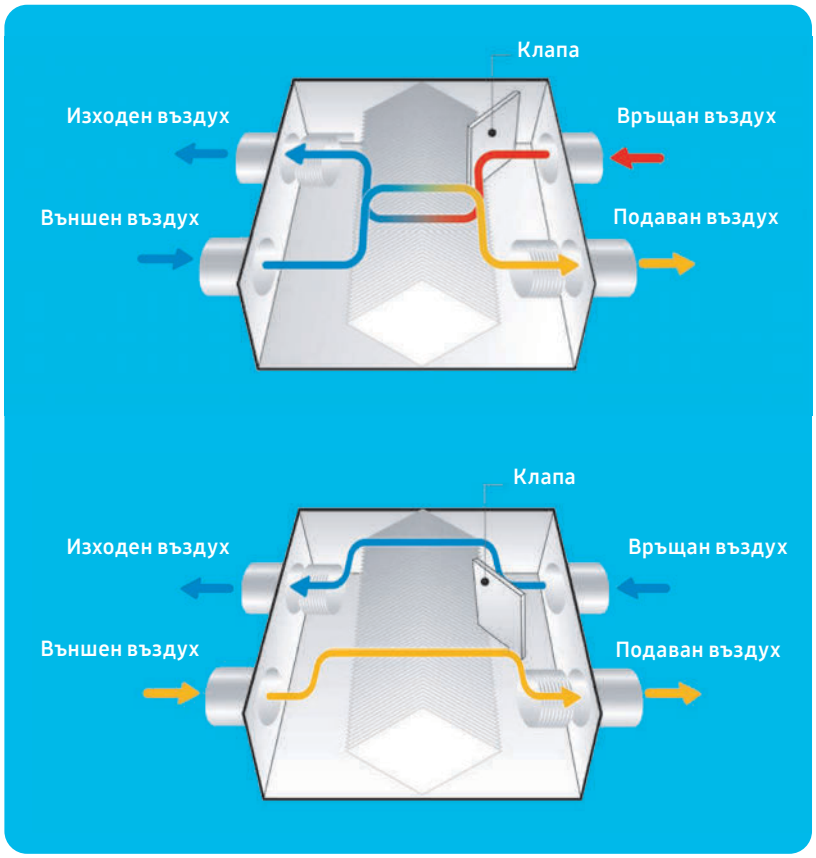

Мигновено намалява CO_2 във вашето помещение

Вътрешното тяло ERV има сензор за $CO_2$1 , който следи нивото на CO_2 във въздуха и мигновено вкарва повече външен въздух, за да поддържа комфортна среда. Когато нивото на CO_2 е ниско, скоростта на вентилатора ще бъде по-ниска и ще бъде спестена енергия поради по-ниската консумация на енергия на вентилаторите и загуби поради вентилацията на въздуха в стаята.

1 Опция, продавана се отделно

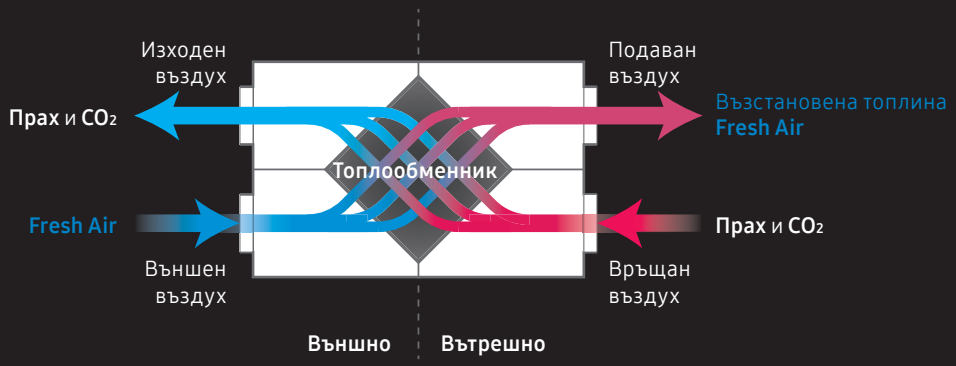

Спецификации

ERV

- Модул за вентилация с възстановяване на енергия.
- Целулозен топлообменник.
- Въздушен филтър с висока ефективност (клас F7).
- Опция за CO_2 сензор за автоматично регулиране.
- Работа в режим байпас, когато има малки температурни разлики между вътрешната и външната среда (автоматично или ръчно).
- Интеграция с DVM S вътрешни тела.
- Предотвратяване заскрежаването без електрически нагревател.





Модел				AN026JSKLKN/EU	AN035JSKLKN/EU	AN050JSKLKN/EU	AN080JSKLKN/EU	AN100JSKLKN/EU
Електрозахранване			**Ф, #, V, Hz**	1Ф, 2, 220–240 V, 50/60 Hz	1Ф, 2, 220–240 V, 50/60 Hz	1Ф, 2, 220–240 V, 50/60 Hz	1Ф, 2, 220–240 V, 50/60 Hz	1Ф, 2, 220–240 V, 50/60 Hz
Производителност								
Обем на въздуха			**m³/h**	260	350	500	800	1000
Ефективен топлообмен	**Охлаждане**	**Турбо/Висока/Ниска**	**%**	70/70/74	70/70/74	70/70/74	70/70/74	70/70/74
	Отопление	**Турбо/Висока/Ниска**	**%**	74/74/75	78/78/79	74/74/75	77/77/78	74/74/75
Ефективна специфична топлина на топлообмен	**Охлаждане**	**Турбо/Висока/Ниска**	**%**	50/50/55	50/50/55	50/50/55	50/50/55	50/50/55
	Отопление	**Турбо/Висока/Ниска**	**%**	70/70/76	70/70/76	70/70/76	70/70/76	70/70/76
Мощност								
Захранване		**Турбо/Висока/Ниска**	**W**	115/80/45	115/80/50	175/120/65	330/230/125	450/280/155
Електрозахранване		**Турбо**	**A**	0,7	0,7	1,1	2,1	2,9
Вентилатор								
Дебит на въздушния поток		**Турбо/Висока/Ниска**	**m³/h**	260/250/180	350/350/256	500/500/360	800/800/560	1000/1000/690
Външно статично налягане		**Турбо/Висока/Ниска**	**Pa**	100/65/55	155/100/83	165/100/85	155/90/80	155/90/75
Ниво на шум								
Звуково налягане1		**Турбо/Висока/Ниска/Безшумно**	**dB(A)**	31/28/25/22	32/29/26/23	35/32/28/24	36/33/29/25	37/34/30/26
Сила на звука			**dB(A)**	49	50	53	54	55
Окабеляване								
Захранващ кабел			**mm²**	1,5~2,5	1,5~2,5	1,5~2,5	1,5~2,5	1,5~2,5
Преносен кабел			**mm²**	0,75~1,50	0,75~1,50	0,75~1,50	0,75~1,50	0,75~1,50
Размери								
Нетно тегло			**kg**	28,5	42,5	42,5	67,0	67,0
Нетни размери (Ш x В x Д)			**mm**	600 x 350 x 660	1012 x 270 x 1000	1012 x 270 x 1000	12 220 x 340 x 1135	12 220 x 340 x 1135
Подаване/Връщане/Изходен/Външен фланец на въздуховод (Ø)			**mm**	150	200	200	250	250
Въздушен филтър				Предварителен филтър	Предварителен филтър	Предварителен филтър	Предварителен филтър	Предварителен филтър

Аксесоари




Превключвател за диференцирано налягане[2]	**Кабелно дистанционно управление ERV**	**Кабелно дистанционно управление**	**CO_2 сензор**
MOS-P1050	MWR-VH12N	MWR-WG01*N	MOS-C1

[1] Нивото на звука е получено в звукопоглъщащо помещение. Това действително ниво на шум може да бъде различно в зависимост от условията на монтаж.
[2] Моля, поръчайте MOS-P1050 отделно. Превключвател за диференцирано налягане (код на модела: MOS-P1050) е задължителен аксесоар за всички ERV и ERV Plus уреди в държавите от ЕС съгласно Регламент 1253/2014 за екопроектиране.

Спецификации

ERV Plus за DVM S (R410A)

- Модул за вентилация с възстановяване на енергия с вграден топообменник на директно изпарение.
- Целулозен топлообменник.
- Въздушен филтър с висока ефективност (клас F7).
- Два центробежни вентилатора, директно задвижвани от електрически BLDC мотор.
- Опция за CO_2 сензор за автоматично регулиране.
- Работа в режим байпас, когато има малки температурни разлики между вътрешната и външната среда (автоматично или ръчно).
- Предотвратяване заскрежаването без електрически нагревател.
- Функция за автоматично рестартиране.

Модел				AM050FNKDEH/EU	AM100FNKDEH/EU
Електрозахранване			**Ф, #, V, Hz**	1Ф, 2, 220~240 V, 50 Hz	1Ф, 2, 220~240 V, 50 Hz
Производителност					
Темп. Ефективен топлообмен	**Охлаждане**	**Турбо/Висока/Ниска**	**%**	70/70/74	70/70/74
	Отопление	**Турбо/Висока/Ниска**	**%**	75/75/79	75/75/79
Ефективна специфична топлина на топлообмен	**Охлаждане**	**Турбо/Висока/Ниска**	**%**	60/60/66	62/62/68
	Отопление	**Турбо/Висока/Ниска**	**%**	73/73/79	75/75/81
Капацитет за обработка на външен въздух		**Охлаждане (DX секция/елемент)**	**-**	5,1 (3,6/1,5)	10,5 (7,1/3,4)
		Отопление (DX секция/елемент)	**-**	6,5 (4,0/2,5)	13,2 (8,0/5,2)
Вентилатор					
Дебит на въздушния поток		**Турбо/Висока/Ниска (UL)**	**m3/hr**	500/500/360	1000/1000/690
			l/s	138,9/138,9/100,0	277,8/277,8/191,7
Външно статично налягане		**Турбо/Висока/Ниска**	**mmAq**	16,30/10,20/8,70	15,30/9,20/7,60
			Pa	160,00/100,00/85,00	150,00/90,00/75,00
Мотор		**Тип**	**-**	BLDC	BLDC
		Мощност	**W**	60	70
		Количество	**ea**	2	2
Мощност					
Захранване		**Турбо/Висока/Ниска**	**W**	220/140/90	510/350/235
Електрозахранване		**Турбо/Висока/Ниска**	**A**	1,7/1,0/0,6	3,7/2,4/1,6
Тръбни връзки					
Тръба за течна фаза			**Ø, mm**	6,35	6,35
			Ø, инч	1/4	1/4
Тръба за газова фаза			**Ø, mm**	12,70	12,70
			Ø, инч	1/2	1/2
Дренажна тръба			**Ø, mm**	VP25 (OD 32, ID 25)	VP25 (OD 32, ID 25)
			Ø, инч	VP25 (OD 1-1/4", ID 1")	VP25 (OD 1-1/4", ID 1")
Снабдяване с вода			**Ø, mm**	12,70	12,70
			Ø, инч	1/2	1/2
Окабеляване					
Захранващ кабел			**mm²**	1,5/2,5	1,5/2,5
Преносен кабел			**mm²**	0,75~1,50	0,75~1,50
Хладилен агент					
Тип			**-**	R410A (Флуориран парников газ, GWP=2088)	
Метод на управление			**-**	EEV	EEV
Звук					
Звуково налягане1		**Турбо/Висока/Ниска**	**dB(A)**	36/32/28	36/33/31
Сила на звука			**dB(A)**	67	67
Размери					
Нетно тегло			**kg**	61,0	90,0
Нетни размери (Ш x В x Д)			**mm**	1553 x 270 x 1000	1763 x 340 x 1135
Подаване/Връщане/Изходен/Външен фланец на въздуховод (Ø)			**mm**	200	250
Условия на околната среда					
Около тялото			**-**	0~40 °C (по сух термометър), 80% относителна влажност или по-малко	0~40 °C (по сух термометър), 80% относителна влажност или по-малко
Външен въздух			**-**	–15~40 °C (по сух термометър), 80% относителна влажност или по-малко	–15~40 °C (по сух термометър), 80% относителна влажност или по-малко
Връщан въздух			**-**	0~40 °C (по сух термометър), 80% относителна влажност или по-малко	0~40 °C (по сух термометър), 80% относителна влажност или по-малко
Въздушен филтър				Предварителен филтър	Предварителен филтър

Управление

Кабелно дистанционно управление

MWR-WG00*N

Аксесоари

Превключвател за диференцирано налягане[2]

MOS-P1050

CO_2 сензор

MOS-C1

[1] Нивото на звука е получено в звукопоглъщащо помещение. Това действително ниво на шум може да бъде различно в зависимост от условията на монтаж.
[2] Моля, поръчайте MOS-P1050 отделно. Превключвател за диференцирано налягане (код на модела: MOS-P1050) е задължителен аксесоар за всички ERV и ERV Plus уреди в държавите от ЕС съгласно Регламент 1253/2014 за екопроектиране.

Спецификации

Канален климатик OAP за DVM S (R410A)

- 100% външно тяло.
- Оборудван с два вентилатора Siroccо, задвижвани директно от единичен мотор.
- Само контрол на температурата на отвеждания въздух.
- Няма ограничение в количеството на OAP Duct за една система.
- Автоматична ESP функция: скоростта на вентилатора може да се регулира според външното статично налягане на канала.
- Трябва да се комбинира с други DVM вътрешни тела, за да формират една система.



Модел			AM140MNEPEH/EU	AM220MNEPEH/EU	AM280MNEPEH/EU
Електрозахранване		**Ф, #, V, Hz**	1Ф, 2, 220~240 V, 50 Hz	1Ф, 2, 220~240 V, 50 Hz	1Ф, 2, 220~240 V, 50 Hz
Производителност					
Капацитет (номинален)	**Охлаждане**	**kW**	14,0	22,4	28,0
	Отопление	**kW**	8,9	13,9	17,4
Мощност					
Захранване (номинално)	**Охлаждане**	**W**	300	450	600
	Отопление	**W**	300	450	600
Електрозахранване (номинално)	**Охлаждане**	**A**	2,2	3,5	4,6
	Отопление	**A**	2,2	3,5	4,6
Топлообменник					
Тип		**-**	Перка и тръба	Перка и тръба	Перка и тръба
Материал		**Перка**	Al	Al	Al
		Тръба	Cu	Cu	Cu
Вентилатор					
Мотор	**Тип**	**-**	Вентилатор Siroccо	Вентилатор Siroccо	Вентилатор Siroccо
	Мощност x брой	**W**	183 x 1	630 x 1	630 x 1
	Брой вентилатори	**ea**	2	2	2
Дебит на въздушния поток	**H/M/L**	**m³/min**	18	28	35
		l/s	300,0	466,7	583,3
Външно налягане	**Мин./станд./макс.**	**mmAq**	15,30/20,40/25,50	18,40/23,40/29,60	20,40/25,50/30,60
		Pa	150,00/200,00/250,00	180,00/230,00/290,00	200,00/250,00/300,00
Тръбни връзки					
Тръба за течна фаза		**Ø, mm**	9,52	9,52	9,52
		Ø, инч	3/8	3/8	3/8
Тръба за газова фаза		**Ø, mm**	15,88	19,05	22,22
		Ø, инч	5/8	3/4	7/8
Дренажна тръба		**Ø, mm**	VP25 (OD 32, ID 25)	VP25 (OD 32, ID 25)	VP25 (OD 32, ID 25)
Окабеляване					
Преносен кабел	**Мин.**	**mm²**	0,75	0,75	0,75
Хладилен агент					
Тип		**-**	R410A (Флуориран парников газ, GWP=2088)		
Метод на управление		**-**	EEV (ВКЛЮЧЕН)	EEV (ВКЛЮЧЕН)	EEV (ВКЛЮЧЕН)
Ниво на шум					
Звуково налягане1	**H/M/L**	**dB(A)**	42	46	47
Сила на звука	**Охлаждане**	**dB(A)**	65	66	69
Размери					
Нетно тегло		**kg**	49,0	81,5	81,5
Нетни размери (Ш x В x Д)		**mm**	1210 x 370 x 656	1360 x 460 x 910	1360 x 460 x 910
Допълнителни аксесоари					
Дренажна помпа	**Дренажна помпа**	**-**	MDP-M075SGU2D	MDP-G075SP	MDP-G075SP
	Макс. Напорна височина/Дебит	**mm/литри/ч**	750/24	750/24	750/24

Управление





Безжично дистанционно управление	Безжично дистанционно управление	Комплект безжичен приемник	Сензорен контролер	Кабелно дистанционно управление	Wi-Fi комплект
AR-CH01E	AR-EH03E (да се комбинира с MRK-A10N)	MRK-A10N (да се комбинира с AR-EH03E)	MWR-SH11N	MWR-WG01*N	MIM-H04EN

Аксесоари



Изнесен температурен сензор (за монтаж на закрито)	Дренажна помпа (опция)	Дренажна помпа (опция)
MRW-TA	MDP-G075SP/Q	MDP-N047SNC1D

[1] Нивото на звука е получено в звукопоглъщащо помещение. Това действително ниво на шум може да бъде различно в зависимост от условията на монтаж.


ORACLE

Оразмерени чертежи

ERV

AN026JSKLKN/EU | Единици: mm [инчове]

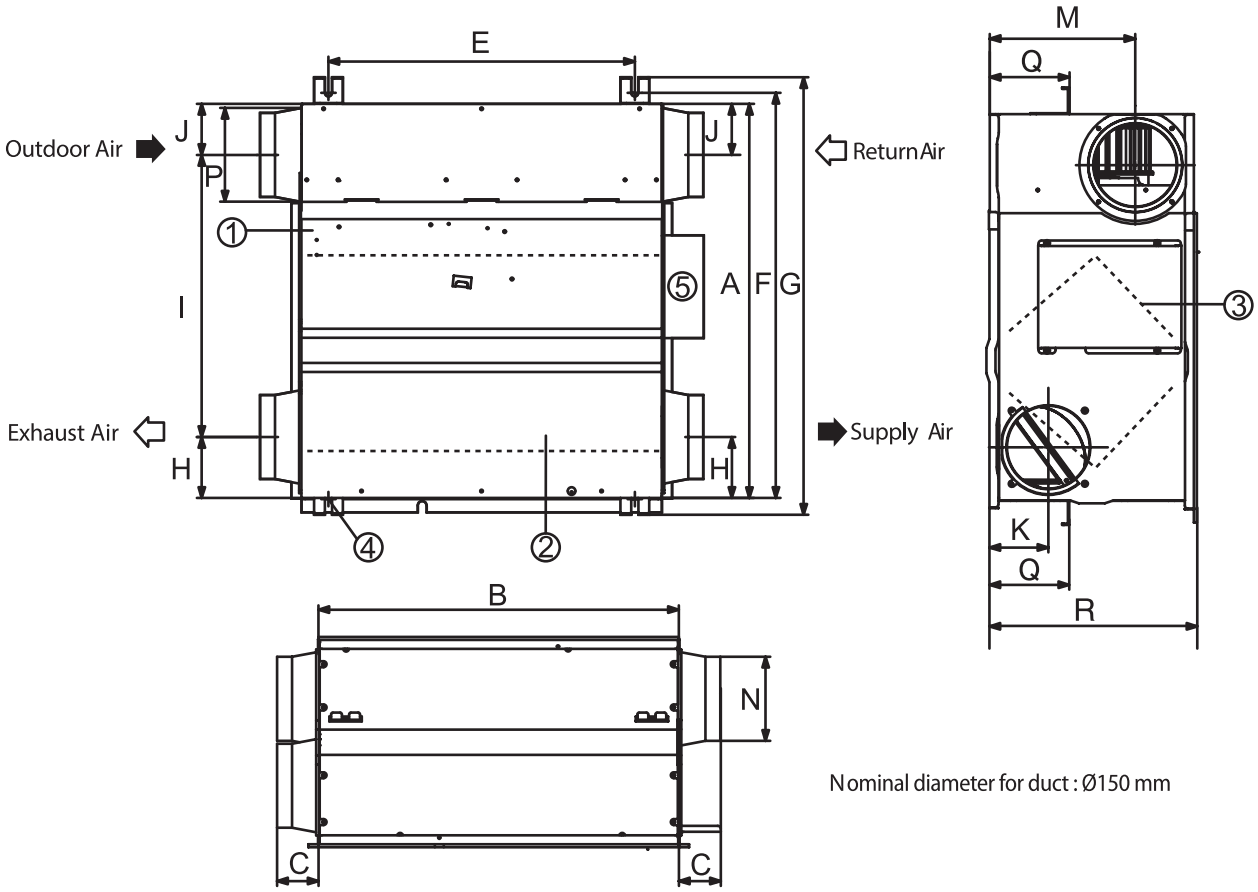

Nominal diameter for duct : Ø150 mm

НОМЕР	Име	Описание
1	Капак за поддръжка	1
2	Топлообменник	1
3	Филтър за прах	2
4	Окачвач	4
5	Кутия с електрически компоненти	1

Модел	A	B	C	E	F	G	H	I	J	K	M	N	P	Q	R
	Дължина (mm)										Диаметър (mm)		Дължина (mm)		
026	600	660	70	510	675	729	102	470	85	98	242	140	156	133	350

Оразмерени чертежи

ERV Plus за DVM S (R410A)

AM***FNKDEH/EU | Единици: mm [инчове]

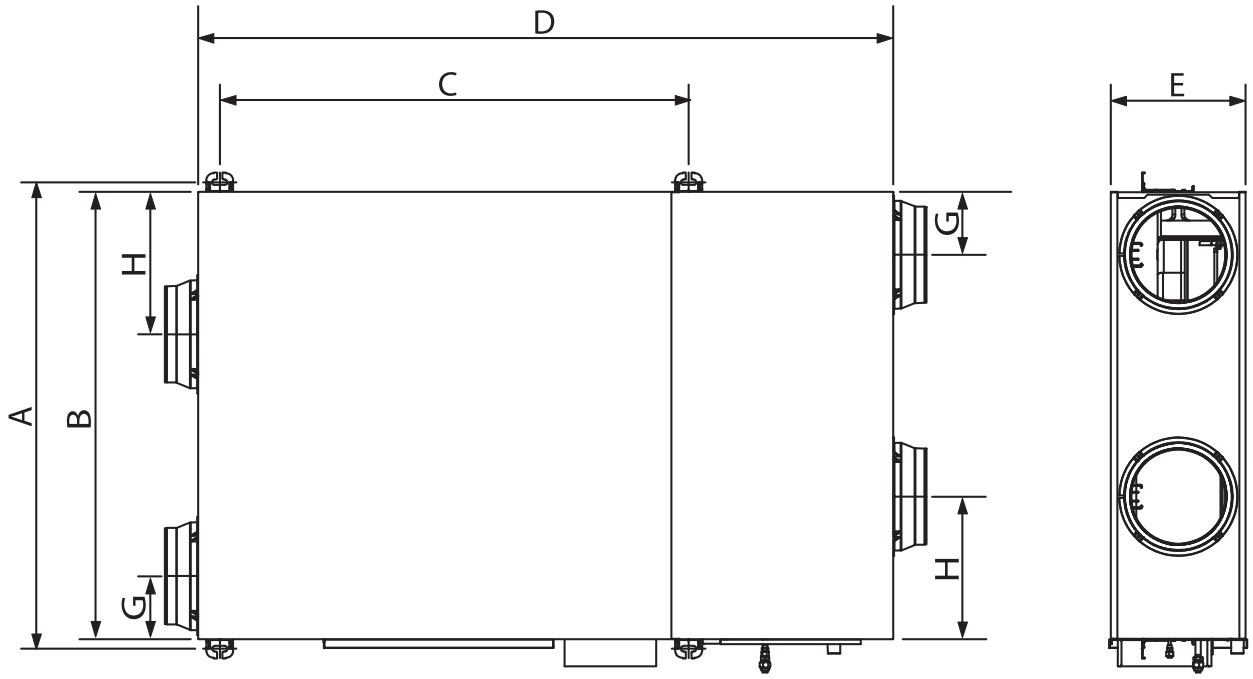

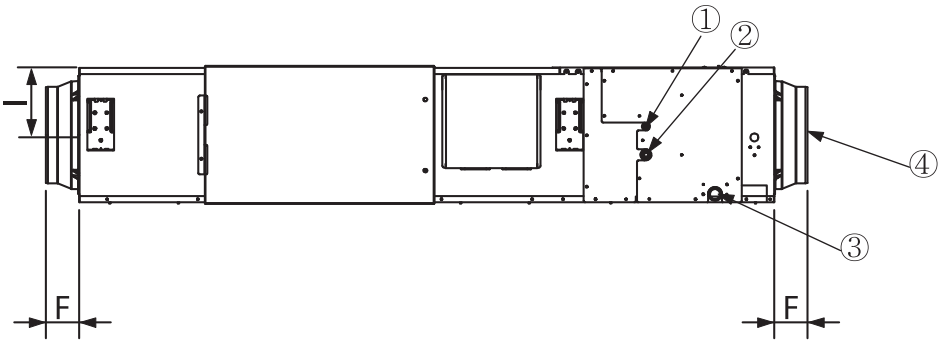

НОМЕР	Име	Описание	
		AM050FNKDEH	AM100FNKDEH
1	Фреонова връзка течна фаза	Ø6,35 Flare	
2	Фреонова връзка газова фаза	Ø12,70 Flare	
3	Свързваща дренажна тръба	VP25 (OD 32, ID 25)	
4	Номинален диаметър за канален климатик	Ø200	Ø250

Модел	A	B	C	D	E	F	G	H	I
RHF050KHEA	1036	1000	987	1553	270	99	130	253	135
RHF100KHEA	1183	1135	1189	1763	340	84	160	362	170

Оразмерени чертежи

ERV

035/050 – 080/100 | Единици: mm [инчове]

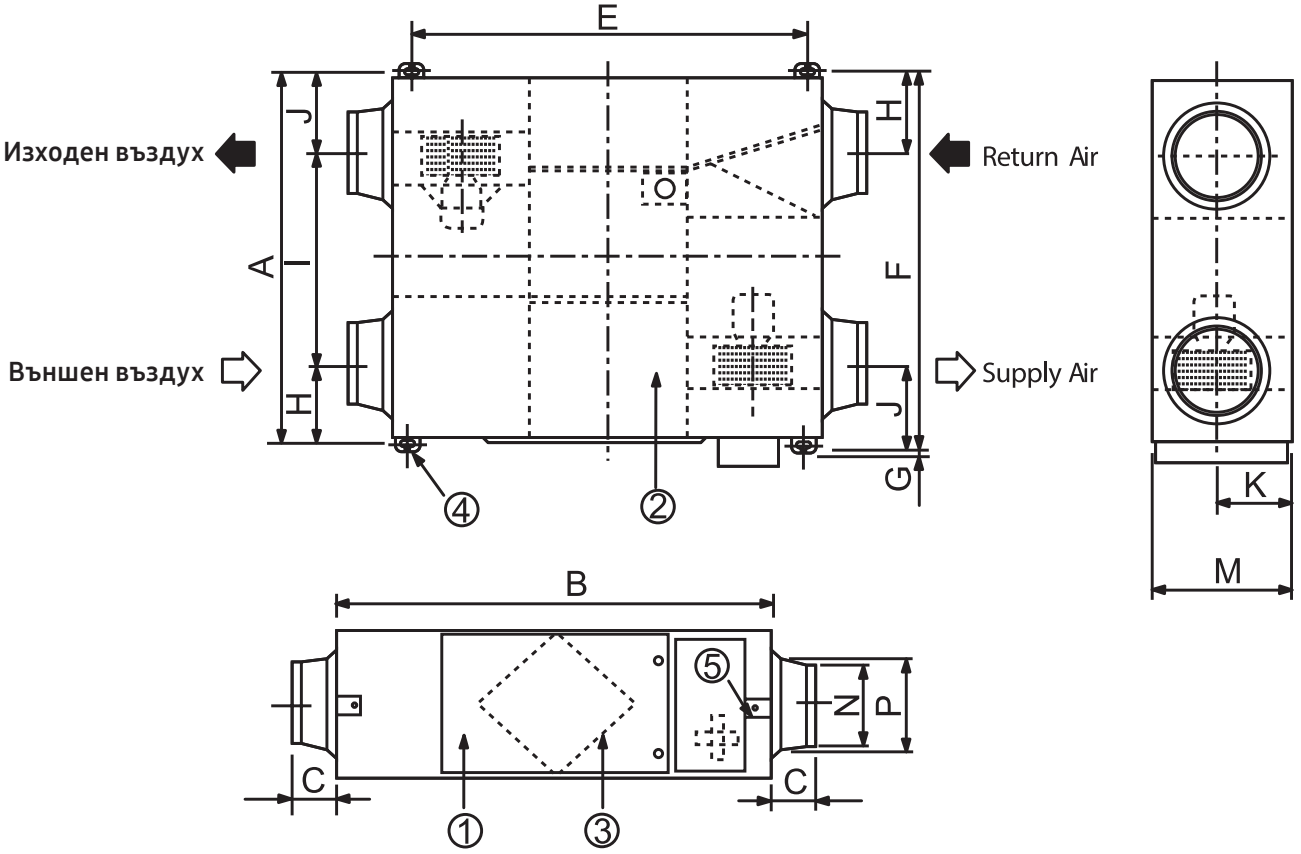

НОМЕР	Име	Описание
1	Капак за поддръжка	1
2	Топлообменник	2
3	Филтър за прах	4
4	Окачвач	4
5	Кутия с електрически компоненти	1

Модел	Номинален диаметър за канален климатик (mm)
035/050	200
080/100	250

Модел	A	B	C	E	F	G	H	I	J	K	M	N	P	Q	R
	Дължина (mm)										Диаметър (mm)		Дължина (mm)		
035/050	1000,00	1012,00	99,00	940,60	1036,40	26,00	130,00	617,00	253,00	135,00	270,00	194,00	241,50	133,00	350,00
080/100	1135,00	1220,00	84,00	1110,00	1183,00	25,00	184,00	613,25	387,75	170,00	340,00	244,00	270,00		

Оразмерени чертежи

Канален климатик OAP за DVM S (R410A)

AM140MNEP✱H **Единици: mm [инчове]**

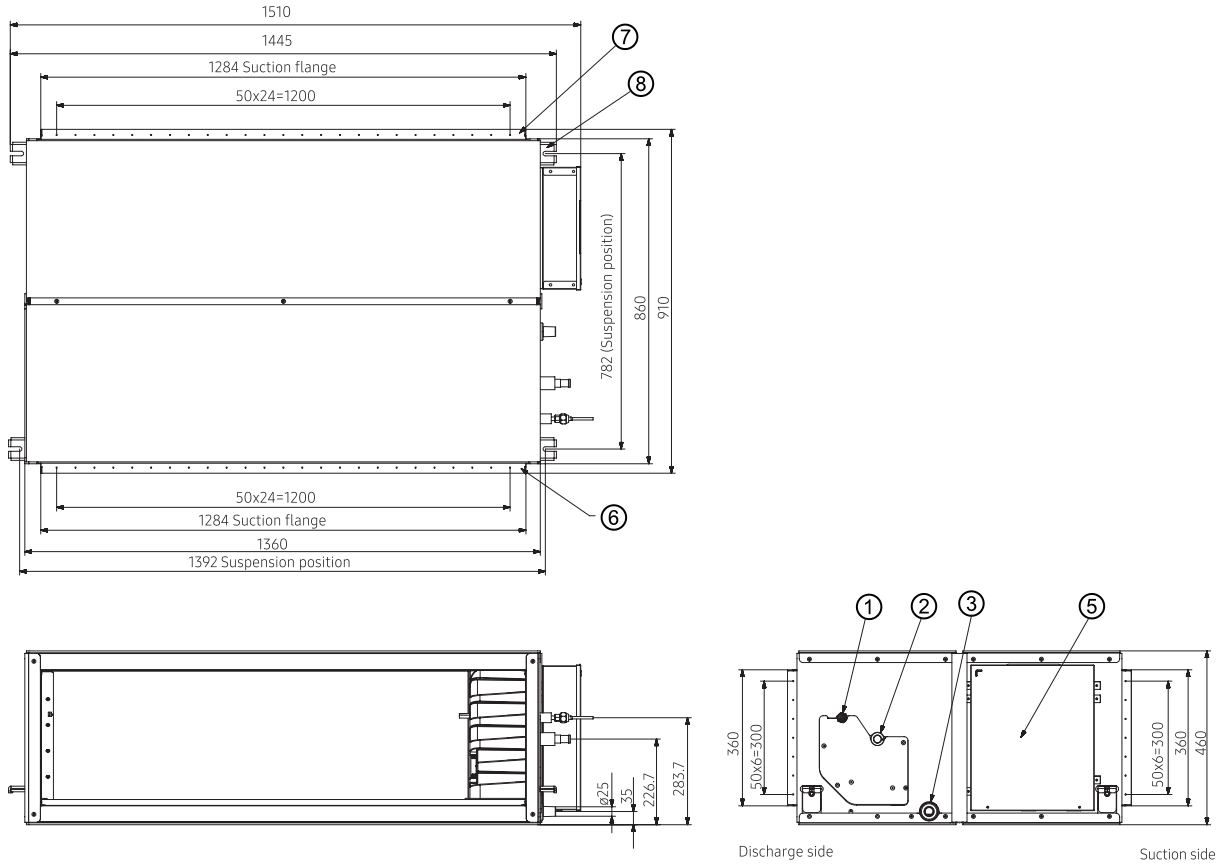

НОМЕР	Име	Описание
1	Диаметър на тръбата за течна фаза	Ø9,52
2	Диаметър на тръбата за въздух	Ø15,88
3	Диаметър на дренажната тръба	OD Ø25, ID Ø20
4	Диаметър на дренажната тръба (опция за дренажна помпа)	OD Ø25, ID Ø20
5	Захранващ/комуникационен проводник	
6	Фланец на решетката за отвеждане на въздух	
7	Фланец за засмукване	
8	Кука	Ø9,52 или M10

Управление

Сензорен централизиран контролер 2.0

253,5 mm LCD дисплей със сензорно управление замества физическите бутони от предната част. Минималистичният му дизайн, който е напълно покрит със стъкло с тясна метална рамка, позволява да се съчетава с всеки интериорен стил и същевременно подобрява използваемостта.

Обобщение на работата

Бързо следите редица устройства, които работят или трябва да бъдат обслужени, с един поглед.

Планиране на график

Задавате графика на работа на множество устройства – всички наведнъж или индивидуално.

Монитор за използването на енергията

Управлявате ефективно използването на енергия като сравняватею консумацията в реално време с предишните периоди*.

I Подробен изглед на консумацията на енергия

* По ден, седмица, месец и година.
*** Предоставената информация включва прогнозни цифри, предназначени единствено за илюстративни и индикативни цели. Действителна консумация зависи от различни фактори и други условия на използване.

Монитор за качеството на въздуха

Проверявате в реално време качеството на въздуха във всяка стая във вашето работно пространство с един поглед.

I Подробен изглед на качеството на въздуха в реално време*

Възможност за персонализиране, за да се вписва хармонично във вашето пространство

Основният екран и началният екран могат лесно да бъдат персонализирани, както желаете. Просто изберете любимия си тапет от галерията или качете свой собствен*, за да съответства на вашия вкус и интериорен стил.

* Поддържат се само изображения във формат PNG, GIF и JPG с размер на файла по-малък от 10 MB.

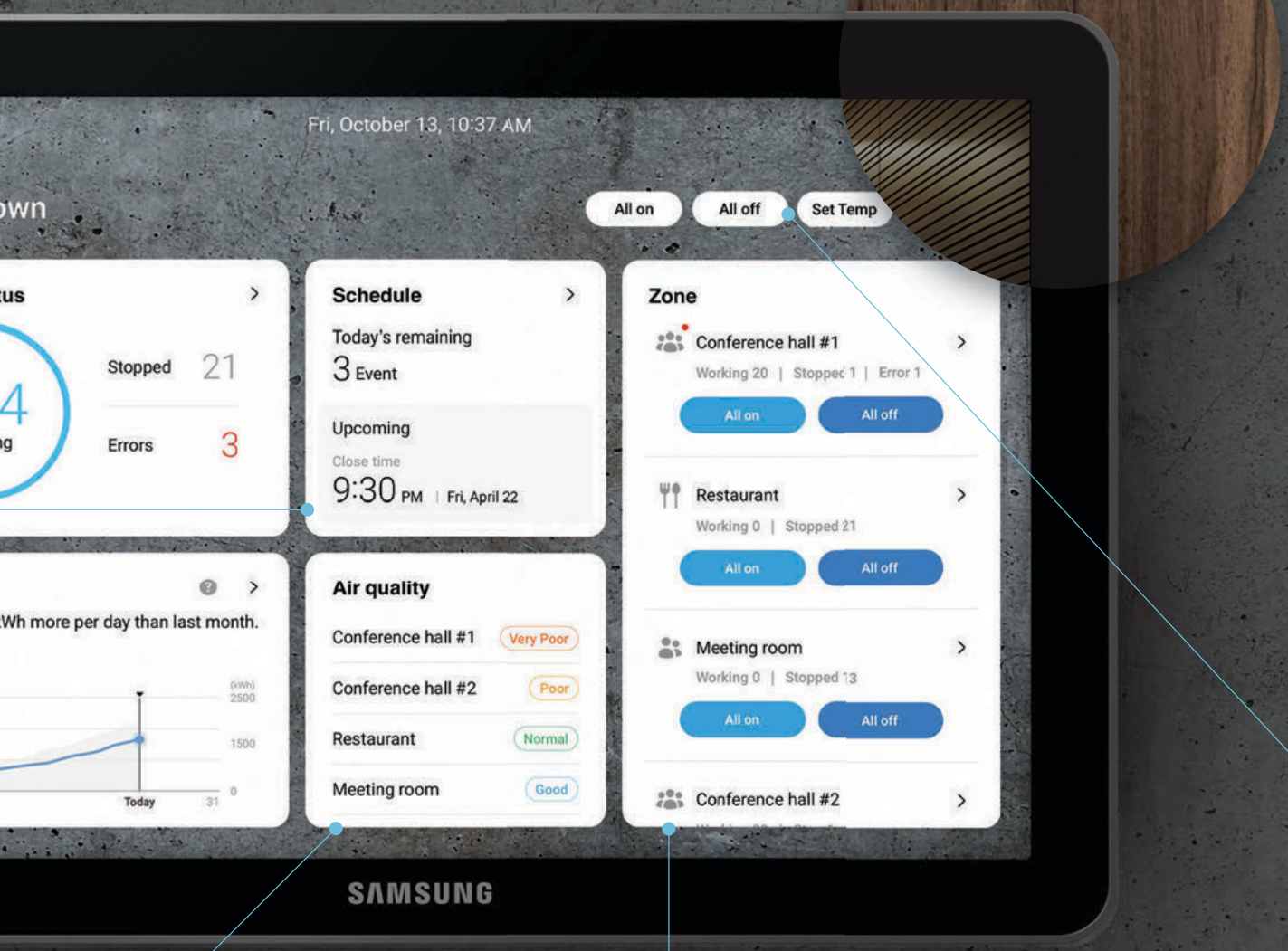

Зоново управление

Задавате зони въз основа на местоположението, използването и времето на работа, за да следите и управлявате ефективно устройствата едновременно.

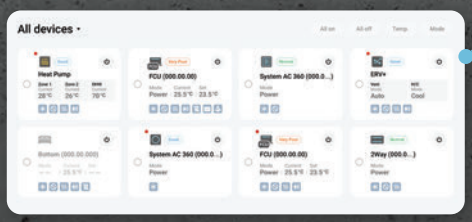

Управление на няколко устройства

Управлявате всички устройства наведнъж, включително включване/изключване, режими и температури.

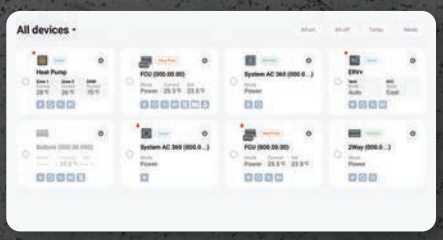

* Изображението на екрана е само с илюстративна цел и може да се различава от действителния потребителски интерфейс на вашия контролер според версията на операционната система и действителната ситуация на използване.
* Изображението на продукта по-горе има същите размери като действителния продукт.
* Налично само при използване на определени вътрешни тела, които имат сензор за качеството на въздуха.

Интуитивно управление

Потребителски интерфейс в стил SmartThings

С опростено оформление и икони можете лесно да следите и управлявате цялата система от едно място. Ако сте запознати със SmartThings, то интуитивно ще знаете как да го използвате.

- Еднаква потребителска работа с всички уреди на Samsung, базирани на SmartThings и One UI
- Висока степен на видимост с просто оформление и икони
- 2D изглед*

* Ново

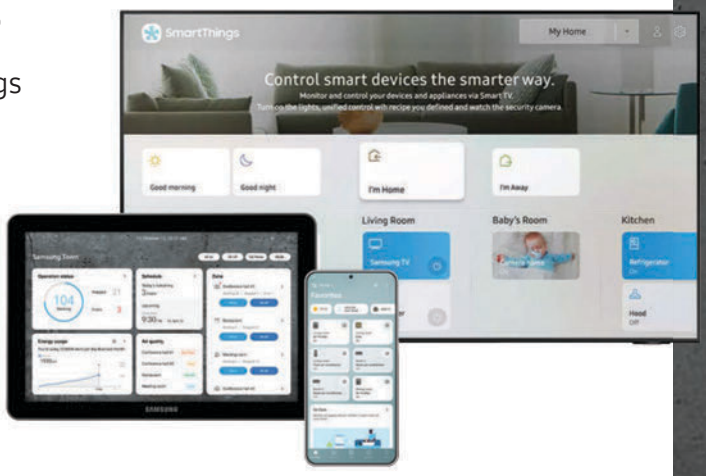

Ефективно управление

Табло за управление на началния екран

Интуитивно проверявайте текущото състояние и лесно контролирайте всичко на работното си място. От планиране до MDS* – можете да автоматизирате работата на климатизацията, за да оптимизирате комфорт си и пестенето на енергия.

- Планиране на график на множество устройства и зони от едно място
- Бърз достъп до настройките за MDS*
- Контрол на електрическия ток** за балансиране на енергийното натоварване

* MDS: Сензор за движение.
** Ново

Безпроблемно обслужване

История на обслужване

Получавате известие в реално време при възникване на грешка и преглеждате хронологията на всяко отстраняване на неизправности с един поглед. Въз основа на натрупаните данни грешките могат бързо да бъдат разгледани и разрешени.

- Известия за грешки в реално време
- Управление на хронологията на отстраняване на неизправности до 1 година

Конфигуриране на системата

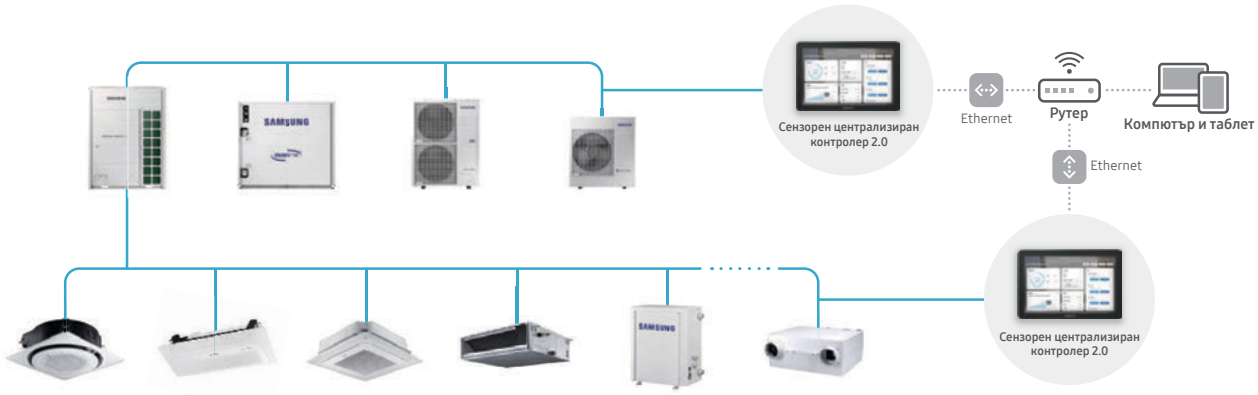

* Моля, свържете се с вашия инсталатор или специалист по продажбите на климатици Samsung за свързване към вентилационни системи (* показани по-горе), включително Samsung ERV и ERV Plus.
* Броят устройства (вътрешни и външни тела), които могат да бъдат свързани, ще се различава въз основа на местоположението на портовете за свързване на контролера.

Спецификации

- Размери (ШхВхД в mm): 245,7 x 164,5 x 30,9
- Размер на дисплея (ШхВ в mm): 215,2 x 134 (253,5 mm TFT LCD)
- Резолюция на дисплея (ШхВ в px): 1280 x 800

Име на модела				MCM-A300BN*
Връзка	Вътрешни тела			До 128
Слой	Настройка (F1/F2)			•
	Контрол (R1/R2)			•
Хардуер	Електрозахранване			DC 12V (адаптер: AC 100 – 240 V, 50/60 Hz)
	Памет	RAM		3 GB
		Flash		16 GB
	Външен порт	DI/DO		2 EA / 2 EA
		Слот за SD карта		Micro SD 1 EA
		RJ45 (LAN)		1 EA (1 Gbps)
		RS485 (NASA)	Количество	2 EA
			F1, F2 окабеляване	1 Външно тяло на порт / до 64 вътрешни тела на порт
			R1, R2 окабеляване	16 Външни тела на порт (включително модул) / до 128 вътрешни тела на порт (порт 1 + порт 2)
Софтуер (Функция)	Пестене на енергия			•
	Консумация на енергия			•
	Качество на въздуха			•
Устройство с възможност за разширение	На място (Връзка с локална мрежа)			Компютър/таблет
	Поддържан браузър (компютър/таблет)			Web (Chrome)

* Характеристиките и спецификациите подлежат на промяна без предизвестие за подобряването на производителността.

Гама

Продукт	Модел	Изображение	Съвместими продукти
Индивидуална система за управление			
Безжично дистанционно управление	**AR-EH03E** **AR-EH04E***		FJM, CAC, DVM, FCU *само за FCU с 1-пътна/4-пътна касета
Безжично дистанционно управление SolarCell	**AR-CH01E**	НОВО 	TDM, FJM, CAC, CAC HEE, DVM, FCU *също и за 360-градусова касета
Кабелно дистанционно управление	**MWR-WG01JN** **MWR-WG01KN**	НОВО 	FJM, CAC, DVM, ERV, FCU *Добавени мерки за безопасност за DVM R32
	MWR-WW00N **MWR-WW10N** **MWR-WW10JN** **MWR-WW10KN**		DVM *само за хидромодул
Опростен тип управление	**MWR-SH00N**		CAC, DVM, FCU
Сензорен контролер	**MWR-SH11N**		CAC, DVM, FCU (с функция WindFree™)
Кабелно дистанционно управление ERV	**MWR-VH12N**		ERV
Комплект безжичен приемник	**MRK-A10N**		CAC, DVM *само за канални модели
Централизирана система за управление			
ON/OFF контролер	**MCM-A202DN**		FJM, CAC, DVM, ERV Plus, HVM Chiller
Сензорен централизиран контролер 2.0	**MCM-A300BN**		FJM, CAC, DVM, ERV Plus, HVM Chiller
Wi-Fi комплект	**MIM-H04EN**		Всички (с изключение на HVM Chiller и FCU на трети страни)
Модулен контролер	**MCM-A00N**		HVM Chiller

Продукт	Модел	Изображение	Съвместими продукти
Интегрирана система за управление			
DMS2.5	MIM-D01AN		FJM, CAC, DVM, ERV Plus, HVM Chiller
S-NET3	MST-P3P	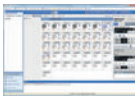	
Софтуер B.IoT Lite	MST-BL1A		
Гейтуей и интерфейс			
BACnet гейтуей	MIM-B17BN		FJM, CAC, DVM, ERV Plus, HVM Chiller
LonWorks гейтуей	MIM-B18BN		FJM, CAC, DVM, ERV Plus, HVM Chiller
Интерфейсен модул за външни контакти	MIM-B14 (МАРКЕР НА КЛЮЧ) MIM-B14A (ОТКРИВАНЕ НА ТЕЧОВЕ)		RAC, FJM, CAC, DVM, HVM Chiller
PIM (Модул за импулсен интерфейс)	MIM-B16N		FJM, CAC, DVM, ERV Plus, HVM Chiller
MODBUS гейтуей	MIM-B19N		FJM, CAC, DVM, ERV Plus, HVM Chiller
Интерфейсен модул (Конвертор RS485 към NASA)	MIM-N01		FJM, CAC
Интерфейсен модул ERV (Конвертор RS485 към NASA)	MIM-N10		ERV
FCU комплект	MIM-F00N		Скрит и покрит FCU
Интерфейсен модул FCU	MIM-F10N		FCU
Монтаж/Тестово изпитание			
S-Конвертор	MIM-C02N MIM-S10N (TBD)		
Други			
Изнесен температурен сензор (за монтаж на закрито)	MRW-TA		FJM, CAC, DVM
Превключвател за избор на режим на работа	MCM-C200		
MTFC (Мултифункционален контролер)	MCM-C210N		

Назад към съдържанието

Таблица за съвместимост

Продукт	Модел	Изображение	Съвместимост		
			DVM	HVM Chiller	FCU 1W/4W/360
Индивидуална система за управление					
Безжично дистанционно управление	AR-EH03E		●		●
Безжично дистанционно управление (360-градусова касета)	AR-CH01E НОВО		●		●
Кабелно дистанционно управление	MWR-WG01JN MWR-WG01KN НОВО		●		●
	MWR-WW00N MWR-WW10*N (Хидромодул DVM)		●		
Опростен тип управление	MWR-SH00N		●		●
Сензорен контролер	MWR-SH11N		●		●
Кабелно дистанционно управление на рекуператор	MWR-VH12N				
Комплект безжичен приемник	MRK-A10N		●		
Централизирана система за управление					
Сензорен централизиран контролер 2.0	MCM-A300BN		●		
ON/OFF контролер	MCM-A202DN		●	●	
Wi-Fi комплект	MIM-H04EN		●		●
Модулен контролер	MCM-A00N			●	
Интегрирана система за управление					
DMS 2.5	MIM-D01AN		●	●	
S-NET3	MST-P3P		●		
Софтуер B.IoT Lite	MST-BL1A		●		
Гейтуей и интерфейс					
BACnet гейтуей	MIM-B17BN		●	●	
LonWorks гейтуей	MIM-B18BN		●	●	
Modbus интерфейсен модул	MIM-B19N		●		
PIM (Модул за импулсен интерфейс)	MIM-B16N		●	●	
Интерфейсен модул за външни контакти	MIM-B14		●	●	
	MIM-B14A (детектор за теч на хладилен агент)		●		
Конвертор за интерфейсен модул (RS485-NASA)	MIM-N01		●		
Конвертор за ERV интерфейсен модул (RS485-NASA)	MIM-N10				
Интерфейсен модул FCU	MIM-F00N MIM-F10N				●
Монтаж/Тестово изпитание					
S-Конвертор	MIM-C02N		●	●	
Други					
Изнесен температурен сензор (за монтаж на закрито)	MRW-TA		●		
Превключвател за избор на режим на работа	MIM-C200		●		
MTFC (Мултифункционален контролер)	MCM-210N		●		

Съвместимост					
FCU на трета страна	ERV	ERV комплект	ERV Plus	PAC	AHU комплект
					●
●	●		●		●
●					
●					
	●		●		
	●	●	●	●	●
	●		●	●	●
	●	●	●	●	●
	●	●	●	●	●
	●		●	●	●
	●		●	●	●
	●	●	●	●	●
	●	●		●	●
	●		●	●	●
	●	●	●	●	●
	●		●	●	●
			●	●	●
	●	●			
●					
	●	●	●	●	●

Ръководство за избор

Модел	AR-CH01E	MWR-WG01*N	MWR-SH00N	MWR-SH11N	MWR-VH12N
	НОВО	НОВО			
Външен вид					
Размери	35 x 160 x 13	120,0 x 120,0 x 19,0	75x 122x 16,6	94,2 x 122,0 x 19,5	75,0 x 122,0 x 16,6
Мощност					
USB-C зареждане	●				
Solar Cell панел	●				
Връзка					
Управление на вътрешно тяло	●	●	●	●	
Управление на рекуператор		●			●
Максимален брой вътрешни тела, които могат да се свържат	1	16	16	16	6
Управление и следене					
ВКЛ./ИЗКЛ.	●	●	●	●	●
Работен режим	●	●	●	●	●
Скорост на вентилатора	●	●	●	●	●
Завъртане на въздуха		●	●	●	
Дисплей за стайна температура	●	●			
Конвертиране на °C	●	●		●	
Нулиране на алармата за почистване на филтъра	●	●	●	●	
Дисплей за качество на въздуха		●			
Дисплей за пречистване на въздуха	●	●			
Показване на номера на модела на вътрешно тяло	●	●			
Дисплей за грешки		●	●	●	●
Списък с грешки		●			
График					
Седмичен график		●			
Лесен за използване таймер за вкл./изкл.	●		●	●	●
Удобна функция					
Двойно задание	●	●			
Различни езици		●			
Вграден сензор за стайна температура		●		●	
LCD подсветка		●		●	
OLED	●				
Freeze Wash	●				
Безжично ограничаване на RC		●	●	●	
Защита от деца		●	●	●	●
Частично заключване на бутоните		●	●	●	●
Безшумен режим	●	●	●	●	
Режим Сън	●	●		●	
Режим Отсъствие (SAC)	●	●		●	
Режим Отсъствие (ERV)					●
Инфрачервен приемник		●		●	
Часовник в реално време					
Лятно часово време		●			
Индивидуално управление на ламелите	●	●			
CO_2 дисплей		○ ERV			●
Режим на пречистване на въздуха		○ ERV			
Пестене на енергия					
Ограничение на температурния диапазон	●	●	●	●	
Автоматично спиране на работата		●			
Ограничение на времето на работа		●			
Следене на консумацията на енергия		●			
Енергоспестяващ режим с ERV		●			
AI Comfort	●				
Диагностика с AI	●				
Поддръжка					
Слот за SD карта		●			
AP режим (WiFi настройка)	●				

Характеристики и оразмерени чертежи

Индивидуална система за управление

Безжично дистанционно управление AR-CH01E

НОВО

- Контрол вкл./изкл.
- Режим (автоматичен, охлаждане, вентилатор, изсушаване, отопление)
- Режим на настройка на температурата
- Посока на въздушния поток
- Контрол на скоростта на вентилатора
- Настройка на код за опция на външно тяло

Опции (в зависимост от избрания код на модела)
- Избор на опция/настройка/избор на модел (Standard/360)
- Функция на охлаждане WindFree™
- Вятър/тих/пречистване/пречистване/турбо скорост на вентилатора
- Нулиране на алармата за смяна на филтъра
- Диапазон на отопление (контрол на температурата в режим на отопление 8 °C до 30 °C)
- Индивидуално управление на ламелите
- Самопочистване
- Засичане на движение
- Freeze Wash
- Светлина/звуков сигнал
- Таймер за вкл./изкл.
- Good Sleep (Качествен сън)
- Функции на AI
- AI Comfort
- Диагностика с AI
- Захранване и размери:
- 0,95-инчов OLED дисплей
- Зареждане чрез SolarCell и тип USB-C
- Нетни размери (Ш x В x Д): 35 x 160 x 13 mm

Безжично дистанционно управление AR-EH03E/AR-EH03M/AR-EH04E

- Контрол вкл./изкл.
- Контрол на скоростта на вентилатора
- Режим на настройка на температурата
- Функция на охлаждане WindFree™
- Нулиране на алармата за почистване на филтъра
- Контрол на завъртането на въздуха
- Лесен за използване таймер за вкл./изкл.
- Настройка на код за опция на външно тяло
- Избор на опция/настройка

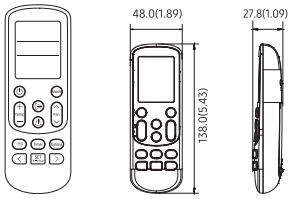

Кабелно дистанционно управление MWR-WG01JN, MWR-WG01KN

НОВО

Приложим както за климатични така и за рекуперативни системи
- Управление на климатик: ВКЛ./ИЗКЛ., режим на работа, настройка на температура, скорост на вентилатора, посока на въздушния поток
- Управление на рекуператор: ВКЛ./ИЗКЛ., режим на работа, скорост на вентилатора
- Следене за грешки на климатика/рекуператора
- Предупреждение за почистване на филтъра и нулиране на часа за предупреждение
- Управлявайте най-много 16 „вътрешни тела + ERV“ в група с едно дистанционно кабелно управление

Енергоспестяваща работа
- Настройка на ограничението за максимална/минимална температура
- Автоматично спиране на работата когато не се използва за определен период от време, според зададеното от потребителя

Настройка за седмичен график на работа
- Седмичен график на работа (само A/C, само ERV, A/C+ERV)
- Настройка на предпочитан режим на работа на климатика, температура и скорост на вентилатора според седмичен график
- Прилагане на ден, който е изключение от графика
- Следене на консумацията на енергия
- Ограничение на времето на работа

Функция за удобство на потребителя
- Защита от деца
- Различни нива на достъп до настройките
- Дисплей за стайна температура
- Двойно задание
- Вграден сензор за стайна температура
- Часовник в реално време: показва текущия час и дата (поддържа на лятно часово време)
- Поддръжка на различни езици
- Поддръжка на сервизен режим
- Следене на работните данни на вътрешното тяло
- Настройка на опционен код и следене на външно тяло
- Настройка на адрес и следене на външно тяло
- Слот за SD карта

Поддържани езици
- MWR-WG01JN: Английски, френски, испански, португалски, нидерландски, немски
- MWR-WG01KN: Английски, италиански, гръцки, чешки, словашки, полски

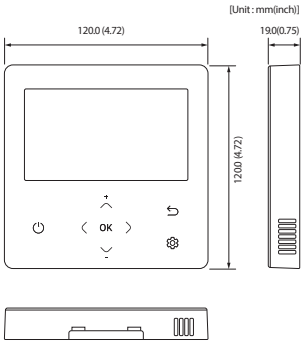

Опростен тип управление MWR-SH00N

- Опростено кабелно дистанционно управление
- Режим на работа на климатика управление вкл./изкл.
- Контрол на скоростта на вентилатора
- Настройка на режим на работа и температура
- Нулиране на индикатора за предупреждение за почистване на филтъра
- Регулиране на посоката на въздушния поток
- Функция за ВКЛ./ИЗКЛ. на таймера

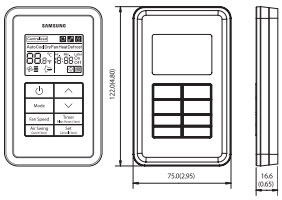

Сензорен контролер
MWR-SH11N

- По-голям дисплей: ясен и ярък екран с подсветка с голям шрифт
- Бутон WindFree™: контролиране на функцията WindFree™ само с едно натискане
- Монитор и дисплей за стайна температура благодарение на вградения температурен сензор
- Заключване на икони/функции: опция за ограничаване на икона/функция на дисплея
- Режим „Сън“: помага на потребителите да спят по-добре, като контролира температурата
- Функция „Навън“: поддържа стайната температура над/под определена зададена стойност, когато потребителят е извън помещението

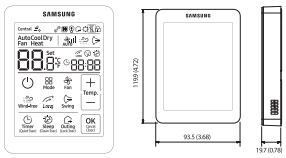

Комплект безжичен приемник
MRK-A10N

- Скрит приемник на безжичен сигнал
- Индикатор за почистване на филтъра
- Индикатор за работа на вентилатора
- Индикатор за настройка на таймера за работа
- Бутон за стартиране/спиране на работа
- Индикатор за включено състояние (син)
- Индикатор за режим „Размразяване“ (червен)

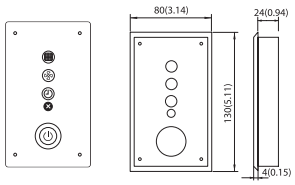

ON/OFF контролер
MCM-A202DN

- Контролира до 16 групи (Макс. 128 Тела)
- Цялостно/Групово/Индивидуално управление на вътрешно тяло (ВКЛ/ИЗКЛ)
- Позволява ограничаване на използването на безжични/кабелни дистанционни управления и на външни контакти
- Контрол на режимите на охлаждане и отопление
- Дисплей за грешка на вътрешното тяло

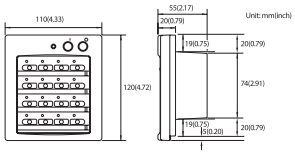

Сензорен централизиран контролер 2.0
MCM-A300BN

- Голям дисплей: 10,1-инчов сензорен LCD контролер
- Лесно използване: Осигурява позната потребителска работа благодарение на прилагането на стила на потребителския интерфейса на SmartThings
- Опростен и модерен дизайн (Тънка рамка 15 mm, Резолюция (пиксели): 1280 x 800 (TFT LCD)
- Хармония с интериора, лесно за избор фоново изображение
- Управлява до 128 вътрешни тела
- Може да показва използването на енергия за всяко устройство (по час/ден/седмица/година) **НОВО**
- Задавате подробен график според всяка зона и вътрешно тяло
- История на грешките помага за проверка на причината за повреда и предприемане на бързо действие
- 2D изглед **НОВО**
- Дистанционно управление чрез компютър/таблет (на място) **НОВО**
- Нетни размери (Ш x В x Д): 245,7 x 164,5 x 30,9 mm

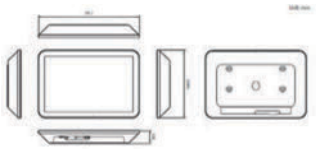

Wi-Fi комплект 2.0
MIM-H04EN

- Подобрено удобство
- Функцията за гласови команди е достъпна чрез мобилен телефон с Bixby
- Свързан дом с достъпни тела във всеки дом, използващ SmartThings
- Предварително охлаждане и отопление, благодарение на географско зониране
- Индивидуално управление на вътрешно тяло
- Персонализирана среда на климатизация
- Предпочитано автоматизиране
- Активиране на няколко устройства, работещи съвместимо със смарт електроуреди
- Следене на използването на енергията
- Текущо и ежедневно, седмично и месечно потребление на енергия* на външно тяло
- Осигурява лесен монтаж
- Дава възможност за лесна настройка на до 16 вътрешни тела наведнъж
- Нетни размери (Ш x В x Д): 185 x 130 x 29 mm

Модулен контролер
MCM-A00N

- DVM CHILLER ВКЛ/ИЗКЛ управление (Модул/Група модули)
- Режим на работа, настройка на температурата на изходящата вода
- Оперативна настройка по избор
- Настройки за Модул / Група модули
- Настройка за седмичен график на работа

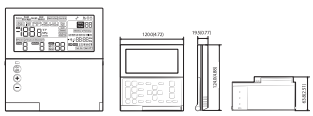

Интегрирана система за управление

DMS 2.5
MIM-D01AN

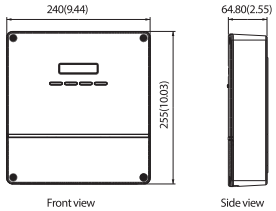

- Вграден уеб сървър за независещо от компютър и дистанционно управление
- Множество нива на достъп (S-NET 3, Web-client)
- Седмично/ежедневно управление на графика
- Функция за разпределяне на мощността
- Управление на текущото време дори при спиране на тока (за 24 часа)
- Функция за аварийно спиране с опростен контактен интерфейс
- Индивидуално/групово управление на до 256 тела, AHU и ERV
- Редактируема логика за управление от потребителя
- Достъпно управление на нивата.
- Динамично управление на сигурността
- Управление на историята на работа и грешките
- Съхранение на данни в енергонезависима памет и SD памет
- Нетни размери (Ш x В x Д): 240 x 255 x 65 mm

Софтуер B.IoT Lite
MST-BL1A

- Вградено решение за управление на сгради за оперативно удобство и пестене на енергия
- Отворена платформа, която дава възможност за интегрирано управление, като например DVM, устройства на трети страни чрез BACnet интерфейс
- Подходящо за малки и средни сгради
- Управление и дистанционен контрол на достъпа до 4000 точки
- Удобна настройка на оторизирането на управлението до максимум 100 клиента
- Лесна практическа работа с потребителския интерфейс, базирано на HTML5 табло с бърз общ преглед на персонализирани данни за всеки потребител
- Управление на историята на работа и грешките: Информация за работата на вътрешни и външни
- тела може да бъде съхранявана в графики или Excel файлове.
- Седмично/ежедневно управление на графика
- 2D общ преглед предоставя базирано на местоположение интуитивно следене чрез визуализация на местоположението на DVM на чертежите на всяка сграда и етаж.
- Индивидуално/групово/зоново управление
- Интелигентно управление на енергията помага за предоставяне на по-прецизно пестене на енергия с базирани на данни интелигентни контроли чрез алгоритми, засичане на изтичане на енергия и разпределяне на енергията
- Тенденции в потреблението на енергия/задаване на енергийни цели/базирано на ползватели използване на захранването
- Базирано на данните управление на комфорта предотвратява преохлаждане/прегряване чрез изчисляване на подходящата температура, взимайки предвид климата и човешки фактори (дрехи и дейност)
- Базирано на AI научаване предварително охлаждане/отопление с управление на енергоспестяването прогнозира времето до достигане на целевата температура, като се учи от промяната на температурата и настройката на климатика
- Контрол на реакцията на цените помага за намаляване на консумацията на енергия и оперативните разходи, като контролира вътрешната температура и производителността на външното тяло, като реагира на цените, вариращи според времето на деня.
- Задължителни хардуерни изисквания: 2,5 GHz CPU, минимум 32 GB RAM, твърд диск или SSD с капацитет 2 TB, 10/100/1000 Base-T (RJ-45 конектор) LAN карта и дисплей с резолюция 1920 x 1080
- Задължителни софтуерни изисквания: Windows 10/11 64-bit Chrome браузър е препоръчителен (60.x.x.x или по-нова версия)

Гейтуей и интерфейси

BACnet гейтуей
MIM-B17BN

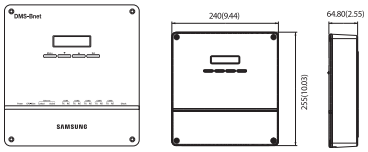

С функцията за управление и наблюдение през BMS, BACnet гейтуей улеснява управлението на климатичната мрежа по различни начини. BACnet шлюз може да контролира до 256 вътрешни тела.
- Интерфейс за интегрирана система за управление за BACnet
- Максимум 256 вътрешни тела плюс ERV, поддържани от максимум 80 интерфейсни модула
- Включва функции DMS 2.5

LonWorks гейтуей
MIM-B18BN

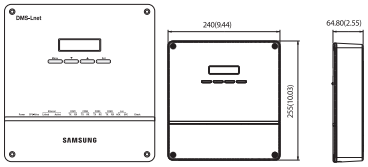

LonWorks гейтуея е интерфейс за Lon-Connection към системата за управление с протокол LonWorks. Може да контролира максимум 128 вътрешни тела.
- Използва се изключително с DMS 2.5 за разпределение на мощността
- Свързване с до осем електромера
- Импулсен интерфейс за връзка с електромерите
- Електромери от външни производители

Modbus интерфейсен модул
MIM-B19N

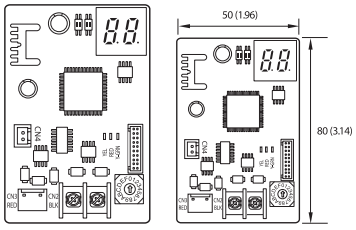

BMS или трети контролер може да управлява Samsung SAC чрез употребата на Modbus протокол.
- BMS протокол на тялото: Modbus RS485 (2 жила, макс. 1000 m)
- Протокол за свързване на тялото: Протокол за контролен слой на Samsung (R1/R2)
- Макс. Брой тела за свързване: 1 външно тяло (4 външни тела, включително допълнителни тела в случай на модулна инсталация) и 48 вътрешни тела
- Обхват на адресите на интерфейсния модул Modbus: до 247
- Нетни размери (Ш x В): 50 x 80 mm

Интерфейсен модул за външни контакти
MIM-B14

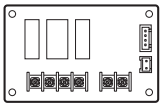

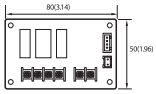

Системата за управление на хотелски стаи на Samsung спестява на потребителите енергия и средства, които биха използвали за климатизация на незаети стаи. Климатикът се активира, когато ключовият маркер е на мястото, и се изключва, когато той е премахнат. Интерфейсният модул за външен контакт осигурява пряко управление на вътрешното тяло чрез сигнал от външен източник, а също така има възможност за синхронизиране с рид контакти монтирани на врати или прозорци. Функцията за аварийно управление разполага с прост контакт. Модулът връща информация за работното състояние/грешка на вътрешното тяло през релеен изход.

- Директно управление на вътрешното тяло чрез сигнал от външен контакт
- Синхронизирано с прозорците управление на вътрешното тяло
- Аварийното управление с опростен контакт
- Обратна връзка за режим на работа или грешки на вътрешното тяло, посредством релеен изход

Интерфейсен модул за детектор за теч на хладилен агент (RLD)
MIM-B14A

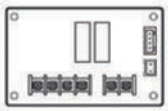

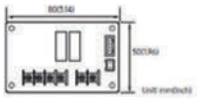

Интерфейсният модул за RLD е интерфейсен модул, който има 2 изхода и 1 вход. Прилага се главно към системата за детектор за теч на хладилен агент.

- Функция на интерфейсния модул за RLD
- Да изпраща сигнал за откриване на теч на хладилен агент от главен DDC към външно тяло
- Да изпраща сигнал за статус на работа „неработеща" за външна помпа от външно тяло към главен DDC
- Нетни размери (Ш x В x Д): 50 x 80 x 35 mm

PIM (Модул за импулсен интерфейс)
MIM-B16N

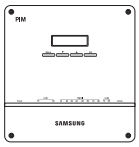

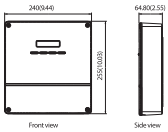

- Интерфейсният модул за електромери се използва само за разпределение на мощността в комбинация с DMS 2.5, като отчита измерената енергия от електромерите.
- Използва се изключително с DMS 2.5 за разпределение на мощността
- Свързване с до осем електромера
- Импулсен интерфейс за връзка с електромерите
- Електромери от външни производители

Интерфейсен модул
MIM-N01

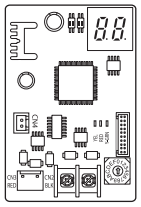

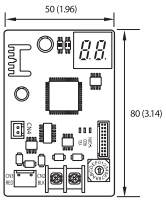

- Конвертор на сигнал, за външни тела, използва се при връзка с централизирана система за контрол.
- Свързване на един интерфейсен модул с едно външно тяло
- Индивидуален контрол – максимум 48 вътрешни тела
- Групов контрол – максимум 16 групи
- Автоматично откриване на вида комуникация: определя вида комуникация, използван от контролера на горното ниво, в съответствие с вида комуникация, използван от външното тяло
- Поддържан тип комуникация
  - Конвенционална комуникация на външно тяло ←→ Нова комуникация на контролер от горно ниво
  - Нова комуникация при външното тяло ←→ Конвенционална комуникация на контролер от горно ниво

Интерфейсен модул FCU
MIM-F10N

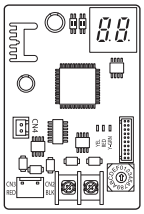

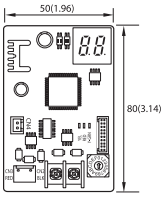

- Комуникационен интерфейс модул
- Свързва един FCU интерфейсен модул с максимум 16 FCU комплекта.
- Поддържа само FCU комплекти

FCU комплект
MIM-F00N

- За FCU на трети страни
- Интерфейсен комплект за комуникация и управление между FCU на трета страна и система за управление Samsung
- Възможно е използване на кабелно дистанционно управление
- Възможно е използване на DMS 2.5, сензорен централизиран контролер
- Осигурява външно въвеждане на контакти
- Извежда сигнал за управление за FCU вентилатор/воден клапан
- Размер: 270 x 200 x 87,4 mm (Ш x В x Д)

Интерфейсен модул (Конвертор RS485 към NASA)
MIM-N10

- Комуникационен интерфейсен модул между рекуператори с нова комуникация и контролери
- Към един ERV интерфейс модул могат да се свържат максимум 16 рекуператора
- Индивидуален контрол – максимум 16 ERV
- Групов контрол – максимум 16 групи
- Поддържан тип комуникация
  - Конвенционална ERV комуникация ←→ Нова комуникация на контролер от горно ниво
  - Нова ERV комуникация ←→ Комуникация на контролер от горно ниво
  - Нова ERV комуникация ←→ Нова комуникация на контролер от горно ниво

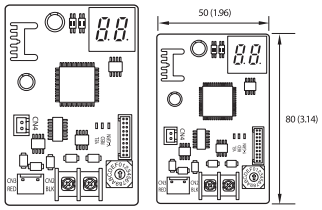

Монтаж/Тестово изпитание

S-Конвертор
MIM-C02N, MIM-S10N (TBD)

- Конвертор на сигнал за свързване на климатични системи на Samsung с компютър.
- Основно предназначение
  - За да се свържете с програма за тестване
  - S-NET Pro: Конвенционална комуникация
  - S-NET Pro2: NASA комуникация

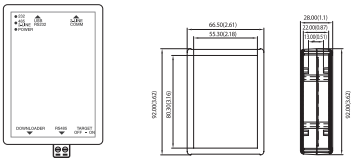

Други

Изнесен температурен сензор (за монтаж на закрито)
MRW-TA

- Вътрешното тяло се управлява от MRW-TA, а не от вграденият в него сензор.
- Дължина на кабела: 12 m

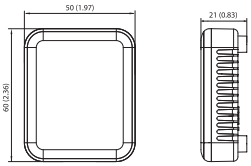

Превключвател за избор на режим на работа
MCM-C200

- Режим на работа на външното тяло (Охлаждане, Отопление или автоматичен режим)
- Осигурява защита от избор на различни режими на работа на вътрешните модули.

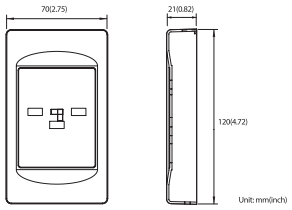

MTFC (Мултифункционален контролер)
MCM-C210N

- Този контролер е допълнително устройство за захранване, което позволява на вътрешното тяло да се изключва (затваря EEV) нормално и да поддържа комуникацията при прекъсване на мрежовото захранване.
- Използва се на обекти като например хотели, където се подава индивидуално захранване към вътрешното тяло

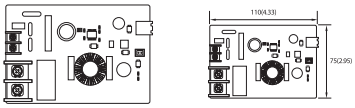

Комплект за управление на нагревател на дъното
AVR-M200GHAX

- Съвместим само с нагреватели на дъното на DVM S2 (MHC-013VE1 и MHC-015VE1)

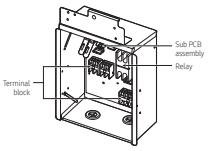

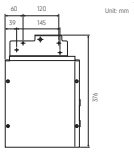

Аксесоари

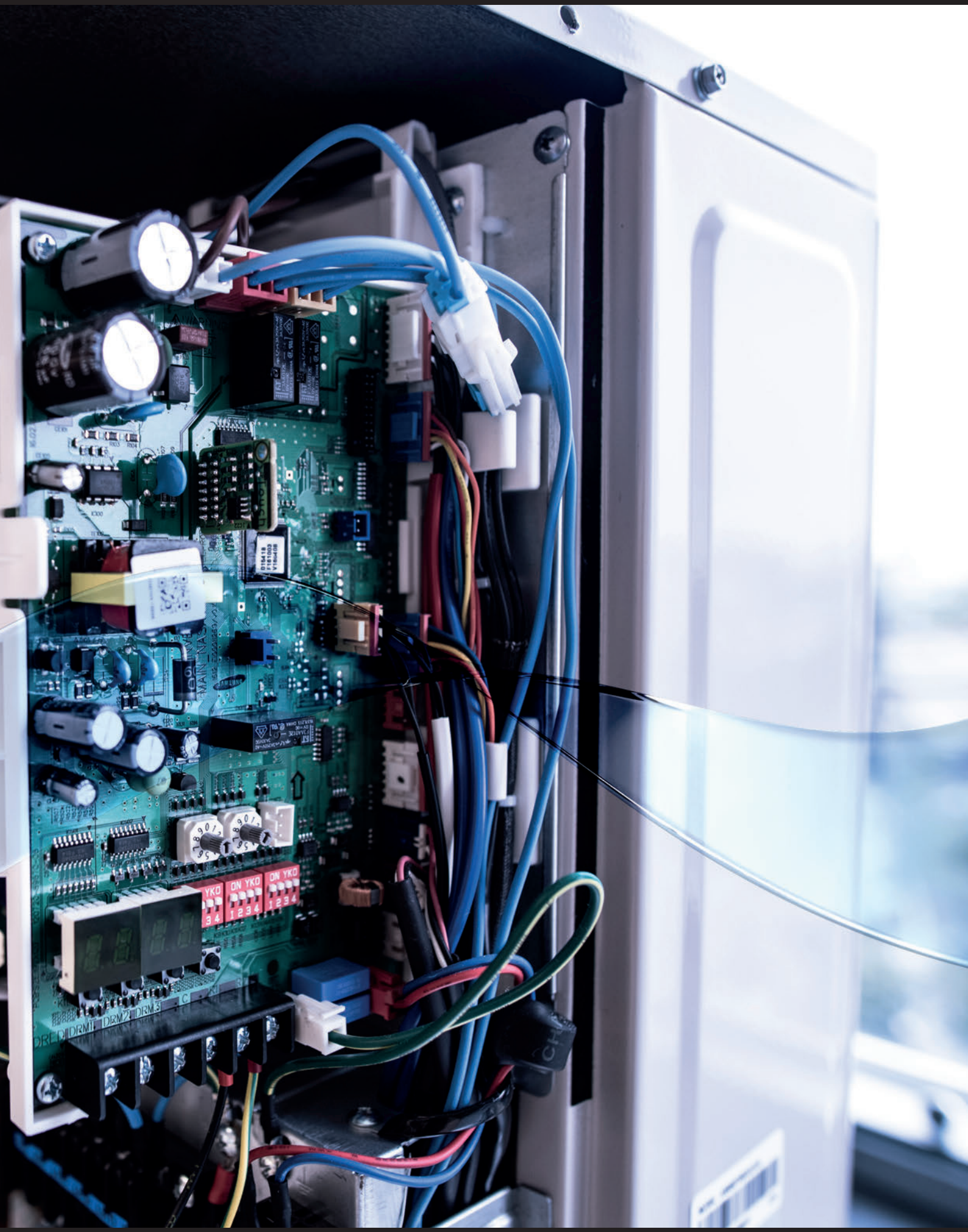
MAIN PWB
ON YKO
1234
DRM1 DRM2 DRM3

Гама панели

	360-пътна касета – Лицев панел				Сензор за движение
					
	Бял кръгъл (Открит монтаж)	Черен кръгъл (Открит монтаж)	Бял квадратен	Черен квадратен	
Стандартен	PC4NUNMAN	PC4NBNMAN	PC4NUDMAN	PC4NBDMAN	MCR-SME
Стандартно пречистване на въздуха	PC6EUCMAN	-	-	-	
Стандартен Auto Elevation	PC6EUXMAN	-	-	-	
НОВО Универсален SmartThings	PC6EUSMANW	PC6EBSMANW	PC6NUSMANW	PC6NBSMANW	
НОВО Универсален със SmartThings пречистване на въздуха	PC6EUCMANW	-	-	-	
НОВО Универсален със SmartThings Auto Elevation	PC6EUXMANW	-	-	-	

	WindFree™ 4-пътна касета – Лицев панел			Сензор за движение	
			 НОВ ЦВЯТ		
	600x600 Mini бял	900x900 бял	900x900 черен	900 x 900	600 x 600
Стандартен	PC4SUFMAN	PC4NUFMAN	-	MCR-SMC	MCR-SMD
Стандартно пречистване на въздуха	-	PC4NUCEAN	-		
Стандартен Auto Elevation	-	PC4NUXMAN	-		
НОВО Универсален SmartThings	PC4SUFMANW	PC4NUFMANW	PC4NBFMANW		
НОВО Универсален със SmartThings пречистване на въздуха	-	PC4NUCMANW	-		
НОВО Универсален със SmartThings Auto Elevation	-	PC4NUXMANW	-		

	WindFree™ 1-пътна касета – Лицев панел		
			
	1,7 ~ 2,2 kW	2,8 ~ 3,6 kW	5,6 ~ 7,1 kW
Стандартен	PC1MWFMAN	PC1NWFMAN	PC1BWFMAN
FCU	-	PC1NWFMBN	PC1BWFMBN
НОВО Универсален SmartThings	PC1MWFMANW	PC1NWFMANW	PC1BWFMANW
НОВО Универсален със SmartThings пречистване на въздуха	PC1MWCMANW	PC1NWCMANW	PC1BWCMANW

Кодовете на моделите на новите панели, завършващи на W в син цвят, са оборудвани с фабрично интегриран Wi-Fi комплект (MIM-H14EN), позволяващ безпроблемно управление на вътрешните тела директно чрез интуитивното приложение SmartThings

*Съвместими само с вътрешни тела Universal DVM и CAC HEE.

Класификация	Изображение	Модел	Приложение
Дренажна помпа		MDP-N047SNC1D	Канален климатик със висок напор (22,4/28,0 kW) Канален климатик на пресен въздух (14,0 kW)
		MDP-M075SGU2D	Канален климатик OAP за DVM S
		MDP-G075SP	За всички канални климатици (външен монтаж)
		MDP-G075SQ	За всички канални климатици (за вграждане)
Комплекти AHU		MXD-K025AN	EEV + Комплект за управление (7,00~8,75 kW AHU)
		MXD-K050AN	EEV + Комплект за управление (14,00~17,50 kW AHU)
		MXD-K075AN	EEV + Комплект за управление (21,00~26,25 kW AHU)
		MXD-K100AN	EEV + Комплект за управление (28,00~35,00 kW AHU)
		MXD-A64K100E	AHU EEV комплект (10 HP)
		MCM-D201N	Комплект за управление (PBA, 10 HP~40 HP)
Y-обр. разклонител		MXJ-YA1509M	15,0 kW или по-малко
		MXJ-YA2512M	Над 15,0 kW~40,0 kW или по-малко
		MXJ-YA2812M	Над 40,0 kW~45,0 kW или по-малко
		MXJ-YA2815M	Над 45,0 kW~70,3 kW или по-малко
		MXJ-YA3419M	Над 70,3 kW~98,4 kW или по-малко
		MXJ-YA4119M	Над 98,4 kW~135,2 kW или по-малко
		MXJ-YA4422M	Над 135,2 kW
Y-образен разклонител (само за HR)		MXJ-YA1500M	22,4 kW или по-малко
		MXJ-YA2500M	Над 22,4 kW~70,3 kW или по-малко
		MXJ-YA3100M	Над 70,3 kW~135,2 kW или по-малко
		MXJ-YA3800M	Над 135,2 kW
Y-образен разклонител (външно тяло)		MXJ-TA3419M	135,2 kW или по-малко
		MXJ-TA4122M	140,2 kW или повече
Y-образен разклонител (HR външно тяло)		MXJ-TA3100M	135,2 kW или по-малко
		MXJ-TA3800M	140,2 kW или повече
Y-образен разклонител (за MCU)		MXJ-YM1509M	Над 16,0 kW~28,0 kW или по-малко
		MXJ-YM1206M	Над 6,0 kW~14,0 kW или по-малко
		MXJ-YM1206R	Над 6,0 kW~14,0 kW или по-малко
Разпределителен колектор		MXJ-HA2512M	45,0 kW или по-малко (за 4 помещения)
		MXJ-HA3115M	70,3 kW или по-малко (за 8 помещения)
		MXJ-HA3819M	Над 70,3 kW~135,2 kW или по-малко (за 8 помещения)
Устройство за смяна с възстановяване на топлина		MCU-R4NEK0N	
		MCU-S6NEK3N	

Класификация	Изображение	Модел	Приложение
MCU		MCU-S12NEK1N	12 порта, макс. 61,6 kW (~16 kW/порт)
		MCU-S8NEK1N	8 порта, макс. 61,6 kW (~16 kW/порт)
		MCU-S6NEK2N	6 порта, макс. 61,6 kW (~16 kW/порт)
		MCU-S4NEK3N	4 порта, макс. 61,6 kW (~16 kW/порт)
		MCU-S2NEK2N	2 порта, макс. 32,0 kW (~16 kW/порт)
		MCU-S1NEK1N	1 порт, макс. 16,0 kW (~16 kW/порт)
EEV комплект		MXD-E24K132A	2 Вътрешни тела
		MXD-E24K200A	
		MXD-E32K200A	
		MXD-E24K232A	3 Вътрешни тела
		MXD-E24K300A	
		MXD-E32K224A	
		MXD-E32K300A	
		MEV-E24SA	1 Вътрешно тяло
		MEV-E32SA	
ДРЕНАЖНА ТРЪБА		MOK-200DA	ТИП L ТЪНКА 1-ПЪТНА/4-ПЪТНА МИНИ
Превключвател за диференцирано налягане		MOS-P1050	ERV (Plus)
CO_2 СЕНЗОР		MOS-C1	ERV (Plus)
Комплекти нагревател на дъното		MHC-015EE	DVM S Eco HR, DVM S Mini R32
		MHC-013VE1	DVM S 2 Small
		MHC-015VE1	DVM S 2 Large
Комплект за PDM (Модулация на пада на налягане)		MXD-A38K2A	8~12 HP
		MXD-A12K2A	14~16 HP
		MXD-A58K2A	18~26 HP
FCU аксесоари на трети страни		ACL-A60V3	Комплект 3-пътен вентил
		ACL-ADP	Дренажна тръба
		ACL-A0**HC	Отоплителна секция 4-тръбна
		ACL-A0**V3	Комплект 3-пътен вентил 4-тръбен
		ACL-ADV	Допълнителна вертикална дренажна вана
		ACL-ADH	Допълнителна хоризонтална дренажна вана

Дизайн и поддръжка

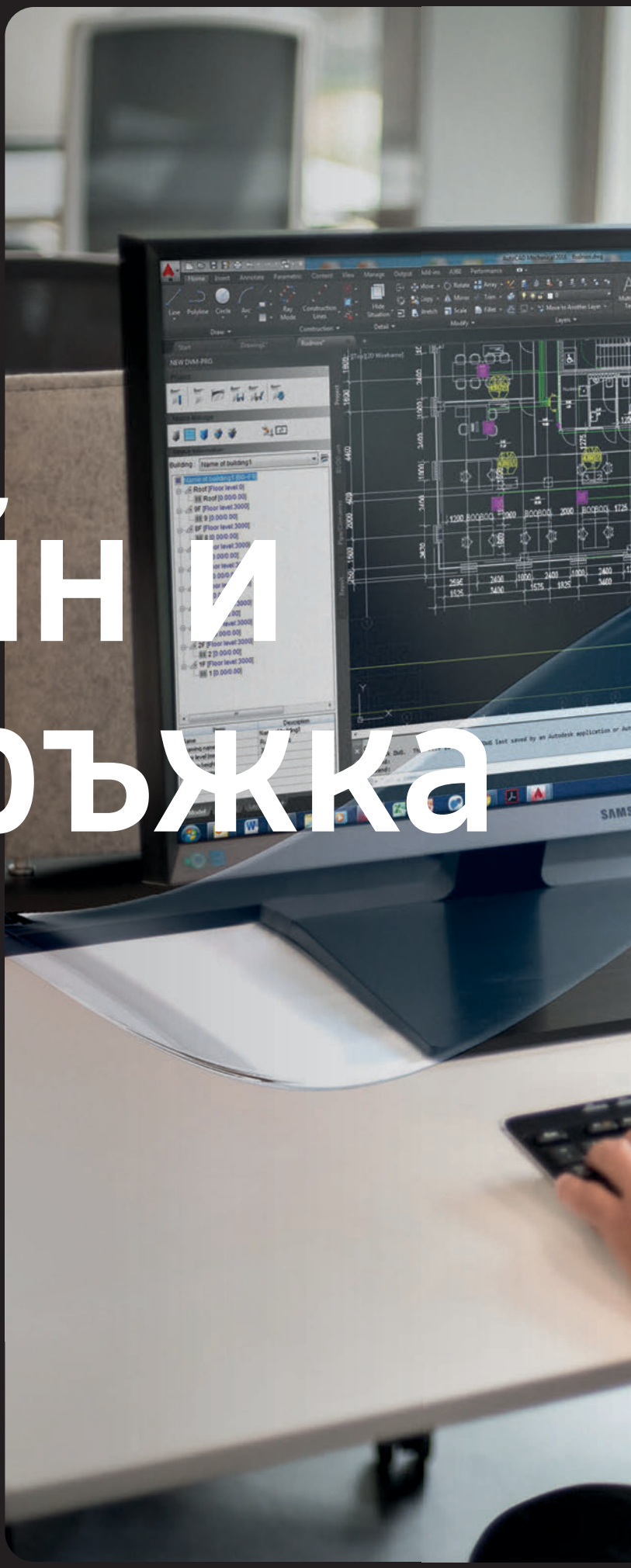


SAMSU

Назад към съдържанието

Партньорски портал Samsung Climate Solutions

В случай че сте един от регистрираните партньори на Samsung Climate Solutions, вие ще имате достъп до нашия партньорски портал и всички свързани предимства. Независимо дали търсите техническа документация за продукта, имате нужда от техническа поддръжка, или се регистрирате за обучение, партньорският портал Samsung Climate Solutions ви осигурява всичко, от което се нуждаете, за да постигнете най-добрите резултати.

Достъп до технически ресурси

Разделът „Технически ресурси" ви предоставя цялата необходима информация, от която се нуждаете, за да разберете напълно функционалността на продукта и да подготвите и съставяте проекти. Имате достъп до библиотека, пълна с техническа информация, варираща от книги с технически данни, BIM файлове и сертификати до парт листове, чертежи и многобройни ръководства.

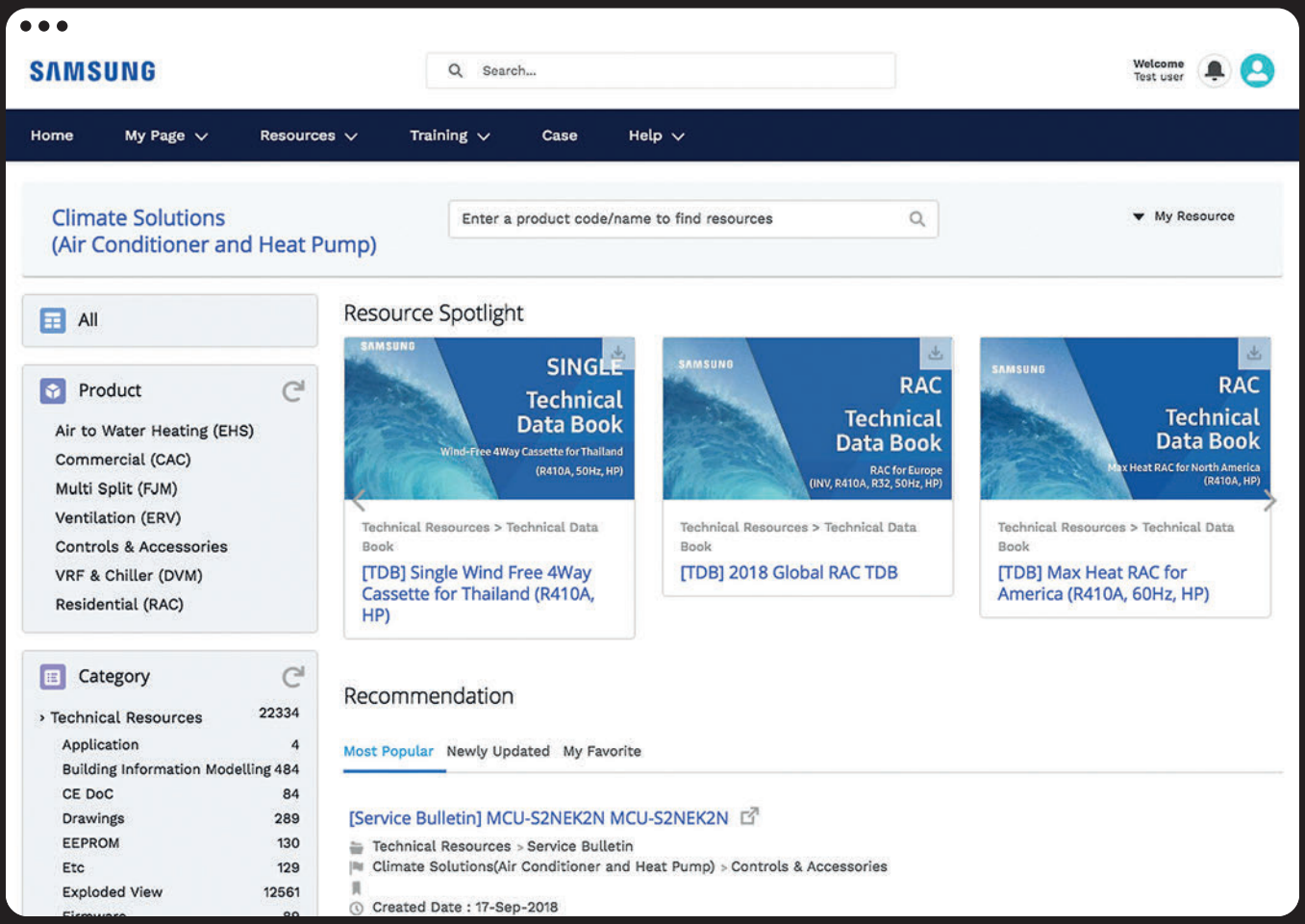

Заявете техническа поддръжка

Можете лесно да поискате техническа поддръжка чрез партньорския портал на Samsung, като изпратите вашето запитване през нашата вградена система за подаване на сигнали. Бъдете сигурни, че добре обучените ни технически специалисти ще направят всичко по силите си да разрешат проблема ви възможно най-скоро.

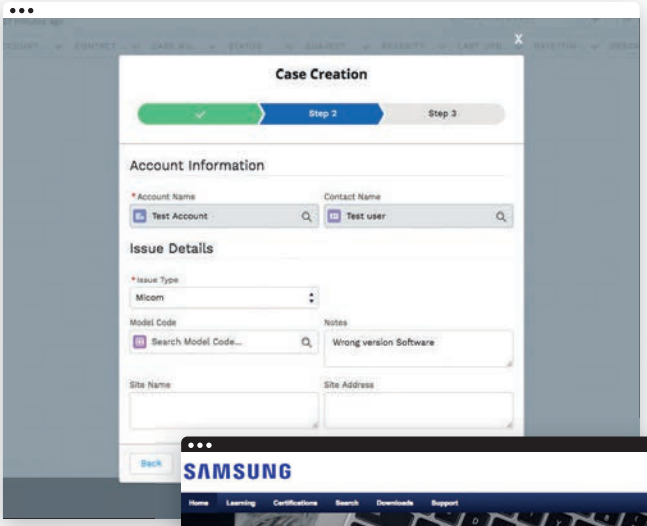

Регистрация за обучение

Ако истински желаете да станете част от екипа специалисти на Samsung Climate Solutions, можете да посетите портала за обучение на Samsung за обучителни сесии, предлагани от опитни ментори. Порталът ви дава шанс да разгледате редица онлайн курсове и материали, да тествате своите знания по темата и много други. Бизнес академията на Samsung е тук, за да ви помогне по пътя към успеха.1

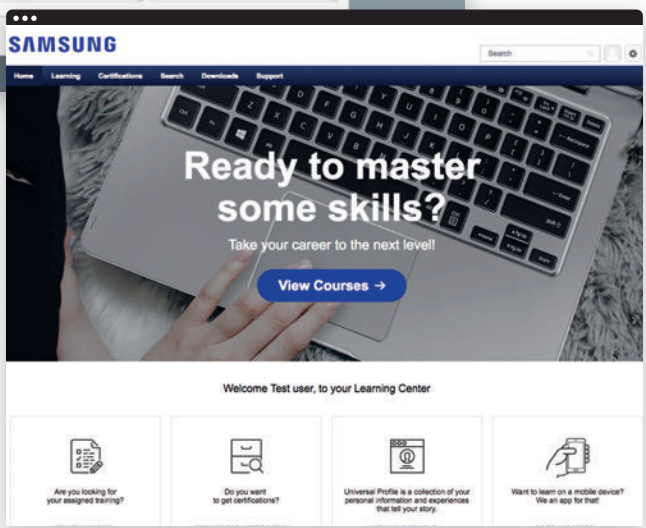

[1] Регистрационният процес и наличието на обучителни курсове се различават в зависимост от държавата, в която се намирате.
За повече информация, моля, свържете се с лицето за директен контакт на Samsung.

Как да получите достъп

1. Регистрация

За да се регистрирате в партньорския портал на Samsung Climate Solutions, отворете своя уеб браузър1 и отидете в **partnerhub.samsung.com/climate**, за да попълните регистрационния формуляр.

2. Достъп

Вашата информация ще бъде проверена, а вашият акаунт ще бъде активиран. Ще получите личните си данни за вход.

3. Управлявайте своя акаунт

Съхранявайте данните за вашия акаунт актуални и поканете колегите си да се присъединят.

4. Търсене и сваляне

Получете достъп до пълна библиотека с ресурси, поискайте техническа поддръжка или се запишете за обучителните сесии на академията Climate Solutions.

[1] Google Chrome е най-препоръчваният уеб браузър за използването на партньорския портал Samsung Climate Solutions.

Назад към съдържанието

Samsung DVM Pro 2.0

Samsung DVM Pro 2.0 е усъвършенствана програма за автоматизиране на подбора, която ще ви помогне да изберете най-подходящото оборудване за лесно и прецизно проектиране на вашата HVAC система. Тя гарантира, че дизайнът на системата попада в инженерните рамки на Samsung.
Със своите доклади, диаграми на тръби и кабели, допълнителни стойности за хладилен агент, както и друга разнообразна информация, Samsung DVM Pro 2.0 е мощен инструмент за инженери, проектанти и монтажници.

Търговски режим (Sales Mode)

Търговският режим позволява на потребителите да определят своите изисквания и да изберат подходящия климатичен продукт бързо и лесно.

Избор на продукт

Списък с оборудване, включително вътрешни тела, външни тела, управление и аксесоари

Системи за управление

Избор на автоматичен блок за управление

Актуализирана лента с инструменти

Удобната за потребителя лента с инструменти помага за интуитивно търсене

Схеми на тръбните връзки

Автоматичен или ръчен избор с проверка на системата и симулация на капацитета

Схеми на окабеляване

Автоматизирани диаграми, включващи окабеляване на вътрешни тела/външни тела/контролни блокове и електромери

Доклади

Спецификации, диаграми в DWG и BMP формат, количествени сметки

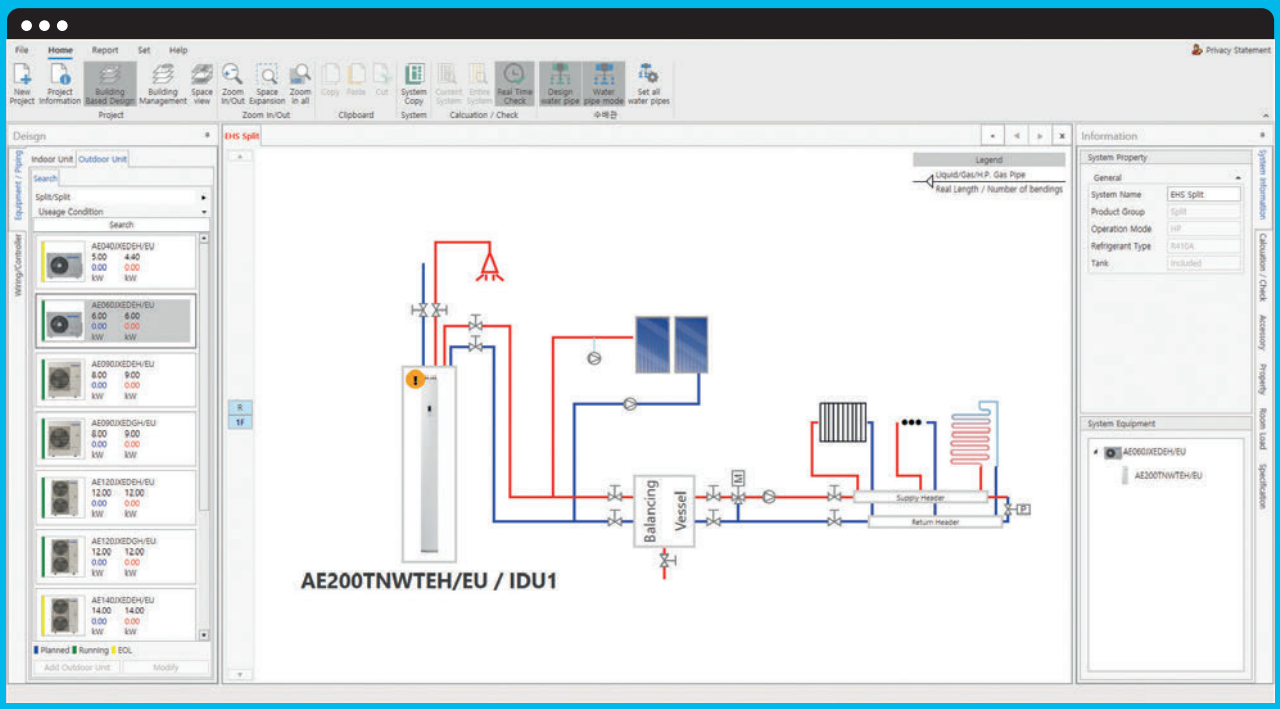

CAD режим

CAD режимът е задълбочен и прецизен инструмент за проектиране, който позволява на потребителите да изградят дизайна на своите климатични системи.

Размери и дължини на тръбите

Автоматичен чертеж на тръби и избор

Програмата не изисква инсталиране на AutoCAD

Съвместими с AutoCAD и AutoCAD LT за DWG

Автоматичен избор и отчитане

Монтаж на тръбопроводи

Симулация на производителността

Инструмент за корекция на капацитета спрямо специфични условия на проектиране

Проверка на системата

Регулиране на инсталацията и зареждане с хладилен агент

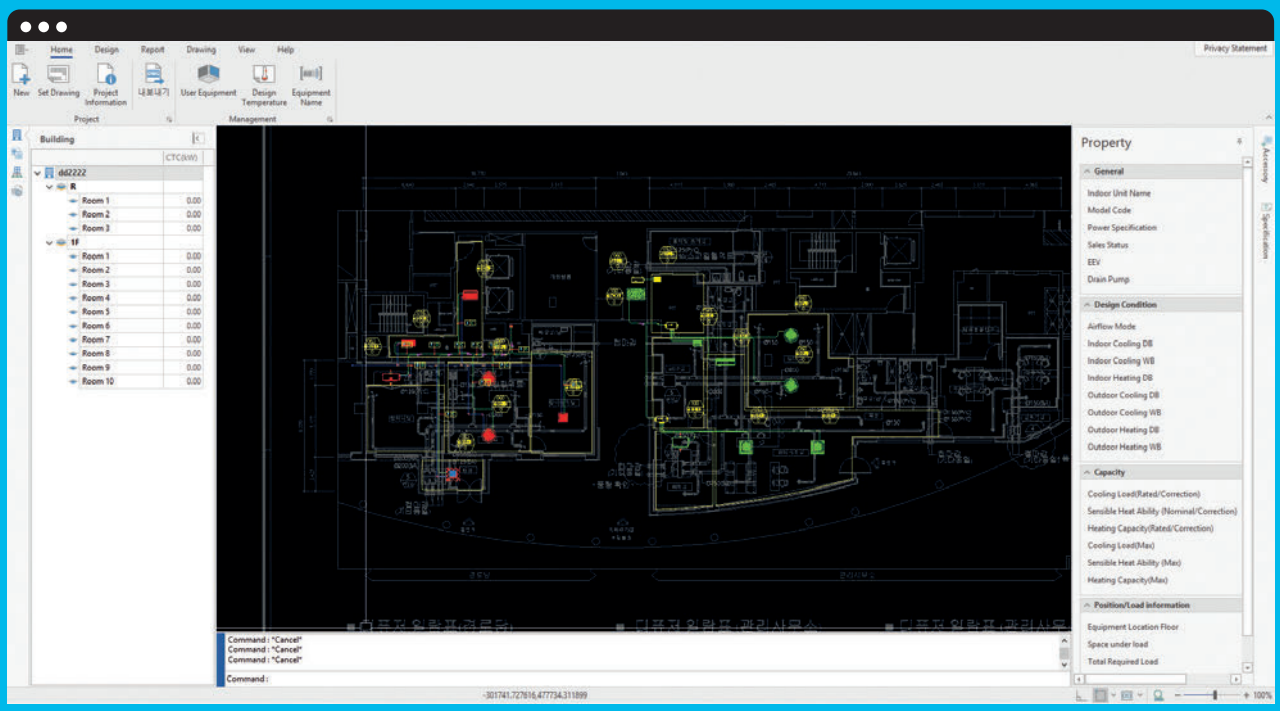

1 Google Chrome е препоръчителният уеб браузър за използване на портала Samsung DVM Pro 2.0.

Как да получите достъп

1. Регистрация

Отидете на адрес: dvmpro.mkt.samsung.com, за да получите достъп до портала Samsung DVM Pro 2.01. Ако все още нямате достъп, завършете регистрационния процес, след което ще получите детайли за достъп.

2. Изберете

Кликнете върху DVM Pro 2.0 от главното меню и превъртете до края на страницата, за да изберете опцията за сваляне на DVM Pro 2.0.

3. Изтегляне

Изтегляне на инсталационния файл на DVM Pro 2.0 разгледайте ръководствата за потребители и започнете да проектирате.

Инструмент за избор на Samsung HVM

За да подпомага инженерите при проектиране на Samsung HVM водна VRF система, Samsung създаде лесен за използване инструмент за избор с мисъл за удобството. Този инструмент ще ви помогне да проектирате цялата си система по модулен начин, опростявайки и ускорявайки процеса. Инструментът за избор на Samsung HVM не изисква инсталиране на никакъв софтуер и е свободно достъпен онлайн, което ви дава начален старт при създаването и проектирането на вашите проекти за бъдещето.

Лесно конфигуриране на системата

Интерфейсът с плъзгане и пускане на Инструмента за избор на HVM ви дава възможност да конфигурирате HVM системата лесно и бързо. Въз основа на избраната конфигурация инструментът генерира информация, като например общ воден дебит и общ спад на системното налягане, което ви дава възможност да изберете подходящата водна помпа и тръби. Стойностите за охлаждане и отопление се изчисляват автоматично въз основа на избраните условия на проектиране за проекта (стайна температура, външна температура, температура на водата).

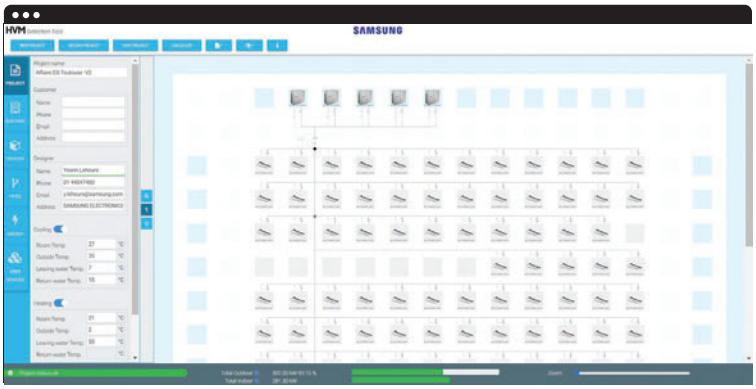

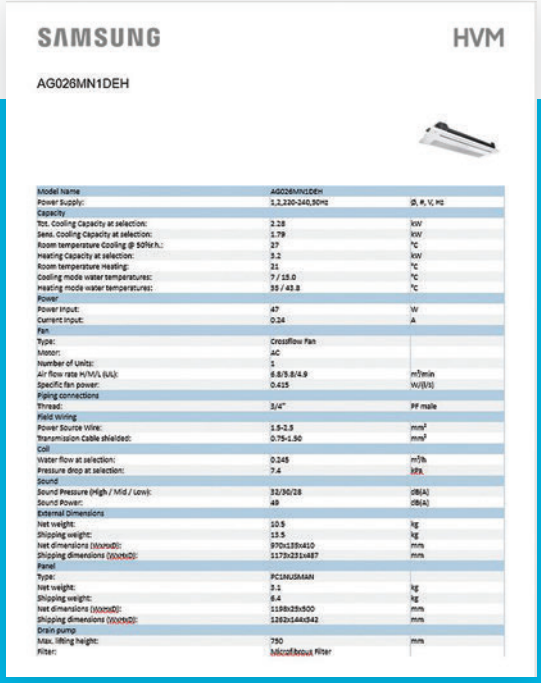

SAMSUNG HVM

AG026MN1DEH

Model name	AG026MN1DEH	
Power Supply:	1,2,220-240,50Hz	Ø, #, V, Hz
Capacity		
Tot. Cooling Capacity at selection:	2.28	kW
Sens. Cooling Capacity at selection:	1.79	kW
Room temperature Cooling @ 50%r.h.:	27	°C
Heating Capacity at selection:	3.2	kW
Room temperature Heating:	21	°C
Cooling mode water temperatures:	7 / 15.0	°C
Heating mode water temperatures:	35 / 43.8	°C
Power		
Power input:	47	W
Current input:	0.24	A
Fan		
Type:	Crossflow Fan	
Motor:	AC	
Number of Units:	1	
Air flow rate H/M/L (L/s):	6.8/5.8/4.9	m³/min
Specific fan power:	0.415	W/(l/s)
Piping connections		
Thread:	3/4"	PF male
Field Wiring		
Power Source Wire:	1.5-2.5	mm²
Transmission Cable shielded:	0.75-1.50	mm²
Coil		
Water flow at selection:	0.145	m³/h
Pressure drop at selection:	7.4	kPa
Sound		
Sound Pressure (High / Mid / Low):	32/30/28	dB(A)
Sound Power:	49	dB(A)
External Dimensions		
Net weight:	10.5	kg
Shipping weight:	13.5	kg
Net dimensions (WxHxD):	970x189x410	mm
Shipping dimensions (WxHxD):	1173x231x487	mm
Panel		
Type:	PC1MUSMAN	
Net weight:	3.1	kg
Shipping weight:	6.4	kg
Net dimensions (WxHxD):	1198x35x600	mm
Shipping dimensions (WxHxD):	1262x144x542	mm
Drain pump		
Max. lifting height:	750	mm
Filter:	Microfilbeout Filter	

Пълна техническа информация

Инструментът за избор на HVM включва подробен списък на наличните Samsung HVM охладители и вътрешни FCU тела. Той включва също и общ преглед на аксесоарите и основните хидравлични компоненти, и разполага с необходимите данни за ефикасност (SCOP, COP, SEER и EER). За да дава възможност за предварително регулиране на изравнителните клапани, подробният списък показва данните за водния дебит, спада на налягането и разликата в налягането за водната тръба с най-високия спад на налягането.

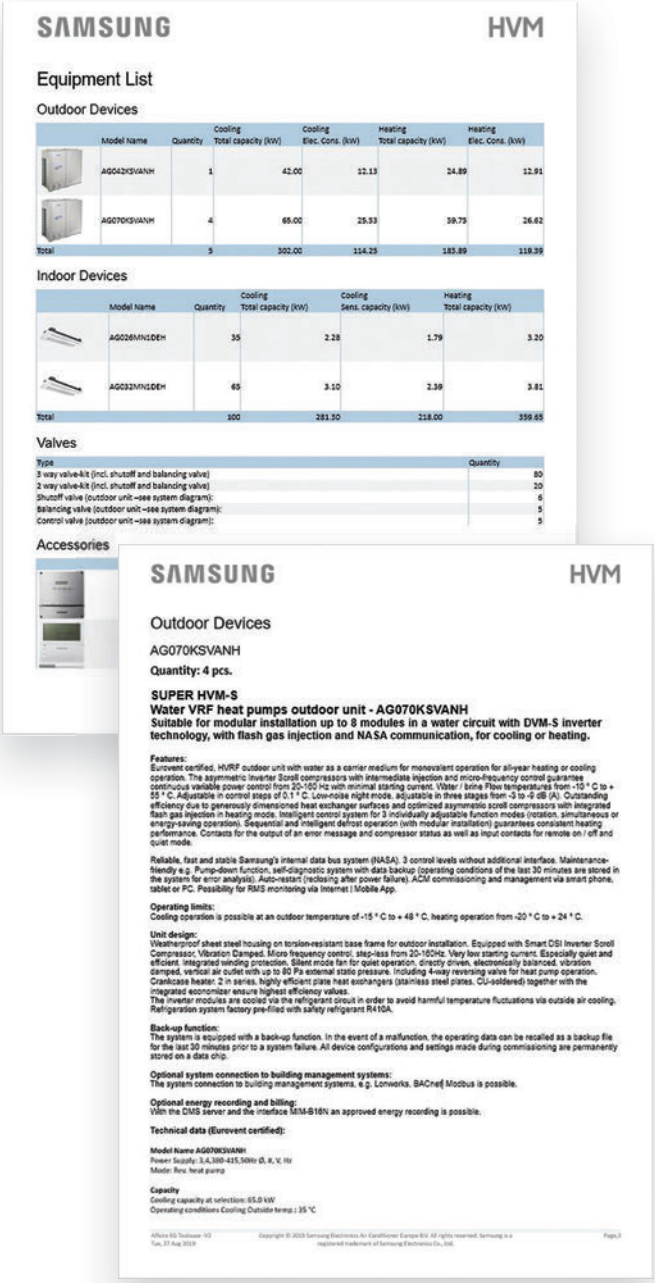

SAMSUNG HVM

Equipment List

Outdoor Devices

	Model Name	Quantity	Cooling Total capacity (kW)	Cooling Elec. Cons. (kW)	Heating Total capacity (kW)	Heating Elec. Cons. (kW)
	AG042KSVANH	1	42.00	12.13	24.89	12.91
	AG070KSVANH	4	65.00	25.53	39.75	26.62
Total		5	302.00	114.25	185.89	119.39

Indoor Devices

	Model Name	Quantity	Cooling Total capacity (kW)	Cooling Sens. capacity (kW)	Heating Total capacity (kW)
	AG026MN1DEH	35	2.28	1.79	3.20
	AG032MN1DEH	65	3.10	2.39	3.81
Total		100	281.30	218.00	359.65

Valves

Type	Quantity
3 way valve-kit (incl. shutoff and balancing valve)	80
2 way valve-kit (incl. shutoff and balancing valve)	20
Shutoff valve (outdoor unit –see system diagram):	6
Balancing valve (outdoor unit –see system diagram):	5
Control valve (outdoor unit –see system diagram):	5

Accessories

SAMSUNG HVM

Outdoor Devices

AG070KSVANH

Quantity: 4 pcs.

SUPER HVM-S
Water VRF heat pumps outdoor unit - AG070KSVANH
Suitable for modular installation up to 8 modules in a water circuit with DVM-S inverter technology, with flash gas injection and NASA communication, for cooling or heating.

Features:
Eurovent certified, HVRF outdoor unit with water as a carrier medium for monovalent operation for all-year heating or cooling operation. The asymmetric Inverter Scroll compressors with intermediate injection and micro-frequency control guarantee continuous variable power control from 20-160 Hz with minimal starting current. Water / brine Flow temperatures from -10 ° C to + 55 ° C. Adjustable in control steps of 0.1 ° C. Low-noise night mode, adjustable in three stages from -3 to -9 dB (A). Outstanding efficiency due to generously dimensioned heat exchanger surfaces and optimized asymmetric scroll compressors with integrated flash gas injection in heating mode. Intelligent control system for 3 individually adjustable function modes (rotation, simultaneous or energy-saving operation). Sequential and intelligent defrost operation (with modular installation) guarantees consistent heating performance. Contacts for the output of an error message and compressor status as well as input contacts for remote on / off and quiet mode.

Reliable, fast and stable Samsung's internal data bus system (NASA). 3 control levels without additional interface. Maintenance-friendly e.g. Pump-down function, self-diagnostic system with data backup (operating conditions of the last 30 minutes are stored in the system for error analysis). Auto-restart (restoring after power failure). ACM commissioning and management via smart phone, tablet or PC. Possibility for RMS monitoring via Internet / Mobile App.

Operating limits:
Cooling operation is possible at an outdoor temperature of -15 ° C to + 48 ° C, heating operation from -20 ° C to + 24 ° C.

Unit design:
Weatherproof sheet steel housing on torsion-resistant base frame for outdoor installation. Equipped with Smart DSI Inverter Scroll Compressor, Vibration Damped. Micro frequency control, step-less from 20-160Hz. Very low starting current. Especially quiet and efficient. Integrated winding protection. Silent mode fan for quiet operation, directly driven, electronically balanced, vibration damped, vertical air outlet with up to 80 Pa external static pressure. Including 4-way reversing valve for heat pump operation. Crankcase heater. 2 in series, highly efficient plate heat exchangers (stainless steel plates. CU-soldered) together with the integrated economizer ensure highest efficiency values.
The inverter modules are cooled via the refrigerant circuit in order to avoid harmful temperature fluctuations via outside air cooling. Refrigeration system factory pre-filled with safety refrigerant R410A.

Back-up function:
The system is equipped with a back-up function. In the event of a malfunction, the operating data can be recalled as a backup file for the last 30 minutes prior to a system failure. All device configurations and settings made during commissioning are permanently stored on a data chip.

Optional system connection to building management systems:
The system connection to building management systems, e.g. Lonworks, BACnet| Modbus is possible.

Optional energy recording and billing:
With the DMS server and the interface MM-B16N an approved energy recording is possible.

Technical data (Eurovent certified):

Model Name AG070KSVANH
Power Supply: 3,4,380-415,50Hz (3, N, V, Hz
Mode: Rev. heat pump

Capacity
Cooling capacity at selection: 65.0 kW
Operating conditions Cooling Outside temp.: 35 °C

Affore EG Toolbox V3 Copyright © 2019 Samsung Electronics Air Conditioner Europe B.V. All rights reserved. Samsung is a registered trademark of Samsung Electronics Co., Ltd. Page,3
Tue, 27 Aug 2019

Автоматичен отчет за проекта

Можете да изберете изчерпателна симулация на годишния разход на енергия въз основа на фиксиран набор от параметри и избраната климатична зона за режима на отопление (топло, средно, студено). Могат да бъдат генерирани PDF документи с висока резолюция, показващи диаграмите за окабеляване и хидравличните схеми за вътрешни и външно тела, включително размерите на тръбите. Подробният отчет за проекта е представен в оформление, което е лесно за разбиране.

Файл със спецификации за представителските процедури

Може да бъде генериран файл със спецификации за съответни процедури, който включва пълни продуктови описания, обяснения на функциите и пълни технически данни. Можете също така да персонализирате документа, като включите допълнителна информация за клиента и проектанта.

Как да получите достъп

1. Достъп

За достъп до Инструмента за избор на HVM, отворете уеб браузъра си[1] и посетете **hvm.openforce.com**. Не се изисква инсталиране на допълнителен софтуер.

2. Дизайн

Създайте своя проект, проектирайте HVM системата и генерирайте автоматичен отчет и файл със спецификации за тръжни процедури онлайн.

3. Поддръжка

Ако имате нужда от поддръжка, вижте ръководството, което може да бъде изтеглено директно от Инструмента за избор на HVM.

[1] Google Chrome е най-препоръчваният уеб браузър за използването на партньорския портал Samsung Climate Solutions.

Специалист на Samsung подкрепа при дизайнерските решения

Обединявайки техническия и практическия опит в проектирането на климатични системи, Samsung предоставя единна платформа при проектирането и управлението на охлаждащи и отоплителни инсталации в сгради. С помощта, варираща от 3D визуализации с BIM поддръжка до анализ на CFD за оптимизиране на топлинните условия в помещенията и оценки на BREEAM за постигане на най-доброто представяне в екологичната сфера, специализираните инженери на Samsung са готови да ви подкрепят за успеха на вашия проект.

BIM поддръжка

Информационното моделиране на сгради (BIM) е интелигентен 3D процес, базиран на триизмерни модели за създаване и управление на информация за физическите и функционалните характеристики на сградата през целия цикъл на проекта, като обхваща всички участващи страни, включително и веригата на доставки. Информационното моделиране на сгради (BIM) дава на архитекти, инженери и строителни специалисти идеи и инструменти, необходими за ефективното планиране, проектиране, конструиране и управление на сгради и инфраструктура.

За да ви подкрепи като един от нашите партньори за климатични решения, Samsung разработи пълна гама от BIM модели. Можете да изтеглите тези BIM файлове от партньорския портал.

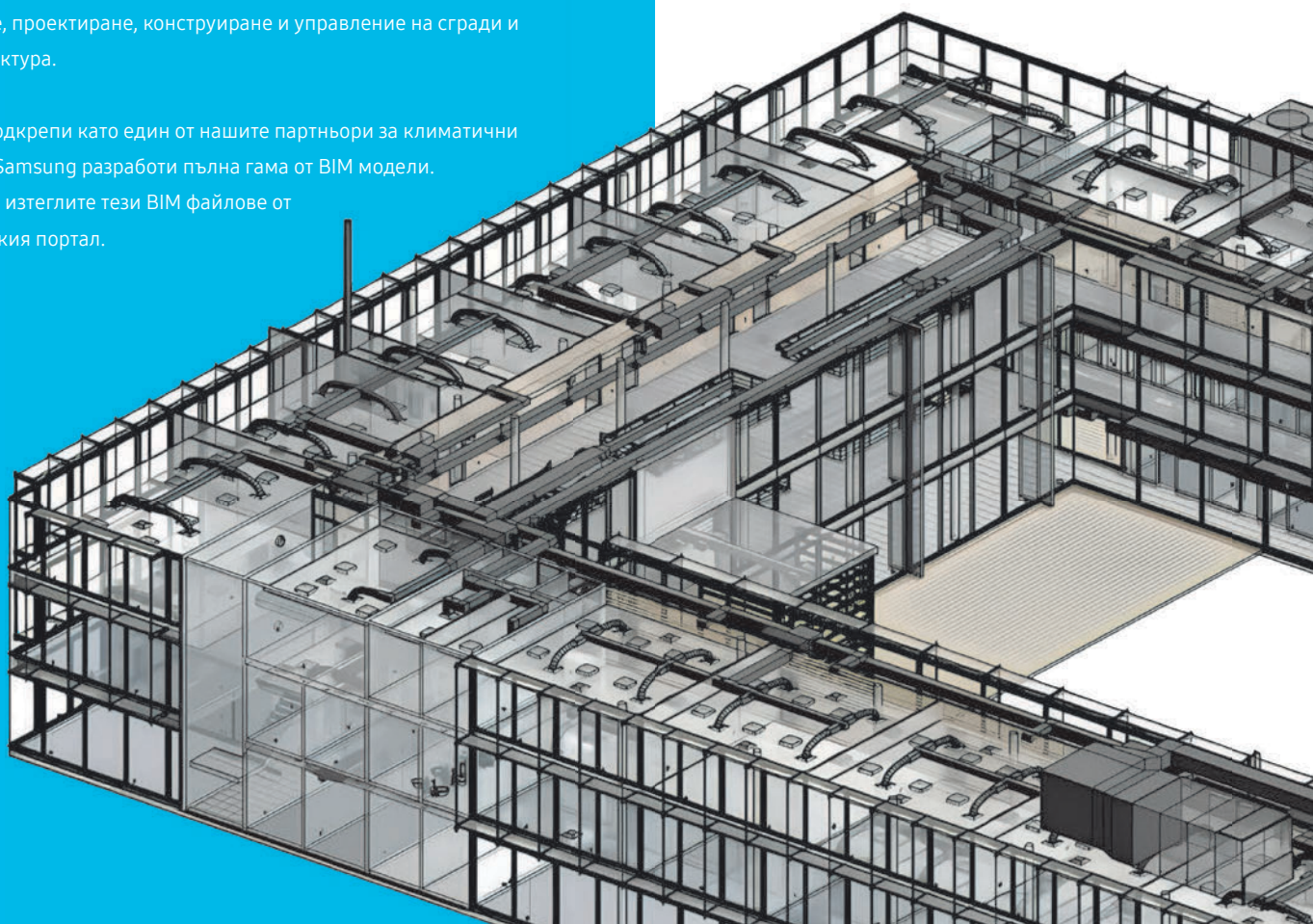

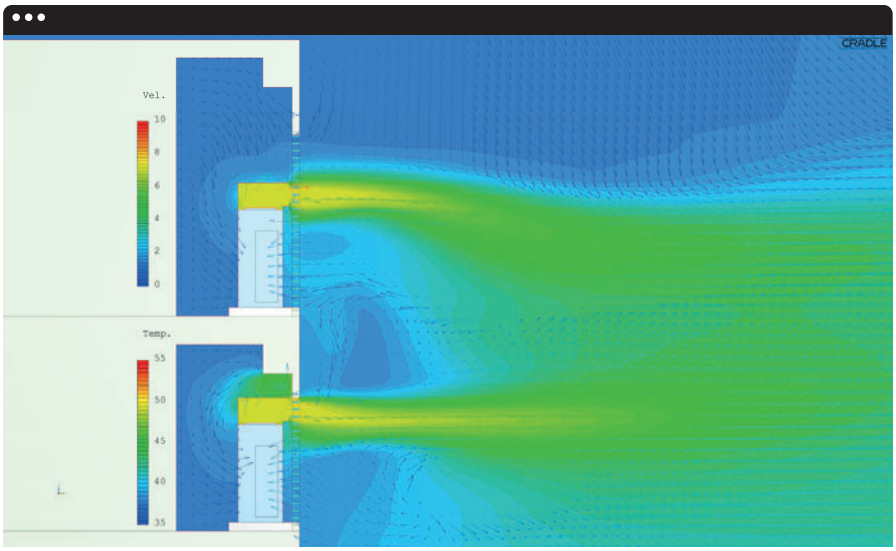

Анализ CFD

Софтуерът за числена динамика на флуидите (CFD) използва числен анализ и структури от данни за анализ на топлинните условия в сградите. Това позволява виртуално тестване и оптимизиране на различни конфигурации на климатичните системи в контекста на комфорта на обитателите, енергийната ефективност и текущите разходи. Samsung може да ви предложи специализирана CFD поддръжка, която включва анализи като профилиране на вътрешната температура, разпределение на въздушния поток и симулация на звук.

Оценки на BREEAM

BREEAM (BRE[1] Метод за оценка на околната среда) е един от най-широко използваните методи за оценка на околната среда и оценка на сгради. Той определя стандарта за най-добри практики в устойчивия дизайн и се превръща във фактическа мярка, използвана за описване на екологичните характеристики на сградата. Акредитираните професионалисти на Samsung могат да ви помогнат при оценката на оптималната инсталация за постигане на висок резултат от сертифицирането, за да съответства на вашата програма за зелено строителство.

[1] BRE (Building Research Establishment) Организация по строителни изследвания е водещ, мултидисциплинарен център за строителни изследвания със седалище в Обединеното кралство.

Как да получите подкрепа

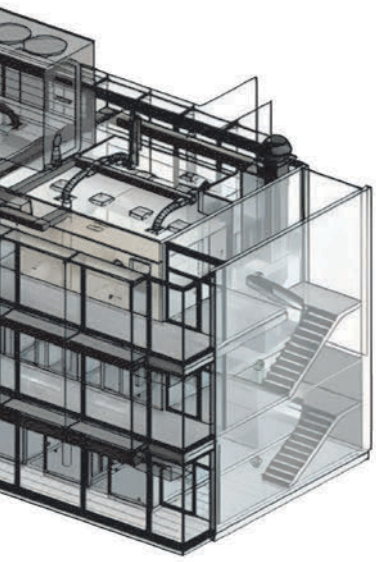

1. BIM поддръжка

За да изтеглите модели BIM на Samsung, отворете техническите ресурси на partnerhub.samsung.com/climate1. За да изискате специална подкрепа за изготвяне на проекти от Samsung, моля, свържете се с вашия представител на Samsung.

2. Анализ CFD

За да получите CFD анализ от Samsung, моля, свържете се с вашия представител на Samsung. Изготвянето на проекта, може да изисква прилагането на определени условия.

3. Оценки на BREEAM

Моля, свържете се с вашия представител на Samsung, за да поискате оценка на BREEAM от един от акредитираните професионалисти на Samsung.

[1] Google Chrome е най-препоръчваният уеб браузър за използването на партньорския портал Samsung Climate Solutions.

Назад към съдържанието

Академия Samsung Climate Solutions

Академията Samsung Climate Solutions се ангажира да осигури на инженерите нужните технически умения за успешното инсталиране на продукт на Samsung и да предаде полезна информация на потребителите. Всички курсове са съставени така, че да дадат възможност на всеки участник да добие както теоретични, така и практически знания за широката гама на оборудване и решения на Samsung.

Налични обучителни модули

Основни курсове

Основно търговско обучение

1

- Продуктова гама, аксесоари и налични контролери
- Уникалните характеристики на продуктите на Samsung
- Специфични изисквания при монтаж

Курсове за напреднали

Техническо обучение

2

- Как правилно да инсталирате и конфигурирате система
- Пускане в експлоатация: основни проблеми по време на пускането в експлоатация и как да преминем през предизвикателствата
- Откриване и отстраняване на неизправности (чрез използване на E-кодове)
- Контролна логика
- Изпълнени проекти

Курсове за напреднали

Обучение по проектиране

3

- Разбиране за нуждите на клиентите и предлагане на възможни решения
- DVM Pro 2.0 – Най-иновативният инструмент за проектиране на Samsung
- Изпълнени проекти

Забележка: регистрационният процес и наличността на обучителни курсове варира в зависимост от това в коя държава се намирате. За повече информация, моля, свържете се с прякото си лице за контакт в Samsung.

Обучителни центрове на Samsung в Европа

Амстердам
Нидерландия

Атина
Гърция

Лисабон
Португалия

Лион
Франция

Манчестър
Великобритания

Чъртси
Великобритания

Мадрид
Испания

Милано
Италия

Варшава
Полша

Загреб
Хърватия

Как да се регистрирате за обучение

1. Изберете

Отидете на **partnerhub.samsung.com/climate** и разгледайте онлайн календара със събития, за да изберете обучителния курс, който искате да посещавате.

2. Регистрация

След като намерите предпочитания от вас обучителен курс, следвайте процеса на регистрация.

3. Участвайте

Ще бъдете обучени от нашите най-добри специалисти и продуктови специалисти в един от нашите центрове за обучение.

4. Сертифициране

След завършване на обучението ще получите сертификат за завършване.

[1] Google Chrome е най-препоръчваният уеб браузър за използването на партньорския портал Samsung Climate Solutions.

SAMSUNG

Find your flow.

Създайте своята перфектна среда

Научете повече за Samsung Climate Solutions на адрес:
samsung-climatesolutions.com

Samsung Electronics Co., Ltd. участва в програмата за сертифициране Eurovent (ECP) за климатици (AC), системи с променлив поток на хладилния агент (VRF) и термопомпи (LCP-HP). За да проверите текущата валидност на сертификатите, моля, посетете: www.eurovent-certification.com

Samsung Electronics Air Conditioner Europe B.V.
Evert van de Beekstraat 310, 1118 CX Schiphol
P.O. Box 75810, 1118 ZZ Schiphol
+31 (0)8 81 41 61 00
Нидерландия