Einhell®

(D) **Originalbetriebsanleitung**
Luftentfeuchter

(GB) **Original operating instructions**
Dehumidifier

(F) **Mode d'emploi d'origine**
Déshydrateur d'air

(I) **Istruzioni per l'uso originali**
Deumidificatore

(S) **Original-bruksanvisning**
Luftavfuktare

(BG) **Оригинално упътване за употреба**
Влагопоглъщател

(TR) **Orijinal Kullanma Talimatı**
Nem Alma Cihazı

❼

CE

Art.-Nr.: 23.690.35 **I.-Nr.: 01019**

LEF 30

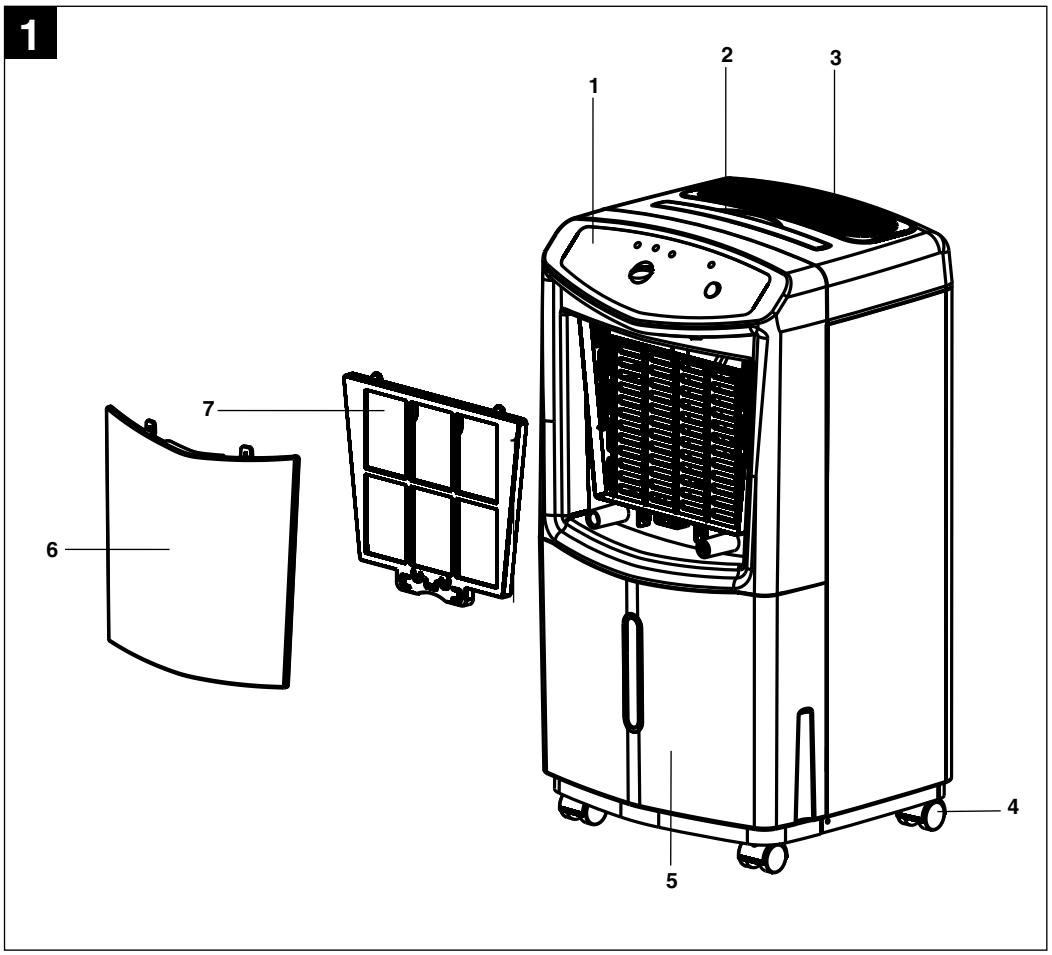
1
1
2
3
4
5
6
7

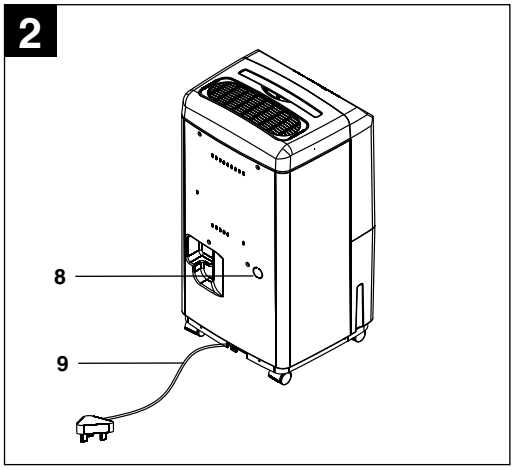
2
8
9

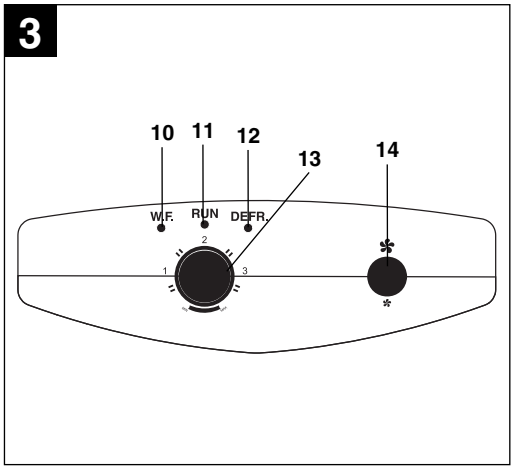
3
10
11
12
13
14
W.F.
RUN
DEFR.
1
2
3

BG

Съдържание

1. Указания за безопасност
2. Описание на уреда
3. Употреба по предназначение
4. Технически данни
5. Преди пускане в експлоатация
6. Обслужване
7. Почистване, поддръжка и поръчка на резервни части
8. Екологосъобразно отстраняване и повторно използване
9. Указания за отстраняване на неизправности

⚠ **Внимание!**
При използването на уредите трябва се спазват някои предпазни мерки, свързани със безопасността, за да се предотвратят наранявания и щети. За целта внимателно прочетете това упътване за употреба/указанията за безопасност. Пазете го добре, за да разполагате с информацията по всяко време. В случай, че трябва да предадете уреда на други лица, моля, предайте им й това упътване за употреба. Ние не поемаме отговорност за злополуки или щети, които възникват вследствие на не съблюдаването на това упътване и на указанията за безопасност.

1. Указания за безопасност

- Уредът за изсушаване трябва да е винаги във вертикална позиция.
- След транспортиране или наклон (наклонени положения) поне 1 час не включвайте уреда в контакта.
- Уредът трябва да има отпред и отзад ок. 0,20 м въздушна междина, за да може да засмуква достатъчно въздух.
- Дръжте всички чужди тела далеч от отвора за навлизане и изпускане на въздух.
- Поставяйте уреда на разстояние от отоплителни уреди или възпроизвеждащи топлина уреди.
- Никога не изливайте или пръскайте вода през уреда.
- Не използвайте никога мрежовия щепсел, за да включите или изключите уреда.
- Винаги използвайте превключвателя върху обслужващото поле.
- Преди да преместите уреда, изключете го от превключвателя за изкл-/включване, издърпайте след това мрежовия щепсел и изпразнете кондензаторния резервоар.
- Почиствайте въздушния филтър, преди силно да се е замърсил. Уредът работи най-добре, когато филтърът е чист.
- Не използвайте разпръсквателни средства (пулверизатори) или други възпламеняващи се детергенти по уреда.
- При неизправности по уреда го изключете, издърпайте мрежовия щепсел и уведомете Вашата сервизна служба.
- Ако се е повредил мрежовият кабел, то той следва да се подмени от производителя или неговата сервизна служба или от друго квалифицирано лице, за да се избегне излагането на опасност.
- Използваните удължители за проводници трябва да имат напречен разрез от най-малко 1,0 мм^2.

⚠ **ПРЕДУПРЕЖДЕНИЕ**
Прочетете всички указания за безопасност и инструкции. Пропуските при спазването на указанията за безопасност и инструкциите могат да предизвикат електрически удар, пожар и/или тежки наранявания.
Съхранявайте всички указания за безопасност и инструкции за в бъдеще.

2. Описание на уреда

Предна страна (Изобр. 1)
1. Обслужващо поле
2. Дръжка (с възможност за спускане)
3. Изпускателен отвор за въздух
4. Ходови ролки
5. Кондензаторен резервоар
6. Капак за филтър
7. Смукателен въздушен филтър

Обратна страна (Изобр. 2)
8. Капак за отвора за преминаване на маркуча
9. Мрежов проводник

Обслужващо поле (Изобр. 3)
10. СВЕТОДИОДНА СВЕТЛИНА „Кондензаторният резервоар пълен“
11. СВЕТОДИОДНА СВЕТЛИНА „Уредът вкл“
12. СВЕТОДИОДНА СВЕТЛИНА „Размразяване вкл“
13. Регулатор за влажността на въздуха
14. Превключвател за скоростта на вентилатора

3. Употреба по предназначение

Влагомерът е предназначен за изсушаване на частно използвани помещения (напр. за жилищни, спални, складови или сутеренни помещения).

65 % влажност на въздуха е горната граница за човек, за да се чувства все още добре. Ако на човек му е твърде топло, то следователно водното съдържание е твърде високо, с други думи влажността на въздуха е твърде голяма. Влажността на въздуха има определена релация спрямо температурата. Принципно за доброто усещане за идеална се смята 35 – 65 % относителна влажност на въздуха при 21 °C.

Машината трябва да се използва само по нейното предназначение. Всяка друга употреба, различна от тази, не е според предназначението. За възникващи от това щети или наранявания от всякакъв вид отговаря потребителят/обслужващото лице, а не производителят.

Моля, имайте предвид, че нашите уреди според предназначението си не са конструирани за промишлена, занаятчийска или индустриална употреба. Ние не поемаме никаква гаранция, ако уредът се използва в промишлени, занаятчийски или индустриални предприятия, както и при подобни на тях дейности.

4. Технически данни

Захранване с напрежение:	220 V-240 V ~ 50 Hz
Номинално потребление на ток макс.:	2,7 A
Пусков ток на компресора макс.:	3,1 A
Необходима мощност макс.:	560 W
Ниво на звуково налягане :	≤ 50 децибела (A)
Мощност на изсушаване:	
	1,25 л./ч (при стайна температура 30 °C и влажност на въздуха 80 %)
	0,62 л./ч (при стайна температура 27 °C и влажност на въздуха 60 %)
Работна зона влажност:	40 – 80 %
Работна зона температура:	8 – 35 °C
Въздушен обемен ток макс.:	210 $м^3$/ч
Обем кондензаторен резервоар:	7 л.
Охлаждащи средства:	R134a
Група охлаждащи средства:	L1
Количество охлаждащи средства:	230 г
Размери на корпуса В x Ш x Д:	645 x 342 x 320 мм
Тегло на уреда:	ок. 17,3 кг

5. Преди пускане в експлоатация

След достигане на настроената влажност на стайния въздух уредът автоматично се изключва, при надвишаване на настроената влажност на стайния въздух автоматично се включва. Уредът се изключва автоматично, когато кондензаторният резервоар е пълен.

Възможността за непрекъснат ход на протичане на кондензата е налице.

Принцип на функциониране
Въздухопоглъщателят контролира относителната влажност на подадения въздух. Влажността на въздуха се кондензира в охлаждащите елементи и се пропуска във водния резервоар. Сухият въздух се затопля малко в кондензатора, за да се върне обратно в помещението. За режима на работа е необходим компресор за охлаждащи средства.

Указания за експлоатация
- Стайната температура трябва да е в границата от 8 - 35 °C. Извън тази граница въздухопоглъщателят не функционира.
- Въздухопоглъщателят възпроизвежда топлина по такъв начин, че стайната температура да може лесно да се повиши.
- За да се постигне оптимална циркулация на въздуха, по възможност уредът трябва да се поставя в средата на помещението.
- Отворени прозорци, врати, честото влизане и напускане на помещението и.т.н. следва да се избягват.
- Уредът не трябва да се използва в среда, съдържаща в голяма степен прах или хлор.
- Мощността на изсушаване на уреда зависи от пространствените характеристики, стайната температура и относителната влажност на стайния въздух.
- Ако кондензаторният резервоар не е поставен съобразно с изискванията, то уредът не функционира.
- С цел избягване на висок ток на включване, уредът е оборудван с защита за повторно включване, която отново включва компресора едва след период на изчакване от 3 минути.

6. Обслужване

Вкл- и изключване на уреда (Изобр. 3)
Уверете се, че посоченото мрежово линейно напрежение върху фирмената табелка с данни съвпада с фактически наличното мрежово линейно напрежение. Поставете мрежовия щепсел в мрежовия контакт 230 V ~ 50 Hz.
- Ако прекъсвачът с въртящ задвижващ орган (13) се постави на положение “МАКС”, то от въздуха непрекъснато ще се отнема влага.
- Посредством завъртане на превключвателя по посока на часовниковата стрелка се настройва по-висока степен на изсушаване на въздуха.

- За да изключите уреда, завъртете превключвателя на “мин”.
- С превключвателя (14) можете да настройвате скоростта на вентилатора на положение „високо“ или „ниско”.

Указание: При средно положение на регулатора за влажност на въздуха (13), влажността на въздуха при включване/изключване е настроена на ок. 55 – 65 %.

Изпразване на водния резервоар
Ако кондензаторният воден резервоар е пълен, уредът сам се изключва и светва СВЕТОДИОДНАТА СВЕТЛИНА “Кондензаторен резервоар пълен”.

Издърпайте напред кондензаторния резервоар от корпуса и го изпразнете.

След изпразване, отново поставете, както следва, резервоара на мястото му.

Указание:
Ако резервоарът не е поставен правилно, то светодиодната светлина “Кондензаторният резервоар пълен” продължава да свети.

Продължителен режим на работа
За продължителен режим на работа или за по-дълга продължителност на работа обърнете внимание на следното:

1. Изключете въздухопоглъщателя и издърпайте мрежовия щепсел.
2. Извадете кондензаторния резервоар.
3. Снемете с помощта на инструмент (напр. нож за килими) капака на отвора за преминаване на маркуча (изобр. 2/поз. 8).
4. Поставете маркуч с 14 мм вътрешен диаметър през разкрития отвор за преминаване на маркуча.
5. Прокарайте затегателна скоба за маркуч през маркуча.
6. Поставете маркуча върху отвора за отвеждане на вода и го обезопасете с затегателна скоба за маркуч.
7. Поставете кондензаторния резервоар отново в уреда.

- **Внимание**: При много студена вода следва да се вземат мерки, за да се възпрепятства замръзването на водата в оточния маркуч.
- Кондензатът трябва да се отвежда предимно в разположен на по-голяма дълбочина отливен канал. В случай, че трябва да се използва външен приемен резервоар (напр. вана и.т.н.), то уредът следва съответно да се постави на по-високо.
- Оточният маркуч трябва да се постави под наклон, не трябва да се огъва и задръства.

7. Работи по почистването, поддръжката, поръчването на резервни части

Преди всяка работа по поддръжката издърпвайте мрежовия щепсел, за да избегнете токов удар или опасност от пожар.

Почистване на въздушен филтър
Уредът е оборудван с прахоуловителен филтър. Той трябва да се почиства според условията на експлоатация на всеки 4 седмици.
Внимание: Не привеждайте никога уреда в експлоатация без въздушен филтър.

Извадете капака на филтъра (изобр. 1/поз. 6) за долния край напред и след това надолу. Издърпайте след това въздушния филтър от корпуса за долния край напред и надолу. Поставянето на въздушния филтър и последващият монтаж на капака на филтъра се извършват в обратната последователност. Използвайте прахосмукачка или леко изтупайте прахоуловителния филтър. Ако филтърът е много замърсен, то внимателно го изплакнете с топла вода (макс. 40°C). Не излагайте филтъра на слънце или на влиянието на други топлинни източници. Никога не поставяйте влажен филтър във уреда.

Почистване
Почиствайте уреда редовно с влажна кърпа и малко течен сапун. Не използвайте почистващи препарати или разтворители; те биха могли да причинят разяждане на пластмасовите части на уреда. Внимавайте за това, никаква вода да не проникне във вътрешността на уреда.

Съхраняване
Ако не използвате въздухопоглъщателя по-продължително време, то следва да обърнете внимание на следното:

- Изключете уреда, издърпайте мрежовия щепсел и навийте мрежовия проводник.
- Изпразнете водния резервоар и го изсушете внимателно.
- Почистете вентилационните решетки и прахоулавящия филтър, покрийте уреда и го оставете на съхранение.

Поддръжка
Във вътрешността на уреда не се намират други части, изискващи поддръжка.

Поръчка на резервни части
При поръчката на резервни части трябва да се посочат следните данни:
Вид на уреда
Артикулен номер на уреда
Идентификационен номер на уреда
Номер на необходимата резервна част

Актуални цени и информация ще намерите на www.isc-gmbh.info

8. Екологосъобразно отстраняване и повторно използване

Уредът се намира в опаковка, за да се предотвратят щети при транспортирането. Тази опаковка представлява суровина и затова може да се използва повторно или да се върне към цикъла за повторна преработка на суровините. Уредът и неговите части са съставени от различни материали, като например метал и пластмаси. Изхвърлете дефектните монтажни части за екологосъобразно отстраняване на отровни отпадъци. Осведомете се в специализиран магазин или в общинската администрация!

9. Указания за отстраняване на неизправности

- **Уредът не се задвижва:**
  - Проверете, дали мрежовият щепсел е вмъкнат изцяло.
  - Вероятно е налице прекъсване на електроснабдяването?
  - Свети ли лампата на индикатора за водно ниво? В случай, че да, то резервоарът е пълен и най-напред трябва да се изпразни или резервоарът не е поставен правилно.
  - **В нормите ли са съотношенията на помещението в работната зона (вижте техническите данни)?**
- **Изглежда, че уредът не възпроизвежда мощност:**
  - Да не е замърсен филтъра?
  - Да не е блокиран притокът на въздух или отработения, използван въздух?
  - Да не би влажността на въздуха в помещението вече да е много ниска?
- **Изглежда, че уредът достига само много ниска мощност:**
  - Да не са отворени твърде много врати и прозорци?
  - Да не би в помещението да се възпроизвежда твърде много влажност на въздуха?
- **Уредът работи много шумно:**
  - Да не би уредът да не е стабилно поставен или е в наклонено положение, поради което вибрира?
  - Подът неравен ли е?

Внимание! Никога не се опитвайте сами да ремонтирате уреда. Обърнете се към Вашата сервизна служба.

ISC GmbH · Eschenstraße 6 · D-94405 Landau/Isar

CE

Konformitätserklärung

(D) **erklärt folgende Konformität gemäß EU-Richtlinie und Normen für Artikel**
(GB) **explains the following conformity according to EU directives and norms for the following product**
(F) **déclare la conformité suivante selon la directive CE et les normes concernant l'article**
(I) **dichiara la seguente conformità secondo la direttiva UE e le norme per l'articolo**
(NL) **verklaart de volgende overeenstemming conform EU richtlijn en normen voor het product**
(E) **declara la siguiente conformidad a tenor de la directiva y normas de la UE para el artículo**
(P) **declara a seguinte conformidade, de acordo com a directiva CE e normas para o artigo**
(DK) **attesterer følgende overensstemmelse i medfør af EU-direktiv samt standarder for artikel**
(S) **förklarar följande överensstämmelse enl. EU-direktiv och standarder för artikeln**
(FIN) **vakuuttaa, että tuote täyttää EU-direktiivin ja standardien vaatimukset**
(EE) **tõendab toote vastavust EL direktiivile ja standarditele**
(CZ) **vydává následující prohlášení o shodě podle směrnice EU a norem pro výrobek**
(SLO) **potrjuje sledečo skladnost s smernico EU in standardi za izdelek**
(SK) **vydáva nasledujúce prehlásenie o zhode podľa smernice EÚ a noriem pre výrobok**
(H) **a cikkekhez az EU-irányvonal és Normák szerint a következő konformitást jelenti ki**
(PL) **deklaruje zgodność wymienionego poniżej artykułu z następującymi normami na podstawie dyrektywy WE.**
(BG) **декларира съответното съответствие съгласно Директива на ЕС и норми за артикул**
(LV) **paskaidro šādu atbilstību ES direktīvai un standartiem**
(LT) **apibūdina šį atitikimą EU reikalavimams ir prekės normoms**
(RO) **declară următoarea conformitate conform directivei UE şi normelor pentru articolul**
(GR) **δηλώνει την ακόλουθη συμμόρφωση σύμφωνα με την Οδηγία ΕΚ και τα πρότυπα για το προϊόν**
(HR) **potvrđuje sljedeću usklađenost prema smjernicama EU i normama za artikl**
(BIH) **potvrđuje sljedeću usklađenost prema smjernicama EU i normama za artikl**
(RS) **potvrđuje sledeću usklađenost prema smernicama EZ i normama za artikal**
(RUS) **следующим удостоверяется, что следующие продукты соответствуют директивам и нормам ЕС**
(UKR) **проголошує про зазначену нижче відповідність виробу директивам та стандартам ЄС на виріб**
(MK) **ја изјавува следната сообрзност согласно ЕУ-директивата и нормите за артикли**
(TR) **Ürünü ile ilgili AB direktifleri ve normları gereğince aşağıda açıklanan uygunluğu belirtir**
(N) **erklærer følgende samsvar i henhold til EU-direktivet og standarder for artikkel**
(IS) **Lýsir uppfyllingu EU-reglna og annarra staðla vöru**

Luftentfeuchter LEF 30

- [x] **2006/95/EC**
- [ ] **2006/28/EC**
- [x] **2005/32/EC**
- [ ] **2004/108/EC**
- [ ] **2004/22/EC**
- [ ] **1999/5/EC**
- [ ] **97/23/EC**
- [ ] **90/396/EC**
- [ ] **89/686/EC_96/58/EC**
- [ ] **87/404/EC**
- [ ] **2006/42/EC**
- [ ] **98/37/EC**
  - [ ] **Annex IV**
    Notified Body:
    Notified Body No.:
    Reg. No.:
- [ ] **2000/14/EC_2005/88/EC**
  - [ ] **Annex V**
  - [ ] **Annex VI**
    Noise: measured L_{WA} = dB (A); guaranteed L_{WA} = dB (A)
    P = KW; L/Ø = cm
    Notified Body:
- [ ] **2004/26/EC**
  Emission No.:

Standard references:

EN 60335-2-40; EN 60335-1; EN 50366; EN55014-1; EN 55014-2; EN 61000-3-2; EN61000-3-3

Landau/Isar, den 18.05.2009

Brunhölzl/Leiter Produkt-Management

Landauer/Produkt-Management

First CE: 09
Art.-No.: 23.690.35 **I.-No.:** 01019
Subject to change without notice

Archive-File/Record: 2369035-50-4182800-09
Documents registrar: Landauer Josef
Wiesenweg 22, D-94405 Landau/Isar

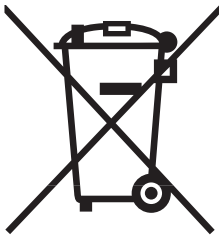

(D) Nur für EU-Länder

Werfen Sie Elektrowerkzeuge nicht in den Hausmüll!

Gemäß europäischer Richtlinie 2002/96/EG über Elektro- und Elektronik-Altgeräte und Umsetzung in nationales Recht müssen verbrauchte Elektrowerkzeuge getrennt gesammelt werden und einer umweltgerechten Wiederverwertung zugeführt werden.

Recycling-Alternative zur Rücksendeaufforderung:
Der Eigentümer des Elektrogerätes ist alternativ anstelle Rücksendung zur Mitwirkung bei der sachgerechten Verwertung im Falle der Eigentumsaufgabe verpflichtet. Das Altgerät kann hierfür auch einer Rücknahmestelle überlassen werden, die eine Beseitigung im Sinne der nationalen Kreislaufwirtschafts- und Abfallgesetze durchführt. Nicht betroffen sind den Altgeräten beigefügte Zubehörteile und Hilfsmittel ohne Elektrobestandteile.

(GB) For EU countries only

Never place any electric tools in your household refuse.

To comply with European Directive 2002/96/EC concerning old electric and electronic equipment and its implementation in national laws, old electric tools have to be separated from other waste and disposed of in an environment-friendly fashion, e.g. by taking to a recycling depot.

Recycling alternative to the demand to return electrical devices:
As an alternative to returning the electrical device, the owner is obliged to cooperate in ensuring that the device is properly recycled if ownership is relinquished. This can also be done by handing over the used device to a returns center, which will dispose of it in accordance with national commercial and industrial waste management legislation. This does not apply to the accessories and auxiliary equipment without any electrical components which are included with the used device.

(F) Uniquement pour les pays de l'Union Européenne

Ne jetez pas les outils électriques dans les ordures ménagères.

Selon la norme européenne 2002/96/CE relative aux appareils électriques et systèmes électroniques usés et selon son application dans le droit national, les outils électriques usés doivent être récoltés à part et apportés à un recyclage respectueux de l'environnement.

Possibilité de recyclage en alternative à la demande de renvoi :
Le propriétaire de l’appareil électrique est obligé, en guise d’alternative à un envoi en retour, à contribuer à un recyclage effectué dans les règles de l’art en cas de cessation de la propriété. L’ancien appareil peut être remis à un point de collecte dans ce but. Cet organisme devra l’éliminer dans le sens de la Loi sur le cycle des matières et les déchets. Ne sont pas concernés les accessoires et ressources fournies sans composants électroniques.

(I) Solo per paesi membri dell'UE

Non gettate gli utensili elettrici nei rifiuti domestici.

Secondo la Direttiva europea 2002/96/CE sui rifiuti di apparecchiature elettriche ed elettroniche e l'applicazione nel diritto nazionale gli elettroutensili usati devono venire raccolti separatamente e smaltiti in modo ecologico.

Alternativa di riciclaggio alla richiesta di restituzione
Il proprietario dell'apparecchio elettrico è tenuto in alternativa, invece della restituzione, a collaborare in modo che lo smaltimento venga eseguito correttamente in caso ceda l'apparecchio. L'apparecchio vecchio può anche venire consegnato ad un centro di raccolta che provvede poi allo smaltimento secondo le norme nazionali sul riciclaggio e sui rifiuti. Non ne sono interessati gli accessori e i mezzi ausiliari senza elementi elettrici forniti insieme ai vecchi apparecchi.

(S) Endast för EU-länder

Kasta inte elverktyg i hushållssoporna.

Enligt det europeiska direktivet 2002/96/EG om avfall som utgörs av eller innehåller elektriska eller elektroniska produkter och dess tillämpning i den nationella lagstiftningen, måste förbrukade elverktyg källsorteras och lämnas

Återvinnings-alternativ till begäran om återsändning:
Som ett alternativ till återsändning är ägaren av elutrustningen skyldig att bidraga till ändamålsenlig avfallshantering för det fall att utrustningen ska skrotas. Efter att den förbrukade utrustningen har läm nats in till en avfallsstation kan den omhändertas i enlighet med gällande nationella lagstiftning om återvinning och avfallshantering. Detta gäller inte för tillbehörsdelar och hjälpmedel utan elektriska komponenter vars syfte har varit att komplettera den förbrukade utrustningen.

(BG) Само за страни от ЕС

Не изхвърляйте електрически уреди в домашния боклук.

Съгласно Европейската директива 2002/96/ЕС за електрически и електронни стари уреди и превръщането ѝ в национално право, употребяваните електрически уреди трябва да се предават разделно събрани и в съобразен с околната среда пункт за оползотворяване на отпадъци.

Алтернатива на поканата за обратно изпращане с цел рециклиране:
Собственикът на електроуреда е алтернативно задължен вместо да го изпрати обратно, да съдейства за съобразното му оползотворяване в случай на отказ от собствеността. За целта старият уред може да се предостави и на събирателен пункт, който извършва отстраняване по смисъла на Закона за кръговратната икономика и Закона за отпадъците. Това не се отнася до прибавени към старите уреди части и помощни средства без ел. съставни части.

(TR) Sadece AB Ülkeleri İçin Geçerlidir

Elektrikli cihazları çöpe atmayınız.

Elektrikli ve elektronik aletler ile ilgili 2002/96/AB nolu Avrupa Yönetmeliğince ve ilgili yönetmeliğin ulusal normalara uyarlanması sonucunda kullanılmış elektrikli aletler ayrıştırılmış olarak toplanacak ve çevreye zarar vermeyecek şekilde geri kazanım sistemlerine teslim edilecektir.

Kullanılmış Cihazların İadesi Yerine Uygulanacak Geri Dönüşüm Alternatifi:
Kullanılmış elektrikli alet ve cihaz sahipleri bu eşyalarını iade etme yerine alternatif olarak, yönetmeliklere uygun olarak çalışan geri dönüşüm merkezlerine vermekle yükümlüdür. Bunun için kullanılmış cihaz, ulusal dönüşüm ekonomisi ve atık kanununa göre atıkların arıtılmasını sağlayan kullanılmış cihaz teslim alma yerine teslim edilecektir. Kullanılmış alet ve cihazlara eklenen ve elektrikli sistemi bulunmayan aksesuar ile yardımcı malzemeler bu düzenlemeden muaf tutulur.

Ⓓ Technische Änderungen vorbehalten

Ⓖⓑ Technical changes subject to change

Ⓕ Sous réserve de modifications

Ⓘ Con riserva di apportare modifiche tecniche

Ⓢ Förbehåll för tekniska förändringar

Ⓑⓖ Запазва се правото за технически промени

Ⓣⓡ Teknik değişiklikler olabilir

(D)

Der Nachdruck oder sonstige Vervielfältigung von Dokumentation und Begleitpapieren der Produkte, auch auszugsweise ist nur mit ausdrücklicher Zustimmung der ISC GmbH zulässig.

(GB)

The reprinting or reproduction by any other means, in whole or in part, of documentation and papers accompanying products is permitted only with the express consent of ISC GmbH.

(F)

La réimpression ou une autre reproduction de la documentation et des documents d'accompagnement des produits, même incomplète, n'est autorisée qu'avec l'agrément exprès de l'entreprise ISC GmbH.

(I)

La ristampa o l'ulteriore riproduzione, anche parziale, della documentazione o dei documenti d'accompagnamento dei prodotti è consentita solo con l'esplicita autorizzazione da parte della ISC GmbH.

(S)

Eftertryck eller annan duplicering av dokumentation och medföljande underlag för produkter, även utdrag, är endast tillåtet med uttryckligt tillstånd från ISC GmbH.

(BG)

Препечатването или размножаването по друг начин на документация и придружаващи документи на продукти на, дори и като извадка, се допуска само с изричното разрешение на ISC GmbH.

(TR)

Ürünlerinin dokümantasyonu ve evraklarının kısmen olsa dahi kopyalanması veya başka şekilde çoğaltılması, yalnızca ISC GmbH firmasının özel onayı alınmak şartıyla serbesttir.