(D) **Bedienungsanleitung**
Diesel-Heißluftgenerator

(GB) **Operating Instructions**
Diesel - Hot Air Generator

(F) **Mode d'emploi**
Générateur d'air chaud à diesel

(NL) **Handleiding**
Diesel - heteluchtgenerator

(E) **Manual de instrucciones**
Generador de aire caliente diesel

(BG) **Упътване за употреба**
Дизелов генератор за горещ въздух

(RS) **Uputstva za rukovanje**
Dizel generator toplog vazduha

(HR) (BIH) **Upute za rukovanje**
Dizelski generator vrućeg zraka

(TR) **Kullanma Talimatı**
Dizel Yakıtlı Doğrudan Ateşlemeli Isıtıcı

❼

CE

Art.-Nr.: 23.364.00 **I.-Nr.: 01018**

DHG 200

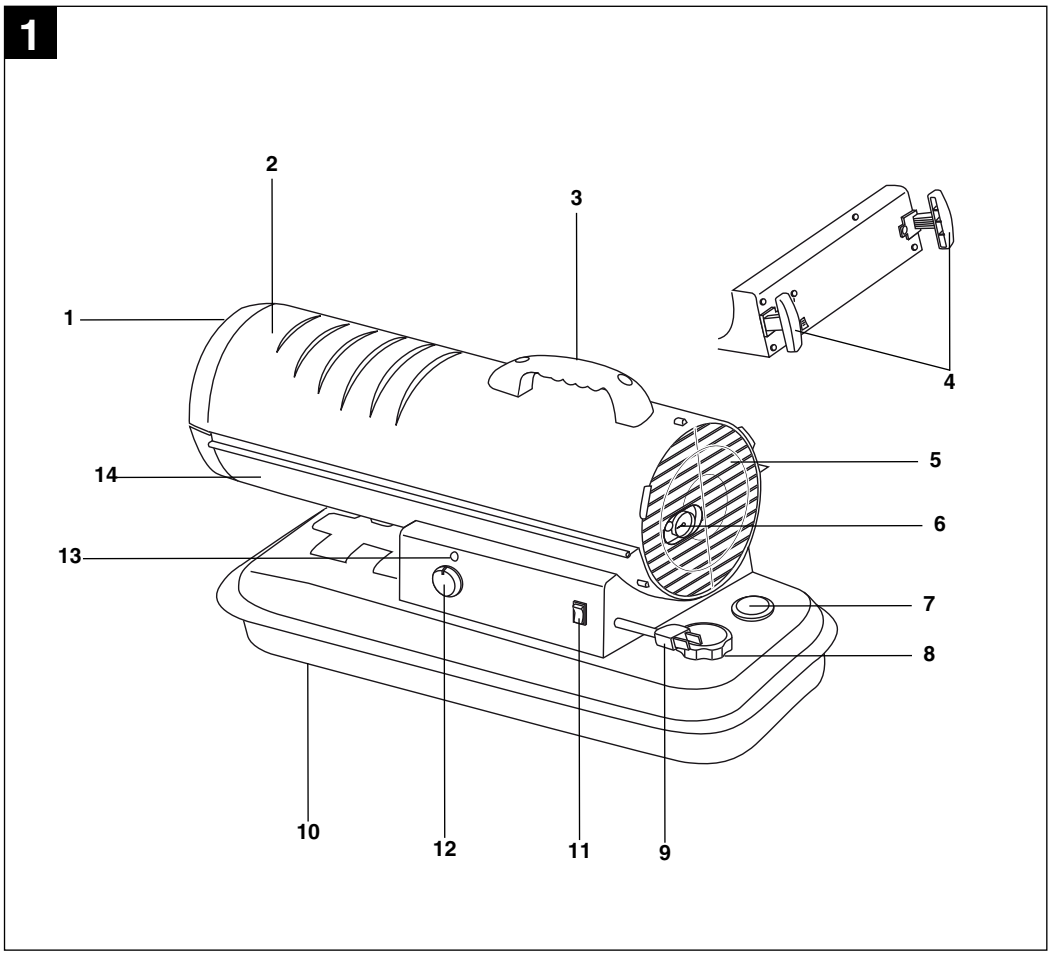
1
2
3
4
5
6
7
8
9
10
11
12
13
14

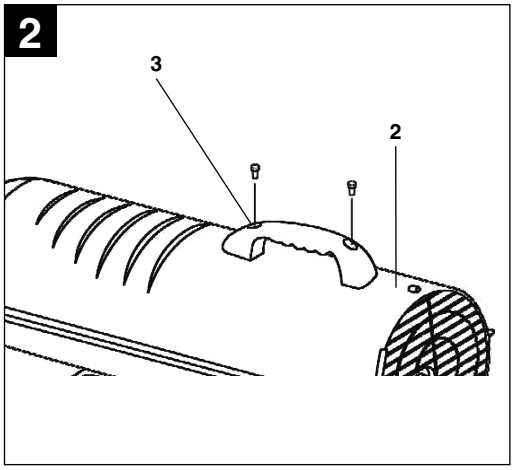
2
3
2

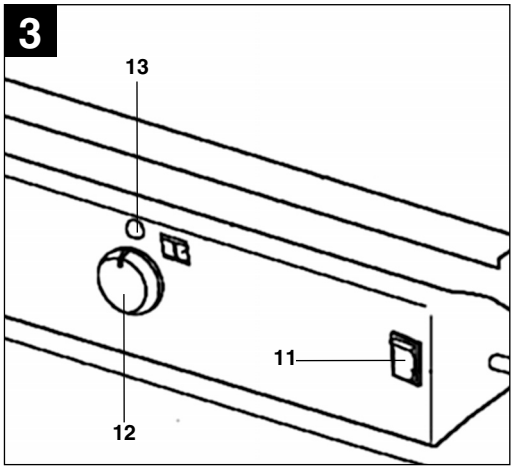
3
13
11
12

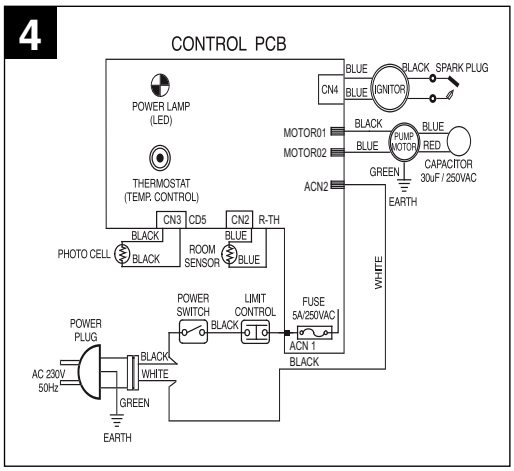
4
CONTROL PCB
POWER LAMP
(LED)
THERMOSTAT
(TEMP. CONTROL)
CN4
BLUE
BLUE
IGNITOR
BLACK
SPARK PLUG
MOTOR01
MOTOR02
BLACK
BLUE
PUMP
MOTOR
BLUE
RED
CAPACITOR
30uF / 250VAC
GREEN
ACN2
EARTH
CN3
CD5
CN2
R-TH
BLACK
BLUE
PHOTO CELL
BLACK
ROOM
SENSOR
BLUE
WHITE
POWER
SWITCH
BLACK
LIMIT
CONTROL
FUSE
5A/250VAC
ACN 1
BLACK
POWER
PLUG
BLACK
WHITE
AC 230V
50Hz
GREEN
EARTH

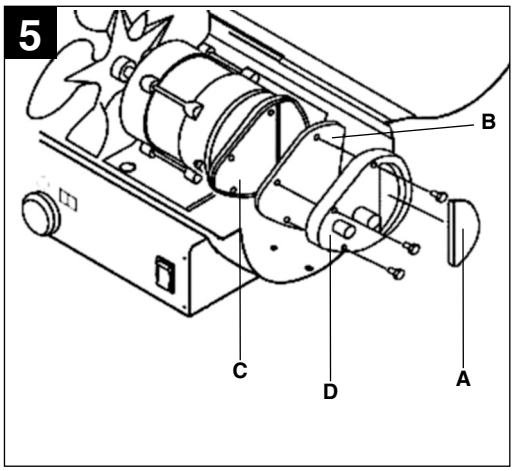
5
B
C
D
A

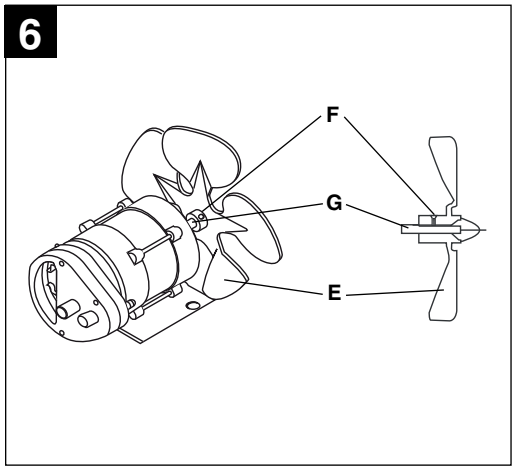
6
F
G
E

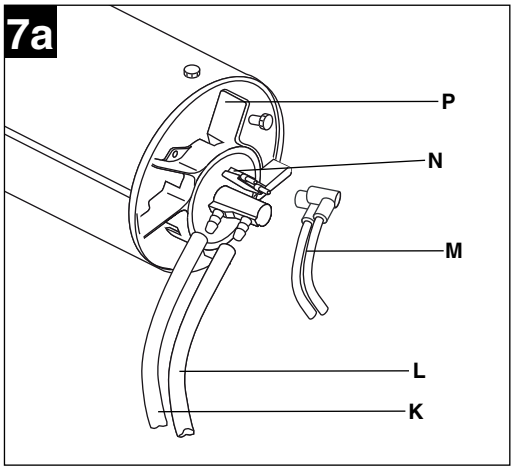
7a
P
N
M
L
K

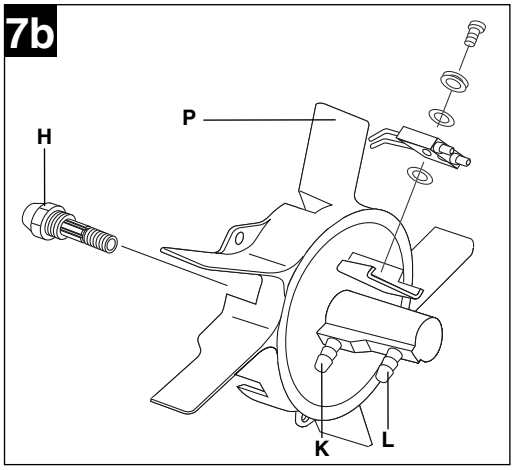
7b
H
P
K
L

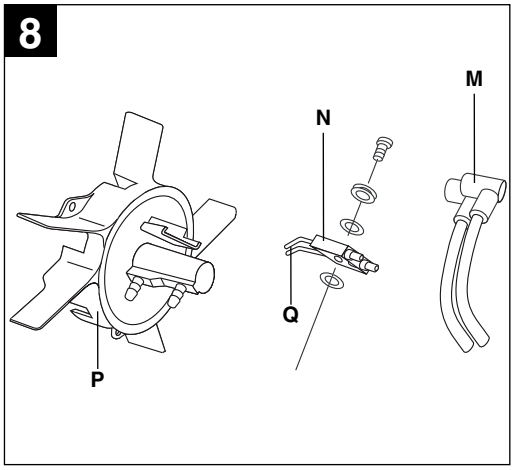
8
M
N
Q
P

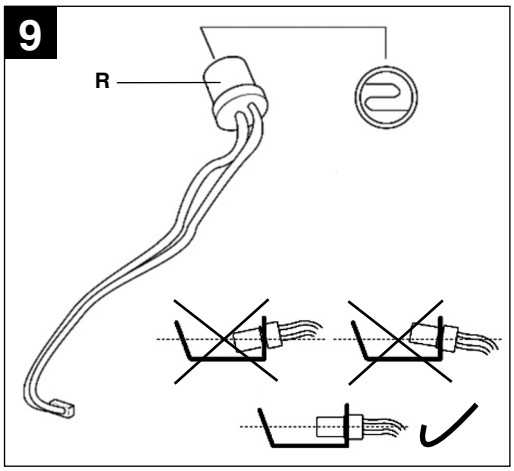
9
R

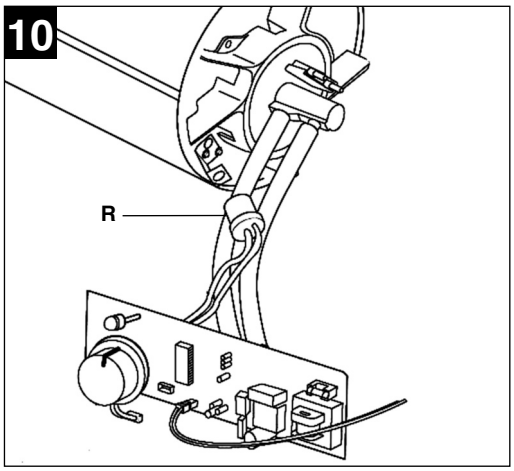
10
R

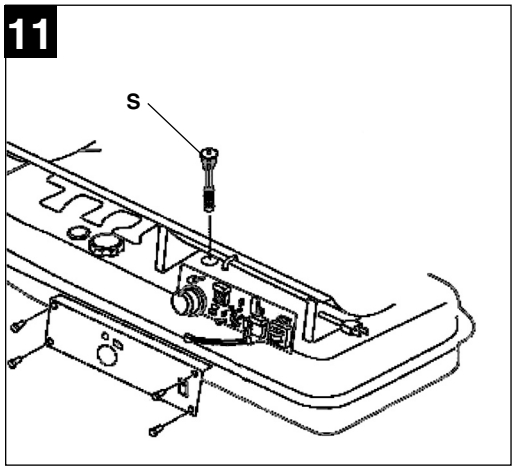
11
S

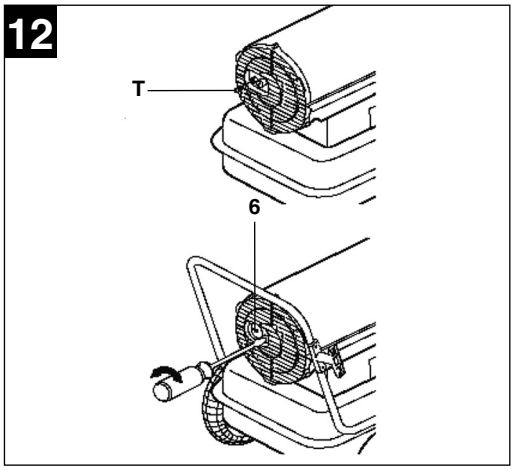
12
T
6

Съдържание:

1. Указания за безопасност
2. Описание на уреда
3. Употреба по предназначение
4. Начин на функциониране
5. Технически данни
6. Преди пускане в експлоатация
7. Обслужване
8. Смяна на мрежовия съединителен проводник
9. Почистване, поддръжка и поръчка на резервни части
10. Екологосъобразно отстраняване и повторна употреба
11. Указания за отстраняване на грешки
12. Електрическа схема
13. Поддръжка от сервизна служба
14. Отстраняване на грешки – указания за специалиста

BG

⚠ **Внимание!**
При използването на уредите трябва да се спазват някои предпазни мерки по безопасност, за да се предотвратят наранявания и щети. За целта внимателно прочетете това упътване за употреба.
Пазете го добре, за да разполагате с информацията по всяко време. В случай, че трябва да предадете уреда на трети лица, то, моля, предайте им също и това упътване за употреба. Ние не поемаме отговорност за злополуки или щети, които възникват поради не съблюдаване на това упътване за употреба и на указанията за безопасност.

1. Указания за безопасност

- Не трябва да се извършват промени по генератора за горещ въздух.
- За поддръжката и оборудването трябва да се използват само оригинални части.
- Децата трябва да се държат далеч от генератора за горещ въздух.
- Внимание: Опасност от изгаряне, нагревателният уред да не се докосва в режим на работа.
- Генераторът за горещ въздух никога да не се привежда в експлоатация в непроветрени помещения, в които редовно се намират хора и животни.
- Опасност от експлозия: Генераторът за горещ въздух никога да не се привежда в експлоатация в помещения с лесно запалими вещества.
- Предварително настроеното налягане на помпата от производителя не трябва да се променя. Генераторът за горещ въздух може да се повреди, могат да възникнат пожари.
- По време на транспортирането, генераторът за горещ въздух следва да се обезопаси срещу приплъзване и преобръщане.
- Генераторът за горещ въздух следва да се монтира поне на 1,25 м разстояние от сгради или включени уреди.
- Осигурете на генератора за горещ въздух стабилно, равно място. Въртенето и преобръщането или смяната на позицията по време на режима на работа са забранени.
- При транспортиране и зареждане, винаги изключвайте генератора за горещ въздух и го оставяйте да се охлади.
- Обърнете внимание на това, при зареждането да не се разлива гориво.
- Никога не привеждайте генератора за горещ въздух в експлоатация при дъжд или снеговалеж.
- Никога не докосвайте генератора за горещ въздух с мокри ръце.
- Пазете се от електрически рискове. На открито използвайте само разрешени за целта и съответно обозначени удължителни кабели.
- При употреба на удължителни проводници, тяхната обща дължина не трябва да надвишава за 1,5 мм² 50 м, за 2,5 мм² 100 м.
- Работи по ремонта и настройката трябва да се извършват само от оторизиран квалифициран персонал.
- Не зареждайте респ. не изпразвайте резервоара в близост до открита светлина, огън или искрене. Не пушете!
- Не докосвайте горещи части. Не вадете предпазните покрития.
- Уредите не трябва да се излагат на влага или прах. Допустима температура на обкръжаващата среда -10 до +40°, макс. надморска височина 1000 м, отн. влажност на въздуха: 90 % (не-кондензиращ).
- Внимание! Дизеловото гориво или течното гориво ИЛ е вредно за здравето. Използвайте предпазни ръкавици при боравенето с дизелово гориво или течно гориво ИЛ. Обърнете внимание на екологосъобразното отстраняване на горивата (кърпи, парцали), които да са напоени с дизелово гориво или течно гориво ИЛ.
- Никога не свързвайте генератора за горещ въздух за външни резервоари за гориво.

Този уред не е предназначен за това да се използва от лица (включително деца) с ограничени физически, възприемателни или умствени начинности или поради липса на опит и/или поради липса на познания, освен ако не се надзирават от компетентно за тяхната безопасност лице или получават от него инструкции за това, как трябва да се използва уреда. Децата би трябвало да се надзирават, за да се гарантира, че не си играят с уреда.

Внимание: Използвайте като гориво само дизел или течно гориво ИЛ.

Опаковка:
Уредът се намира в опаковка, за да се предотвратят щети при транспортирането. Пазете опаковката с цел по-късното съхраняване на уреда. В случай, че въпреки това трябва да отстраните по екологосъобразен начин опаковката, то тя представлява суровина и следователно може да се използва повторно или да се върне към цикъла за повторна преработка на суровините.

⚠ **ПРЕДУПРЕЖДЕНИЕ**
Прочетете всички указания за безопасност и инструкции. Пропуските при спазването указанията за безопасност и инструкциите могат да предизвикат електрически удар, пожар и/или тежки наранявания.
Съхранявайте всички указания за безопасност и инструкции за в бъдеще.

2. Описание на уреда (фиг. 1)

1. Изпускателен отвор за въздух
2. Горна част на корпуса
3. Носеща дръжка
4. Държач за удължителен кабел
5. Капак на вентилатора
6. Индикация на налягането
7. Показание на резервоара
8. Капак на резервоара
9. Мрежов проводник
10. Резервоар за гориво
11. Превключвател за вкл-/изключване
12. Термостат – бутон за настройка
13. Светодиодна светлина
14. Долна част на корпуса

3. Употреба по предназначение

Преносимият, задвижван с течно гориво ИЛ или дизел, генератор за горещ въздух е идеален за нагряване и сушене на добре проветрени помещения в индустрията, селското стопанство, строителната промишленост и свободното време (къмпинг).

Машината трябва да се използва само според нейното предназначение. Всяка друга употреба, различна от тази, не е според предназначението. За възникващи от това щети или наранявания от всякакъв вид отговаря потребителят/обслужващото лице, а не производителят.

Моля, имайте предвид, че нашите уреди според предназначението си не са конструирани за промишлена, занаятчийска или индустриална употреба. Ние не поемаме никаква гаранция, ако уредът се използва в промишлени, занаятчийски или индустриални предприятия, както и при подобни на тях дейности.

4. Начин на функциониране

Генераторът за горещ въздух е оборудван с компресор, който при засмукването на гориво от резервоара възпроизвежда понижено налягане. Засмуканото гориво достига до дюзата на горелката. В дюзата се образува смес от въздух и гориво. Сместа от въздух и гориво се възпламенява електрически в горивната камера. Вентилаторът вдухва въздух в горивната камера, която нагрята се продухва напред. Върху термостатния бутон може да се настройва желаната температура. След достигане на тази температура, уредът автоматично се изключва и след занижаване на температурата отново се включва.

Фотоклетка контролира перманентно изгарянето и изключва уреда при смущения. При прегряване уредът също така се изключва.
Свържете се в този случай със сервизната служба. Електрическите компоненти са защитени с фин предпазител (стопяем предпазител). При дефект на финия предпазител свържете се със сервизната служба.

5. Технически данни

Присъединяване към мрежа:	230 V ~ 50 Hz / 1,5 A
Мощност на нагряване (Hi):	20 kW
Степени на нагряване:	1
Гориво:	течно гориво ИЛ или дизел
Налягане на помпа:	0,28 бара
Разход на гориво:	2,0 л/ч
Вместимост на резервоара:	19 л
Приемателна мощност:	170 W
Разход на въздух:	400 м³
Температура на въздуха макс.:	393 °C
Размери на уреда:	76 x 30,5 x 38 см
Тегло на уреда:	13 кг

6. Преди пускане в експлоатация

- Преди включването се убедете, че данните върху фирмената табелка с данни съвпадат с мрежовите данни.
- Поставяйте преносимия уред винаги върху стабилна хоризонтална основа.
- Уредът трябва да е винаги в хоризонтална позиция.
- Обърнете внимание на това, минималното разстояние от уреда до предметите да не надвишава 2,50 м отпред, 1,25 м отзад, странично, отгоре.
- Монтирайте уреда само на открито или в добре проветрени помещения. В помещението са необходими входящи отвори за въздух от порядъка на 0,02 м² на kW мощност на нагряване. При мощност на нагряване от 20 kW това са отвори от порядъка на общо 0,4 м². За целта отворете напр. прозорци и врати навън.

6.1 Монтаж (фиг. 2)

- Затегнете носещата дръжка (фиг. 2/поз. 3) за горната част на корпуса (фиг. 2/поз. 2).
- Затегнете здраво държача за удължителния кабел (фиг. 1/поз. 4) странично.

7. Обслужване

7.1 Зареждане

Указания:

- Задължително съхранявайте необходимото течно гориво ИЛ или дизел в изрично надписан с „Течно гориво ИЛ“ респ. „Дизел“ подходящ резервоар за гориво.
- Съблюдавайте валидните във Вашата страна инструкции за съхраняване на течно гориво ИЛ или дизел.
- В никакъв случай не използвайте „биодизел“.
- Препоръчваме при температури под 5 °C да се използва зимен дизел, за да се избегнат проблеми с засмукването на гориво.
- Течното гориво ИЛ и дизелът стареят. Затова изразходвайте наличните запаси в рамките на 6 месеца.
- Допълнително зареждайте само на открито или при добре охладен уред.

1. Извадете капака на резервоара (фиг. 1/поз. 8).
2. Бавно наливайте течно гориво ИЛ или дизел в резервоара, докато се покаже индикацията на резервоара (фиг. 1/поз. 7) „F“. Обемът на резервоара възлиза макс. на 19 литра.
3. Монтирайте отново капака на резервоара.

7.2 Включване (фиг. 3)

Указания:

- Генераторът за горещ въздух може да се свърже за всеки защитен контакт с 230 Волта променлив ток, за обезопасяването на който е предвиден защитен прекъсвач за проводник за 10 A. Препоръчва се, уредът да се свързва само за електрозахранване, което е защитено посредством защитно приначинление за утечен ток (RCD) с ток на изключване от максимум 30 mA.
- Моля, използвайте само съединителни проводници за уреди, които не са повредени. Съединителният проводник за уред не трябва да е произволно дълъг (макс. 50 м). Съединителният проводник за уред трябва да има напречен разрез от мин. 3 x 1,0 мм.
- Препоръчваме първото пускане в експлоатация (ок. 10 минути) да се извърши на открито, за да изгорят възникналите при производството остатъци от масло по ламаринените детайли.

1. Свържете мрежовия щекер с удължителен кабел.
2. Настройте върху термостатния бутон (поз. 12) желаната температура (Обхват +5 °C - +45 °C).
3. Включете превключвателя за вкл-/изключване (поз. 11) на положение ВКЛ/ON (I) – уредът се задейства, светодиодната светлина (поз. 13) свети.

Указание:

- В случай, че нагряването на нагревателя не се включва, то тогава термостатът следва да се настрои допълнително на по-висока температура. В случай, че нагряването противно на очакванията въпреки това не се включва, то тогава изключете уреда и го проверете посредством списъка с дефекти (глава 11).

7.3 Изключване

1. Превключете превключвателя за вкл-/изключване (фиг. 3/поз. 11) на положение ИЗКЛ/OFF (0) – уредът изключва.
2. Издърпайте мрежовия щекер.

7.4 Повторно включване

1. Изчакайте с повторното включване поне 10 секунди.
2. Отново включете уреда, както е описано в 7.2 и съблюдавайте предварително зададените указания.

8. Подмяна на мрежовия съединителен проводник

Когато мрежовият съединителен проводник на този уред се повреди, то той трябва да се смени от производителя или неговата сервизна служба или от подобно квалифицирано лице с цел да се избегне излагането на опасност.

9. Почистване, поддръжка и поръчване на резервни части

Преди всякакви работи по почистването издърпвайте мрежовия щекер.

9.1 Почистване

- Поддържайте защитните приначинления, въздушните отвори и корпуса на двигателя колкото е възможно по-чисти и без прах. Изтъркайте уреда с чиста кърпа или го продухайте със сгъстен въздух при ниско налягане.
- Препоръчваме да почиствате уреда директно след всяко използване.
- Почиствайте уреда редовно с влажна кърпа и малко течен сапун. Не използвайте почистващи препарати или разтворители; те биха могли да причинят разяждане на пластмасовите части на уреда. Внимавайте за това, никаква вода да не проникне във вътрешността на уреда.

9.2 В края на сезона

Изпразнете резервоара за гориво посредством отвора на резервоара и най-добре приберете уреда в оригиналния картон на сухо, непрашно и мразоустойчиво място.

9.3 Поддръжка

Поддръжката трябва да се извършва само от обучен за целта персонал. Моля, обърнете се към Вашата сервизна служба.

9.4 Поръчка на резервни части:

При поръчката на резервни части трябва да се посочат следните данни:

- Вид на уреда
- Артикулен номер на уреда
- Идентификационен номер на уреда
- Номер на необходимата резервна част

Актуални цени и информация ще намерите на www.isc-gmbh.info

10. Екологосъобразно отстраняване и повторно използване

Уредът се намира в опаковка, за да се предотвратят щети при транспортирането. Тази опаковка представлява суровина и затова може да се използва повторно или да се върне към цикъла за повторна преработка на суровините. Уредът и неговите части са съставени от различни материали, като например метал и пластмаси. Изхвърлете дефектните монтажни части за екологосъобразно отстраняване на отровни отпадъци. Осведомете се в специализиран магазин или в общинската администрация!

11. Указания за отстраняване на грешки

Ако уредът е правилно приведен в експлоатация, не би трябвало да се появят неизправности. В случай на неизправности проверете следните възможности, преди да уведомите сервизната служба.

Неизправност

Клапанният двигател не се задейства, светодиодната светлина не премигва.

Възможна причина

a) Прекъсване на електроснабдяването
b) Повреден мрежов проводник или мрежов щекер
c) Предпазният ограничител на температурата се включва

Помощ

a) Проверете напрежението, ако е необходимо изчакайте повторното включване.
b) Приведете в експлоатация посредством специален режим на работа.
c) Установете причината за прегряването. Входящите канали за въздух-/изпускателните

канали за въздух не трябва да са покрити. Поне 10 минути изчакайте, докато уредът се охлади и включете отново. При необходимост се обърнете към Вашата сервизна служба.

Неизправност
Клапанният двигател не се задейства, светодиодната светлина свети.

Причина
Термостатът е настроен твърде слабо

Помощ
Настройте термостата на по-висока температура.

Неизправност
Клапанният двигател работи, пламъкът не се възпламенява, уредът се изключва след няколко секунди и светодиодната светлина премигва.

Възможна причина
a) Твърде малко, погрешно или мръсно гориво в резервоара.
b) Твърде висок вискозитет въз основа на твърде ниската температура.

Помощ
a) Проверете съдържанието на резервоара; заредете уреда бавно с течно гориво ИЛ или дизел.
b) Използвайте зимен дизел.

12. Електрическа схема (фиг. 4)

13. Поддръжка от сервизна служба

Следващите по-долу работи по поддръжката трябва да се извършват само от специално обучен персонал.

- Преди всяка работа по почистването и поддръжката издърпвайте мрежовия щекер.
- Преди да започнете с работите по поддръжката, оставете уреда напълно да се охлади.
- Внимавайте за остри ръбове.
- По причини, свързани с безопасността, употребявайте само оригинални резервни части.
- Дефектната поддръжка може да доведе до повишени стойности на отработените газове, ръжда, функции на грешки и повреда на уреда.

Препоръчваме да се извършват следните работи по поддръжка в посочените интервали:

Резервоар за гориво
Резервоарът за гориво трябва да се изплаква на всеки 200 работни часа или при необходимост с чисто гориво. Никога не използвайте вода!

Въздушен филтър (фиг. 5)
Филтърът за засмукване на въздух (A) на всеки 500 работни часа или според необходимостта трябва да се подменя или да се почиства със сапунена луга. След почистването оставете филтъра за засмукване на въздух да изсъхне.

Двата изходящи отвора за въздух (B/C) трябва да се сменят на всеки 500 работни часа или при необходимост дори по-често. За целта отвийте капака на филтъра (D).

Крила на вентилатора (фиг. 6)
Крилата на вентилатора (E) трябва да се почистват или сменят поне веднъж на отоплителен сезон или при необходимост дори по-често. Отстранете праха и другата мръсотия с мека кърпа. Обърнете внимание на това, крилата на вентилатора да не се изкривят. За да смените крилата на вентилатора отворете винта (F) и издърпайте крилата на вентилатора от вала на двигателя (G).

Дюза за гориво (фиг. 7a/7b)
Дюзата за гориво (H) трябва да се почиства или сменя поне веднъж на отоплителен сезон или при необходимост дори по-често.
Почиствайте от отпред дюзата за гориво със сгъстен въздух. За да се разтвори слепналата мръсотия, полезно може да се окаже, дюзата за гориво да се напои и изплакне в чисто гориво. Внимавайте за това, да не размените двата маркуча (K/L).

Наименоване на позициите на изображение 7a/7b:
Поз. K = Маркуч за въздух (-извод)
Поз. L = Маркуч за гориво (-извод)
Поз. M = Кабел за запалване
Поз. N = Пусков електрод
Поз. P = Глава на горелка

Пусков електрод (фиг. 8)
Пусковият електрод (N) трябва да се почиства или сменя на всеки 600 работни часа или при необходимост дори на по-малко. Внимателно почиствайте запалващите контакти (Q) с телена четка. Проверете разстоянието на запалващите контакти (Q). То трябва да е 3,5 мм.

Фотоклетка (фиг. 9/10)
Фотоклетката (R) трябва да се почиства или подменя поне веднъж на отоплителен сезон или при необходимост дори по-често. Почистете предната част на фотоклетката с напоена в алкохол памучна кърпа. При поставянето на фотоклетката внимавайте за правилната й позиция.

Филтър за гориво (фиг. 11)
Почиствайте или сменяйте филтъра за гориво (S) поне два пъти на отоплителен сезон или при необходимост дори по-често. Филтърът за гориво трябва да се измива в чисто гориво.
Указание: За да извадите филтъра за гориво, завъртете го на 90° по посока на часовниковата стрелка.

Настройване на налягането на помпата (фиг. 12)
Оптималното налягане на помпата възлиза на 4 PSI +/- 10 % (0,28 бара). Докато уредът работи, завъртете регулиращия винт (T) с отвертка, докато манометърът (поз. 6) 4 PSI индикира. Завъртете по посока на часовниковата стрелка = по-високо налягане, завъртете срещу часовниковата стрелка = по-ниско налягане.

14. Отстраняване на повреда – Указания за специалиста

Проблем
Пламъкът пали, но нагревателят след кратко време се изключва, светодиодът премигва.

Възможна причина
1. Налягането на помпата не е наред
2. Замърсени въздушни филтри
3. Замърсен филтър за гориво
4. Замърсена дюза за гориво
5. Замърсена фотоклетка
6. Фотоклетка не монтирана както следва
7. Фотоклетка дефектна
8. Неизправна електрическа връзка между електронната платка и фотоклетката

Помощ
1. Настройте налягането на помпата
2. Почистете или сменете въздушния филтър
3. Почистете или сменете филтъра за гориво
4. Почистете или сменете дюзата за гориво
5. Почистете или сменете фотоклетката
6. Настройте фотоклетката както следва
7. Сменете фотоклетката
8. Проверете електрическата връзка между електронната платка и фотоклетката

Проблем
Нагревателят въобще не функционира или двигателят на вентилатора работи само за кратко време. Светодиодът мига.

Възможна причина
1. Няма гориво в резервоара
2. Налягането на помпата не е наред
3. Корозирал запалващ електрод или неправилно разстояние на запалващите контакти
4. Замърсен филтър гориво
5. Замърсена дюза за гориво
6. Влага/вода в горивото или в резервоара за гориво
7. Неизправна електрическа връзка между трансформатор и електронна платка
8. Запалващият кабел не е свързан със запалващия електрод
9. Запалващ електрод дефектен

Помощ
1. Заредете гориво
2. Настройте налягането на помпата
3. Почистете или сменете запалващия електрод
4. Почистете или сменете филтъра за гориво
5. Почистете или сменете дюзата за гориво
6. Почистете резервоара, напълнете прясно гориво
7. Проверете всички електрически връзки
8. Свържете запалващия кабел към запалващия електрод
9. Сменете запалващия електрод

Проблем
Клапанният двигател не се изключва. Мрежово линейно напрежение е налично, превключвателят за вкл- изключване стои на положение ВКЛ/ON (I). Светодиодната светлина постоянно свети или мига.

Възможна причина
1. Термостатът е настроен на твърде ниска температура
2. Електрическата връзка между електронната платка и двигателя е прекъсната

Помощ
1. Настройте бутона на термостата на по-висока температура
2. Проверете всички електрически връзки

Проблем
Светодиодната светлина премигва.

Възможна причина
Термостатният превключвател е дефектен

Помощ
Подменете термостатния превключвател

Проблем
Дефектно изгаряне и/или образуване на сажди

Възможна причина
1. Пламъците се разпръскват отпред на корпуса
2. Твърде малка нагревателна мощност
3. Лошо качество на горивото
4. Обща дефектна поддръжка

Помощ
1. Понижете налягането на помпата
2. Увеличете налягането на помпата
3. Проверете, дали не е използвано старо или замърсено гориво
4. Занесете уреда за поддръжка от специалист

Проблем
Нагревателят не се включва и светодиодната светлина не свети

Възможна причина
1. Уредът е прегрял и предпазният ограничител на температурата вследствие на това се е задействал
2. Не налично мрежово линейно напрежение
3. Дефектен фин предпазител
4. Прекъсната връзка между терморелето и електронната платка

Помощ
1. Превключете превключвателя за вкл- изключване на положение ИЗКЛ/OFF (0) и оставете нагревателя да се охлади поне 10 минути. След това отново поставете превключвателя за вкл- изключване на положение ВКЛ/ON (I).
2. Проверете контакта, мрежовия проводник и удължителния кабел
3. Проверете и при необходимост сменете финия предпазител
4. Проверете всички електрически връзки

Konformitätserklärung

ISC GmbH · Esschenstraße 6 · D-94405 Landau/Isar

(D) erklärt folgende Konformität gemäß EU-Richtlinie und Normen für Artikel
(GB) declares conformity with the EU Directive and standards marked below for the article
(F) déclare la conformité suivante selon la directive CE et les normes concernant l'article
(NL) verklaart de volgende conformiteit in overeenstemming met de EU-richtlijn en normen voor het artikel
(E) declara la siguiente conformidad a tenor de la directiva y normas de la UE para el artículo
(P) declara a seguinte conformidade de acordo com a directiva CE e normas para o artigo
(S) förklarar följande överensstämmelse enl. EU-direktiv och standarder för artikeln
(FIN) ilmoittaa seuraavaa Euroopan unionin direktiivien ja normien mukaista yhdenmukaisuutta tuotteelle
(N) erklærer herved følgende samsvar med EU-direktiv og standarder for artikkel
(RUS) заявляет о соответствии товара следующим директивам и нормам ЕС
(HR) izjavljuje sljedeću uskladjenost s odredbama i normama EU za artikl.
(RO) declară următoarea conformitate cu linia directoare CE şi normele valabile pentru articolul.
(TR) ürün ile ilgili olarak AB Yönetmelikleri ve Normları gereğince aşağıdaki uygunluk açıkla masını sunar.
(GR) δηλώνει την ακόλουθη συμφωνία σύμφωνα με την Οδηγία ΕΕ και τα πρότυπο για το προϊόν
(I) dichiara la seguente conformità secondo la direttiva UE e le norme per l'articolo
(DK) attesterer følgende overensstemmelse i henhold til EU-direktiv og standarder for produkt
(CZ) prohlašuje následující shodu podle směrnice EU a norem pro výrobek.
(H) a következő konformitást jelenti ki a termékekre vonatkozó EU-irányvonalak és normák szerint
(SLO) pojasnjuje sledečo skladnost po smernici EU in normah za artikel.
(PL) deklaruje zgodność wymienionego poniżej artykułu z następującymi normami na podstawie dyrektywy WE.
(SK) vydáva nasledujúce prehlásenie o zhode podľa smernice EÚ a noriem pre výrobok.
(BG) декларира следното съответствие съгласно директивите и нормите на ЕС за продукта.
(UKR) заявляє про відповідність згідно з Директивою ЄС та стандартами, чинними для даного товару
(EE) deklareerib vastavuse järgnevatele EL direktiivi dele ja normidele
(LT) deklaruoja atitikti pagal ES direktyvas ir normas straipsniui
(RS) izjavljuje sledeçi konformitet u skladu s odred bom EZ i normama za artikl
(LV) Atbilstības sertifikāts apliecina zemāk minēto preču atbilstību ES direktīvām un standartiem
(IS) Samræmisyfirlýsing staðfestir eftirfarandi samræmi samkvæmt reglum Evrópubandalagsins og stöðlum fyrir vörur

Diesel Heißluftgenerator DHG 200

X	98/37/EC	☐	87/404/EEC
X	2006/95/EC	☐	R&TTED 1999/5/EC
☐	97/23/EC	☐	2000/14/EC_2005/88/EC:
X	2004/108/EC	☐	95/54/EC:
☐	90/396/EEC	☐	97/68/EC:
☐	89/686/EEC		

EN 61000-3-2; EN 61000-3-3; EN 61000-6-2; EN 61000-6-4; EN 13842; EN 60204-1

Landau/Isar, den 11.02.2009

Brunhölzl
General-Manager

Landauer
Product-Management

Art.-Nr.: 23.364.00 I.-Nr.: 01018
Subject to change without notice

Archivierung: **2336400-49-4177245-09**

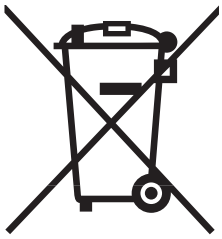

(D) Nur für EU-Länder

Werfen Sie Elektrowerkzeuge nicht in den Hausmüll!

Gemäß europäischer Richtlinie 2002/96/EG über Elektro- und Elektronik-Altgeräte und Umsetzung in nationales Recht müssen verbrauchte Elektrowerkzeuge getrennt gesammelt werden und einer umweltgerechten Wiederverwertung zugeführt werden.

Recycling-Alternative zur Rücksendeaufforderung:
Der Eigentümer des Elektrogerätes ist alternativ anstelle Rücksendung zur Mitwirkung bei der sachgerechten Verwertung im Falle der Eigentumsaufgabe verpflichtet. Das Altgerät kann hierfür auch einer Rücknahmestelle überlassen werden, die eine Beseitigung im Sinne der nationalen Kreislaufwirtschafts- und Abfallgesetze durchführt. Nicht betroffen sind den Alt-geräten beigefügte Zubehörteile und Hilfsmittel ohne Elektrobestandteile.

(GB) For EU countries only

Never place any electric tools in your household refuse.

To comply with European Directive 2002/96/EC concerning old electric and electronic equipment and its implementation in national laws, old electric tools have to be separated from other waste and disposed of in an environment-friendly fashion, e.g. by taking to a recycling depot.

Recycling alternative to the demand to return electrical devices:
As an alternative to returning the electrical device, the owner is obliged to cooperate in ensuring that the device is properly recycled if ownership is relinquished. This can also be done by handing over the used device to a returns center, which will dispose of it in accordance with national commercial and industrial waste management legislation. This does not apply to the accessories and auxiliary equipment without any electrical components which are included with the used device.

(F) Uniquement pour les pays de l'Union Européenne

Ne jetez pas les outils électriques dans les ordures ménagères.

Selon la norme européenne 2002/96/CE relative aux appareils électriques et systèmes électroniques usés et selon son application dans le droit national, les outils électriques usés doivent être récoltés à part et apportés à un recyclage respectueux de l'environnement.

Possibilité de recyclage en alternative à la demande de renvoi :
Le propriétaire de l’appareil électrique est obligé, en guise d’alternative à un envoi en retour, à contribuer à un recyclage effectué dans les règles de l’art en cas de cessation de la propriété. L’ancien appareil peut être remis à un point de collecte dans ce but. Cet organisme devra l’éliminer dans le sens de la Loi sur le cycle des matières et les déchets. Ne sont pas concernés les accessoires et ressources fournies sans composants électroniques.

(NL) Enkel voor EU-landen

Elektrisch gereedschap hoort niet bij het huisvuil thuis.

Volgens de Europese richtlijn 2002/96/EG op afgedankte elektrische en elektronische toestellen en omzetting in nationaal recht dienen afgedankte elektrische gereedschappen afzonderlijk te worden verzameld en milieuvriendelijk te worden gerecycleerd.

Recyclagealternatief i.p.v. het verzoek het toestel terug te sturen:
In plaats van het elektrische toestel terug te sturen is alternatief de eigenaar van het toestel gehouden mee te werken aan de adequate recyclage als het eigendom wordt opgegeven. Hiervoor kan het afgedankte toestel eveneens bij een inzamelplaats worden afgegeven waar het toestel wordt verwijderd als bedoeld in de wetgeving in zake afvalverwerking en recyclage. Dit geldt niet voor toebehoorstukken en hulpmiddelen zonder elektrische componenten die bij de afgedankte toestellen zijn bijgevoegd.

(E) Sólo para países miembros de la UE

No tire herramientas eléctricas en la basura casera.

Según la directiva europea 2002/96/CE sobre aparatos usados electrónicos y eléctricos y su aplicación en el derecho nacional, dichos aparatos deberán recojerse por separado y eliminarse de modo ecológico para facilitar su posterior reciclaje.

Alternativa de reciclaje en caso de devolución:
El propietario del aparato eléctrico, en caso de no optar por su devolución, está obligado a reciclar adecuadamente dicho aparato eléctrico. Para ello, también se puede entregar el aparato usado a un centro de reciclaje que trate la eliminación de residuos respetando la legislación nacional sobre residuos y su reciclaje. Esto no afecta a los medios auxiliares ni a los accesorios sin componentes eléctricos que acompañan a los aparatos usados.

(BG) Само за страни от ЕС

Не изхвърляйте електрически уреди в домашния боклук.

Съгласно Европейската директива 2002/96/ЕС за електрически и електронни стари уреди и превръщането й в национално право, употребяваните електрически уреди трябва да се предават разделно събрани и в съобразен с околната среда пункт за оползотворяване на отпадъци.

Алтернатива на поканата за обратно изпращане с цел рециклиране:
Собственикът на електроуреда е алтернативно задължен вместо да ґо изпрати обратно, да съдейства за съобразното му оползотворяване в случай на отказ от собствеността. За целта старият уред може да се предостави и на събирателен пункт, който извършва отстраняване по смисъла на Закона за кръґовратната икономика и Закона за отпадъците. Това не се отнася до прибавени към старите уреди части и помощни средства без ел. съставни части.

(RS) Samo za zemlje EU

Ne bacajte elektro-alate u kućno smeće!

Shodno evropskoj smernici 2002/96/EG o starim električnim i elektronskim uredjajima i primeni državnog prava, istrošeni elektro-alati mora da se odvojeno sakupe i eliminišu na ekološki primeren način u stanici za recikliranje.

Alternativa recikliranju prema zahtevima za povrat uredjaja:
Vlasnik elektro-uredjaja alternativno je obavezan da umesto povrata robe u slučaju predaje vlasništva učestvuje u stručnom eliminisanju elektro-uredjaja. Stari uredjaj može da se u tu svrhu prepusti i stanici za preuzimanje rabljenih uredjaja koja će provesti odstranjivanje u smislu državnog zakona o reciklaži i otpadu. Zakonom nisu obuhvaćeni delovi pribora ugradjeni u stare uredjaje i pomoćni materijali bez električnih elemenata.

(D) Technische Änderungen vorbehalten

(GB) Technical changes subject to change

(F) Sous réserve de modifications

(NL) Technische wijzigingen voorbehouden

(E) Salvo modificaciones técnicas

(BG) Запазва се правото за технически промени

(RS) Zadržavamo pravo na tehničke promen

(HR)(BIH) Zadržavamo pravo na tehnične izmjene.

(TR) Teknik değişiklikler olabilir

(D)
Der Nachdruck oder sonstige Vervielfältigung von Dokumentation und Begleitpapieren der Produkte, auch auszugsweise ist nur mit ausdrücklicher Zustimmung der ISC GmbH zulässig.

(GB)
The reprinting or reproduction by any other means, in whole or in part, of documentation and papers accompanying products is permitted only with the express consent of ISC GmbH.

(F)
La réimpression ou une autre reproduction de la documentation et des documents d'accompagnement des produits, même incomplète, n'est autorisée qu'avec l'agrément exprès de l'entreprise ISC GmbH.

(NL)
Nadruk of andere reproductie van documentatie en geleidepapieren van de producten, geheel of gedeeltelijk, enkel toegestaan mits uitdrukkelijke toestemming van ISC GmbH.

(E)
La reimpresión o cualquier otra reproducción de documentos e información adjunta a productos, incluida cualquier copia, sólo se permite con la autorización expresa de ISC GmbH.

(BG)
Препечатването или размножаването по друг начин на документация и придружаващи документи на продукти на, дори и като извадка, се допуска само с изричното разрешение на ISC GmbH.

(RS)
Potpuno ili delimično štampanje ili umnožavanje dokumentacije i službenih papira koji su priloženi proizvodu dozvoljeno je samo uz izričitu saglasnost firme ISC GmbH.

(HR)(BIH)
Naknadno tiskanje ili slična umnožavanja dokumentacije i pratećih papira ovih proizvoda, čak i djelomično kopiranje, moguće je samo uz izričito dopuštenje tvrtke ISC GmbH.

(TR)
Ürünlerinin dokümantasyonu ve evraklarının kısmen olsa dahi kopyalanması veya başka şekilde çoğaltılması, yalnızca ISC GmbH firmasının özel onayı alınmak şartıyla serbesttir.

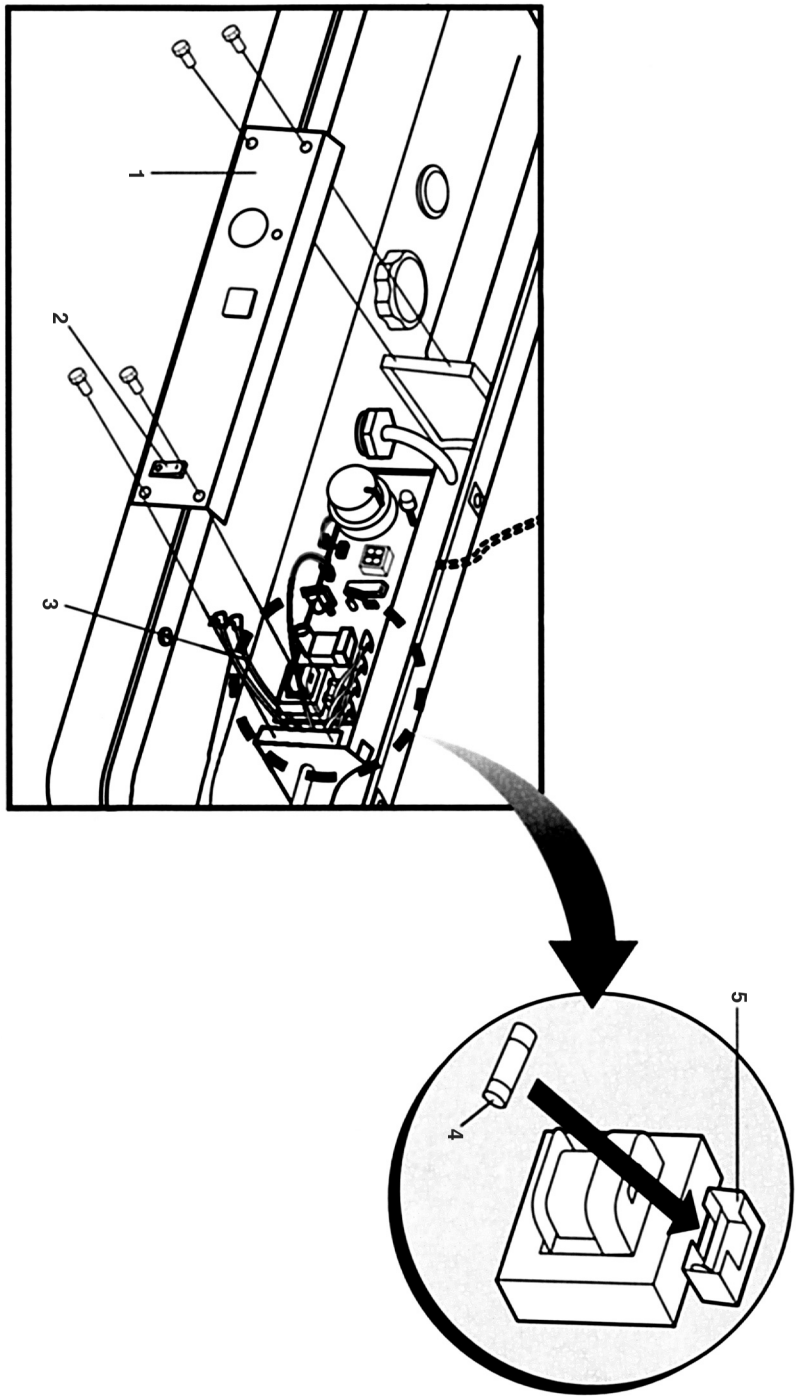

Wichtiges Hinweisblatt!

Das Gerät ist mit einer Feinsicherung (Schmelzsicherung) ausgestattet die im Fehlerfall erneuert werden muss. Sollte der Heizer nicht zünden überprüfen Sie wie nachfolgend beschrieben die Feinsicherung und tauschen Sie die defekte Sicherung wie folgt aus:

1. Netzstecker ziehen
2. Entfernen Sie das rechte Abdeckblech (1)
3. Entfernen Sie die Schalteranschlussleitungen (3) vom Ein- Ausschalter (2).
4. Entfernen Sie entsprechend der Abbildung die Feinsicherung (4) vom Feinsicherungshalter (5).
5. Ersetzen Sie die Feinsicherung gegen eine Feinsicherung mit selben Wert (250V/T5A). Verwenden Sie niemals eine Feinsicherung mit anderen Werten. Eine Ersatzsicherung ist dem Gerät beigelegt.
6. Schließen Sie die Schalteranschlussleitungen wieder am Ein- Ausschalter an.
7. Schrauben Sie das rechte Abdeckblech wieder an.

Important Information Sheet

The Appliance appliance is equipped with a miniature fuse (Fusible fusible insert) which needs to be renewed replaced if a fault occurs. Should the heater not ignite, check the miniature fuse as described below and replace the faulty fuse as shown:

1. Pull out the power plug.
2. Take the right-hand cover plate (1)
3. Remove the switch connection leads to the switch (3) from the ONN/OFF switch (2).
4. Remove the miniature fuse (4) from the fuse mount (5) as shown in the picture (4) from the holder (5).
5. Replace the miniature fuse with another fuse of the same value (250V/T5A). Never use a miniature fuse with different values. A replacement fuse is included with the appliance.
6. Re-attach the connection lead to the switch.
7. Screw the right hand cover plate back on.

Feuille de consignes importantes!

L'appareil est équipé d'un fusible fin (coupe-circuit à fusible) à remplacer le cas échéant. Si le chauffage ne s'allume pas, vérifiez le fusible comme indiqué dans ce qui suit et remplacez le fusible défectueux comme suit:

1. Tirez la fiche de contact
2. Retirez la tôle de recouvrement de droite (1)
3. Retirez les câbles de raccordement (3) de l'interrupteur Marche / Arrêt (2).
4. Retirez le fusible fin (4) de son support (5) conformément à l'illustration.
5. Remplacez le fusible fin par un fusible en fil fin de la même valeur (250V/T5A). N'utilisez jamais de fusible fin d'autres valeurs. Un fusible de remplacement est fourni avec l'appareil.
6. Raccordez à nouveau câbles de raccordement à l'interrupteur Marche / Arrêt.
7. Revisssez la tôle de recouvrement de droite.

NL Belangrijk aanwijzingsblad!

Het apparaat is voorzien van een dunne zekering (smeltveiligheid) die bij een defect moet worden vervangen. Mocht het verwarmingsapparaat niet aanslaan, controleer dan de smeltveiligheid zoals hieronder beschreven en vervang de defecte zekering als volgt:

1. Netstekker uit het stopcontact verwijderen
2. De rechter afdekplaat (1) verwijderen
3. De aansluitleidingen (3) van de AAN/UIT-schakelaar (2) verwijderen.
4. De smeltveiligheid (4) van de zekeringhouder (5) overeenkomstig de figuur verwijderen.
5. De smeltveiligheid vervangen tegen een zekering van dezelfde ampérage (250V/T5A). Nooit een dunne smeltveiligheid vervangen door een zekering met andere waarden. Een reservezekering is bij het apparaat gevoegd.
6. Sluit de aansluitleidingen terug aan op de AAN/UIT-schakelaar.
7. Schroef de rechter afdekplaat opnieuw aan

E ¡Hoja de advertencia importante!

El aparato está equipado con un fusible para corriente débil (cortacircuito fusible) que debe reemplazarse en caso de que esté defectuoso. En caso de que el calentador no prenda, comprobar el fusible como se describe a continuación y si está defectuoso cambiarlo de esta manera:

1. Desenchufar el aparato
2. Retirar la chapa protectora derecha (1)
3. Retirar los cables de conexión (3) del interruptor ON/OFF (2).
4. Retirar el fusible para corriente débil (4) de su soporte (5) de acuerdo con la figura.
5. Cambiar el fusible para corriente débil por uno con el mismo valor (250V/T5A). Nunca utilice un fusible para corriente débil con un valor diferente. Con el aparato se suministra un fusible de recambio.
6. Volver a conectar los cables de conexión al interruptor ON/OFF.
7. Volver a encajar la chapa protectora derecha.

BG Важни указания!

Уредът е снабден с фин предпазител (стопяем предпазител), който трябва да се подмени, ако се повреди. Ако нагревателят не пали, проверете финия предпазител както е описано по-долу и сменете дефектния предпазител:

1. Изтеглете щекера от мрежа.
2. Отстранете десния покривен ламаринен лист (1).
3. Отстранете съединителните проводници за ключа (3) от ключ Вкл./Изкл. (2).
4. Отстранете в съответствие с фигурата финия предпазител (4) от държача за финия предпазител (5).
5. Заменете финия предпазител с фин предпазител със същите стойности (250 V/T 5 A). Никога не използвайте фин предпазител с други стойности. Към уреда е приложен резервен предпазител.
6. Отново включете съединителните проводници за ключа към ключ Вкл./Изкл.
7. Закрепете отново с болтове десния покривен ламаринен лист.

RO Важан list s napomenama!

Uređaj ima mikroosigurač (topljivi osigurač) koji se u slučaju kvara mora zameniti. Ako se grejač ne upali, proverite mikroosigurač i zamenite neispravan osigurač na sledeći način:

1. Izvucite mrežni utikač.
2. Uklonite desni pokrivni lim (1).
3. Uklonite priključne vodove (3) s prekidača za uključivanje/isključivanje (2).
4. Uklonite, prema slici, mikroosigurač (4) s njegovog držača (5).
5. Zamenite mikroosigurač novim iste vrednosti (250 V/T 5 A). Nikada nemojte koristiti mikroosigurač drugih vrednosti. Rezervni osigurač priložen je uređaju.
6. Ponovno priključite vod na prekidač za uključivanje/isključivanje.
7. Pričvrstite zavrtnjima desni pokrivni lim.

HR SRB Važan list s napomenama!

Uređaj ima osjetljivi (rastalni) osigurač koji se u slučaju kvara mora zamijeniti. Ako se grijač ne upali, provjerite rastalni osigurač i zamijenite neispravan osigurač na sljedeći način:

1. Izvucite mrežni utikač.
2. Uklonite desni pokrovni lim (1).
3. Uklonite priključne vodove (3) sa sklopke za uključivanje/isključivanje (2).
4. Uklonite, prema slici, rastalni osigurač (4) s njegovog držača (5).
5. Zamijenite osigurač novim iste vrijednosti (250 V/T 5 A). Nikada nemojte koristiti rastalni osigurač drugih vrijednosti. Rezervni osigurač priložen je uređaju.
6. Ponovno priključite vod na sklopku za uključivanje/isključivanje.
7. Pričvrstite vijcima desni pokrovni lim.

TR Önemli uyarılar!

Alet içinde hassas bir sigorta (eriyen sigorta) bulunur ve bu sigorta arızalanması durumunda değiştirilecektir. Isıtıcı devreye girmediğinde hassas sigortayı aşağıda açıklandığı şekilde kontrol edin ve arızalı sigortayı değiştirin:

1. Elektrik kablosunun fişini prizden çıkarın
2. Sağ kapak sacını (1) sökün
3. Şalter bağlantı kablolarını (3) Açık Kapalı şalterinden (2) sökün.
4. Hassas sigortayı (4) şekilde gösterildiği gibi hassas sigorta tutma elemanından (5) çıkarın.
5. Hassas sigortayı, aynı sigorta değerine sahip (250V/T5A) yeni bir sigorta ile değiştirin. Kesinlikle farklı sigorta değerine sahip bir sigorta kullanmayın. Alet ile birlikte yedek bir sigorta gönderilmiştir.
6. Şalter bağlantı kablolarını tekrar Açık Kapalı şalterine bağlayın.
7. Sağ kapak sacını tekrar yerine takın.